Manual de referencia de PowerSeries Pro

HS3032, HS3128, HS3248

29010901R004

Contenido

Instrucciones de seguridad....9
Introducción....10
Acerca del sistema....10
Características....10
Zonas, teclados inalámbricos, llaves inalámbricas, colgantes de pánico y tarjetas de proximidad....10
Códigos de acceso....10
Salidas programables (PGM)....11
Funciones de supervisión del sistema....11
Modelos disponibles....11
Comparación de modelos....11
Dispositivos compatibles....13
Instalación....19
Antes de instalar el equipo....19
Descripción del proceso de instalación....19
Instalación del controlador de alarma....20
Montaje del gabinete....20
Instrucciones generales de cableado....27
Cableado de la fuente de alimentación....27
Diagrama de cableado NA de HS3032/HS3128/HS3248 en HSC3010C....27
Diagrama de cableado del HS3032/HS3128/HS3248 en el gabinete HSC3010C (solo Argentina)....29
Diagrama de cableado de NA para HS3032/HS3128/HS3248 en HSC3020C....30
Instalación del HSM3204CX en el gabinete HSC3010C....31
Diagrama de cableado para Norteamérica del HSM3204CX en el gabinete HSC3020C....32
Instalación del HSM3350 en el gabinete HSC3010C....34
Cableado de Norteamérica para HSM3350 en el gabinete HSC3020C....34
Instalación del HS3032/HS3128/HS3248 en el gabinete HSC3020C (modelos para la UE)....36
Instalación y cableado en el HSC3020CP....37
Diagrama de cableado del HSM3204CX en el gabinete HSC3020C....40
Diagrama de cableado del HSM3350 en el gabinete HSC3020C....41
Descripciones del terminal....42
Tendido del cable para energía limitada e ilimitada....43
Cableado Corbus....43
Instalación de los módulos....45
Expansores de zona....45
Módulo de audio bidireccional....47
Expansor de salida....47
Módulo de transmisor-receptor inalámbrico....47
Cableado de la fuente de alimentación....48
HSM3350....49
Repetidor Corbus....50
Cableado del teclado....52

Cableado del HSM2955....53
Cableado de zona....53
Cableado de PGM....57
Cableado de alimentación aux....58
Cableado de sirena....58
Cableado de línea telefónica....59
Cableado del detector de humo....59
Detector de CO....62
Cableado de conexión a tierra....63
Conexión de alimentación....64
Configuración....68
Pasos de configuración básica....68
Uso del teclado....68
Teclas especiales....68
Indicadores LED....68
Registro....70
Asociación de módulos....70
Supervisión del módulo....70
Registro de dispositivos inalámbricos....71
Trabajo con particiones....71
Establecimiento de una partición....72
Funcionamiento de timbre/sirena....72
Funcionamiento del detector de humo interconectado....72
Indicadores de problema....73
Configuración de la partición del teclado....73
Configuración de la partición prestada....73
Zonas globales....73
Tipos de zona de incendio y CO....74
Soporte de timbre/PGM....74
Comunicaciones....74
Asignar zonas....74
Asignar usuarios....74
Valores de fábrica....74
Configuración del comunicador alterno....75
Rutas de comunicación....76
Opciones de comunicaciones....76
Límite de intentos de comunicación....76
Restauración de la supervisión....76
Actualización remota del firmware....76
Actualización del firmware local....77
Prueba del sistema....77
Prueba de paso del instalador....77
Visualización de la memoria de eventos....77

Funcionamiento del sistema....78
Armado y desarmado....78
Partición versus teclado global....78
Funcionamiento de partición simple....78
Funcionamiento de partición global/múltiple....79
Etiqueta....79
Etiqueta del sistema....79
Etiquetas de zona....80
Etiquetas de partición....80
Etiquetas de módulo....80
Etiquetas de evento....80
Etiquetas de salida de comando de partición....80
Anuncio....81
Timbre de puerta....81
Visualización de temperatura....81
Advertencia de baja temperatura....81
Teclas de función del teclado....81
Definiciones de teclas de función....82
Selección de idioma....85
[*] Comandos....86
[*][*] Función de temperatura....86
[*][1] Anulación o Zonas Presente/Ausente/Nocturna....86
Resolución de problemas....88
[*][2] Pantalla de problemas....88
[*][3] Pantalla de memoria de alarmas....94
[*][4] Habilitación/deshabilitación de timbre de puerta....95
[*][5] Programación de códigos de acceso....95
[*][6] Funciones de usuario....100
[*][7] Salidas de comando 1-4....104
[*][8] Programación del instalador....104
[*][9] Armado sin ingreso....104
[*][0] Armado/salida rápidos....104
Verificación visual....105
Video a pedido usando sesiones ITv2....105
Asociación de zonas a una cámara PIR....106
Programación....107
Cómo programar....107
Métodos de programación....107
Programación de la plantilla....107
Programación de DLS....109
Programación local con Micro USB o adaptador Wi-Fi....109
Programación remota....109
Programación del instalador....109

Visualización de la programación.....109
Programación de datos hex y decimales.....110
Descripciones de la programación.....111
Agregado de etiquetas.....111
Configuración de zona.....115
Resistencia de fin de línea (EOL).....124
Temporizadores del sistema.....124
Códigos de acceso.....126
[007]-[008] Configuración de PGM.....127
[009] Tipos de PGM.....128
[010] Atributos de PGM.....135
[011] Opciones de configuración de PGM.....145
[012] Bloqueo del sistema.....146
Opciones de sistema.....147
Configuración de la partición.....164
Informes.....168
Comunicaciones del sistema.....176
Programación DLS.....185
Entradas virtuales.....189
Programación del programa.....189
[802] Programación de módulo de verificación de audio.....190
Programación inalámbrica.....190
Programación del comunicador.....190
Información del sistemas.....218
Programación del módulo.....219
Pruebas.....222
Predefinido.....224
Planillas de programación.....226
Programación de etiquetas.....226
Configuración de zona.....238
Atributos de zona predefinidos.....239
Resistencia de fin de línea.....241
Tiempos del sistema.....242
Códigos de acceso.....247
Programación de PGM.....247
Bloqueo del sistema.....284
Opciones de sistema.....284
Armado/Desarmado automático.....289
Asignación de zona y partición.....305
Comunicaciones.....320
Direcciones de llamada.....331
Programación DLS.....341
Entradas virtuales.....342

Programación del programa....343
Programación del módulo de audio.... 349
Programación inalámbrica....358
Comunicador alterno.... 358
Programación del teclado.... 367
Programación de la plantilla.... 371
Información del sistema....371
Programación del módulo....371
Pruebas de colocación inalámbrica....372
Pruebas.... 372
Configuración de la batería....374
Restauración de valores de fábrica.... 376
Resolución De Problemas.... 377
Pruebas....377
Resolución de problemas.... 377
[*][2] Resumen de problemas.... 377
Códigos de informe.... 388
Contact ID....388
Formato SIA - Nivel 2 (Predefinido)....388
Códigos de evento de alarma/restauración de zona Contact ID y SIA....396
Biblioteca de palabras.... 398
Tablas de programación de plantilla.... 400
Dígito 1 – Opciones de definición de zona 1-8....400
Dígito 2 – Opciones de configuración de EOL del sistema....401
Dígito 3 – Opciones de comunicaciones de código de informe....401
Dígito 4 – Opciones de configuración de código de informe....405
Grupo común....405
Dígito 5 - Opciones de conexión DLS.... 409
Caracteres ASCII....411
Aprobaciones reglamentarias.... 412
Aprobaciones reglamentarias....412
DECLARACIÓN DE CONFORMIDAD DE FCC....412
Instalaciones UL/ULC.... 414
Instalaciones residenciales de fuego y robo UL/ULC:....415
Requisitos para instalaciones compatibles con UL985 6ª edición:.... 416
Niveles de seguridad I - IV de robo comercial ULC:....417
La Estación central UL y la Policía se conectan con el servicio de seguridad de línea estándar o cifrada....417
Mercantil local UL, la Estación central y la Policía se conectan sin servicio de seguridad de línea.... 418
UL Equipo de señalización de cuidado médico en el hogar.... 418
Instalaciones de monitoreo de fuego y robo de Estación Central ULC....418

Programación....419
Control de las instalaciones protegidas....419
Localización de la sirena....419
Protección de la unidad de control....420
Usuarios ocasionales....420
Declaración de Innovación, Desarrollo Científico y Económico (Innovation, Scientific and Economic Development, ISED) de Canadá....420
Instalaciones de reducción de falsas alarmas SIA: Referencia rápida....421
Tabla de referencia rápida SIA....422
Declaración de cumplimiento de la norma europea EN50131....426
Notas para instalaciones que cumplen con la norma EN50136-1:2012 (aplicable solo a la línea telefónica integrada y al comunicador Ethernet)....428
Declaración de conformidad de UK....429
Métodos de configuración....429
Métodos de anulación de configuración....429
Diagrama de cableado UL/ULC....431
Diagrama de cableado UL/ULC para HS3032, HS3128 y HS3248 (solo Norteamérica)....431
Especificaciones....433
Colocación de detectores y plan de escape....438
Colocación de detectores y plan de escape....438
Detectores de humo....438
Plan de escape en caso de incendio....439
Detectores de monóxido de carbono....440
Listado de nuevas características....442
Garantía Limitada....443
Licencia del producto de software....448

Instrucciones de seguridad

Lea la información de seguridad antes de instalar el equipo.

Importante: Este equipo debe ser instalado solo por una persona experta. Una persona experta es un instalador con la capacitación técnica apropiada. El instalador debe ser consciente de los riesgos potenciales durante la instalación y de las medidas disponibles para minimizar los riesgos para el instalador y otras personas.

- Antes de instalar este equipo, desconecte todas las fuentes de alimentación (por ejemplo: red eléctrica, batería y línea telefónica) conectadas al panel de alarma.
- Instale el equipo en interiores en un entorno no peligroso donde se cumplan las siguientes condiciones:
  - Grado de contaminación - Máximo 2
  - Sobretensiones - Categoría II
- El cableado interno debe tenderse a fin de prevenir lo siguiente:
  - tensión sobre el alambre y las conexiones de los terminales
  - conexiones de terminales sueltas
  - daños al aislante del conductor

Nota: Indique al usuario que este equipo no incluye ninguna pieza que él pueda reparar. El equipo en su totalidad debe ser reparado por una persona experta.

ADVERTENCIA: Este equipo no tiene interruptor de conexión o desconexión con la red. El enchufe de las versiones de conexión directa de este equipo está destinado a actuar como dispositivo de desconexión. Es imprescindible que ese acceso al enchufe y a la toma de corriente correspondiente jamás esté obstruido. En el caso de versiones de este equipo conectadas permanentemente, el fusible presente en el bloque de conectores es el dispositivo de desconexión. Si no se puede identificar el cable neutro, este equipo debe conectarse a una fuente de alimentación que provenga de un dispositivo de desconexión que desconecte simultáneamente ambos polos (Línea y Neutro).

Introducción

Acerca del sistema

El panel de alarma PowerSeries Pro es un sistema de alarma escalable con un gran número de funciones, diseñado para uso comercial. El panel de alarma es compatible con dispositivos cableados e inalámbricos. Esta sección enumera las características del panel de alarma, de los modelos disponibles, y de los dispositivos compatibles.

Los siguientes símbolos se utilizan para indicar las características o los métodos de funcionamiento que solo están disponibles en un mercado determinado. Ningún símbolo indica que la función u operación está disponible para todos los mercados, a menos que se indique específicamente de otra manera.

CP-01 - América del Norte

EN - Europa

NFA2P - Francia

UK - Reino Unido

Características

Las siguientes características están disponibles en el controlador de alarma PowerSeries Pro.

Zonas, teclados inalámbricos, llaves inalámbricas, colgantes de pánico y tarjetas de proximidad

El sistema es compatible con los siguientes dispositivos:

- 32 o 128 zonas inalámbricas o 32, 128 o 248 zonas cableadas. Esto incluye las 8 zonas cableadas disponibles en los controladores.
- 41 tipos de zonas y 15 atributos de zona programables.
- Admite 8, 16 o 32 teclados separados.
- Es compatible con 32 llaves inalámbricas separadas.
- Es compatible con 72 o 1000 tarjetas de proximidad separadas.

Códigos de acceso

- Hasta 1002 códigos de acceso: 1000 (nivel 2-EN) que incluye un código maestro de sistema (nivel 2-EN). Además, un código de instalador (nivel 3-EN), y un código de mantenimiento están disponibles.

  ⓘ **Nota:** Los sistemas que cumplan con la norma EN50131-1 y utilicen más de 100 códigos de acceso deberán establecer el código de acceso en 8 dígitos (sección [041], opción 02).

- Atributos programables para cada código de usuario (consulte Atributos del código de acceso)

Salidas programables (PGM)

- Hasta 4 salidas programables (PGM) en el controlador de alarma con 50 opciones disponibles
- 44, 166 o 212 salidas programables como máximo para HS3032, HS3128, HS3248.

Funciones de supervisión del sistema

PowerSeries Pro monitorea continuamente una cantidad de condiciones posibles de avería y proporciona indicación audible y visual en el teclado. Las condiciones de problema incluyen:

- Falla de alimentación de CA
- Problema de zona
- Problema de incendio
- Problema de línea telefónica
- Problema del comunicador
- Condición de batería baja
- Interferencia de RF
- Falla de fuente de alimentación AUX
- Fallo de comunicación
- Fallo del módulo (supervisión o antisabotaje)
- Problema de sirena
- Problema del Corbus
- Problema de la unidad de alimentación

Modelos disponibles

Se encuentran disponibles los siguientes modelos de controlador de alarma:

- HS3032
- HS3128
- HS3248

Comparación de modelos

La tabla siguiente enumera las características de cada modelo de sistema de alarma.

Tabla 1: Comparación de modelos

Características	HS3032	HS3128	HS3248
Integrado			
Zona	8	8	8
PGM	4	4	4
Interfaz de audio bidireccional	1	1	1
Interfaz celular enchufable	1	1	1
Conexión Ethernet integrada	1	1	1
Interfaz PC-link	1	1	1
Conectores USB	2	2	2
PC-Link	1	1	1
Expansión			

Tabla 1: Comparación de modelos

Características	HS3032	HS3128	HS3248
Zonas	32	128	248
PGM de baja corriente	32	128	128
PGM de alta corriente	4	16	16
Salidas de relé PGM	4	32	64
Particiones	4	8	32
Teclados	8	16	32
Usuarios	72	1000	1000
Memoria de eventos estándar	500	1000	1000
Memoria de eventos de prioridad	2000	2000	2000
Memoria de alarma	100	100	100
Memoria de armado	100	100	100
Expansión de dispositivos inalámbricos			
Zonas inalámbricas	32	128	128
Zonas de colgantes de pánico	32	32	32
Llaves inalámbricas	32	32	32
Sirenas	8	16	16
Repetidores *	8	8	8
Módulo de expansión			
Transceptor PowerG - HSM2HOST o teclado LCD con prox y host (HS2LCDRFPROx) **	1	1	1
Expansor de 8 zonas - HSM2108 **	3	15	30
Expansor de 8 zonas - HSM3408 **	3	15	30
Expansor de PGM - HSM2208	4	16	16
Fuente de alimentación de 3 A - HSM3350	3	4	4
Fuente de alimentación de 1 A - HSM2300	3	4	4
Fuente de alimentación con 4 salidas - HSM2204	1	4	4
Módulo de audio bidireccional - HSM2955	1	1	1
Repetidor Corbus - HSM3204CX	1	8	16
Módulo celular enchufable - XX9080	1	1	1
Teclado LCD con tarjeta de proximidad - HS2LCDPRO	8	16	32
Pantalla táctil con tarjeta de proximidad - HS2TCHPRO(NEGRA)	8	16	32
Teclado inalámbrico con tarjeta de proximidad - HS2LCDWFPROx	8	16	16
Teclado inalámbrico con tarjeta de proximidad y voz - HS2LCDWFVPROx	8	16	16

* En el caso de instalaciones UL, se deben instalar 2 repetidores para el enrutamiento apropiado de las señales.

** Solo se puede registrar un transceptor PowerG en un panel PowerSeries Pro. El transceptor PowerG puede ser un HSM2HOST o un teclado LCD con host (HS2LCDRFPROx).

*** Los modelos HSM3408 y HSM2108 se pueden registrar simultáneamente en el sistema, pero cada uno ocupa una ranura para el módulo de expansión de 1 zona. Las ranuras máximas para los

módulos de expansión de zona combinadas son 3 para el HS3032, 15 para el HS3128 y 30 para el HS3248.

Dispositivos compatibles

Los dispositivos inalámbricos y módulos siguientes son compatibles con este controlador de alarma. En la tabla siguiente y en la totalidad de este documento, x en el número de modelo representa la frecuencia de funcionamiento del dispositivo: 9 (912-919 MHz), 8 (868 MHz), 4 (433 MHz). Solamente los modelos que operan en la banda de 912-919 MHz son homologados por UL/ULC cuando se indica.

ⓘ **Nota:** Solo deben usarse dispositivos aprobados por UL con sistemas homologados por UL/ULC.

ⓘ **Nota:** PowerSeries Pro solo admite v1.40 o versiones superiores de teclados. Los teclados Neo (versiones de teclados inferiores a 1.40) no son compatibles con PowerSeries Pro.

ⓘ **Nota:** En el caso de aplicaciones homologadas por la ULC-s559, el teclado de pantalla táctil HS2TCHPRO(NEGRO) es exclusivamente para uso suplementario.

Tabla 2: Dispositivos compatibles

Módulos	Con homologación UL/ULC	Con certificación EN50131 Grado 2	Con certificación EN50131 Grado 3
Teclado inalámbrico HS2LCDWFPROx	HS2LCDWFPRO9	HS2LCDWFPRO8	
Teclado inalámbrico HS2LCDWFVPROx con voz	HS2LCDWFVPRO9	HS2LCDWFVPRO8	
Teclado cableado HS2LCDRFPROx con transceptor PG	HS2LCDRFPRO9	HS2LCDRFPRO8	
Teclado cableado HS2LCDPRO	HS2LCDPRO		HS2LCDPRO
Teclado con pantalla táctil HS2TCHPRO (carcasa blanca)	HS2TCHPRO		HS2TCHPRO
Teclado con pantalla táctil HS2TCHPROBLK (carcasa negra)	HS2TCHPROBLK		HS2TCHPROBLK
Transmisor-receptor inalámbrico PowerG HSM2HOSTx bidireccional	HSM2HOST9	HSM2HOST8	
Expansor de 8 zonas HSM2108	HSM2108	HSM2108	
Expansor de salida de baja corriente de 8 zonas HSM2208	HSM2208	HSM2208	
Expansor de 8 zonas con diagnósticos HSM3408	HSM3408		HSM3408

Tabla 2: Dispositivos compatibles

Módulos	Con homologación UL/ULC	Con certificación EN50131 Grado 2	Con certificación EN50131 Grado 3
Expansor de salida de alta corriente de 4 zonas HSM2204	HSM2204	HSM2204	
Módulo de verificación de audio HSM2955(R)	HSM2955(R)	HSM2955(R)	
Alimentación/Salida del relevador/Módulo repetidor de Corbus HSM3204CX	HSM3204CX		HSM3204CX
Fuente de alimentación de 1 A HSM2300	HSM2300	HSM2300	
Fuente de alimentación de 3 A HSM3350	HSM3350		HSM3350
Adaptador USB a WiFi HSM3WIFI			
Comunicador alternativo 3G9080	3G9080		
Comunicador alternativo LE9080	LE9080		
Comunicador alternativo 3G9080-EU			3G9080-EU
Comunicador alternativo TL880LT	TL880LT		
Comunicador alternativo TL8803G	TL8803G		
Comunicador alternativo TL880LE	TL880LE		
Dispositivos inalámbricos PowerG			
Detector de montaje en techo PGx862 con monitoreo de temperatura - corto alcance	PG9862	PG8862	
Detector de montaje en techo PGx872 con monitoreo de temperatura - largo alcance	PG9872	PG8872	
PIR de cortina para exteriores PGx902	PG9902	PG8902	

Tabla 2: Dispositivos compatibles

Módulos	Con homologación UL/ULC	Con certificación EN50131 Grado 2	Con certificación EN50131 Grado 3
Detector de movimiento PIR PGx904(P) con resistencia animal opcional	PG9904(P)	PG8904(P)	
Detector de movimiento PIR PGx914(P) con monitoreo de temperatura	PG9914(P)	PG8914(P)	
Detector de movimiento PIR de cortina PGx924	PG9924	PG8924	
Detector de movimiento PIR PGx934(P) con cámara	PG9934(P)	PG8934(P)	
Detector de movimiento PIR para exteriores PGx944 con cámara y antienmascaramiento	PG9944	PG8944	
Detector de movimiento PIR óptico con espejo PGx974(P)	PG9974(P)	PG8974(P)	
Tecnología dual (PIR y MW) con antienmascaramiento PGx984(P)	PG9984(P)	PG8984(P)	
Detector de movimiento PIR para exteriores PGx994 con antienmascaramiento	PG9994	PG8994	
Contacto de puerta/ ventana empotrado PGx307	PG9307	PG8307	
Contacto exterior PGx312 con aux, monitoreo de temperatura y antienmascaramiento	PG9312	PG8312	
Contacto de puerta/ ventana PGx945 con entrada auxiliar	PG9945	PG8945	

Tabla 2: Dispositivos compatibles

Módulos	Con homologación UL/ULC	Con certificación EN50131 Grado 2	Con certificación EN50131 Grado 3
Contacto oculto de puerta/ventana PGx975	PG9975	PG8975	
Detector de rotura de cristal PGx912	PG9912	PG8912	
Detector de pico de vidrio PGx922	PG9922	PG8922	
Detector de impactos PGx935 con entrada auxiliar	PG9935	PG8935	
Detector de inundación PGx985	PG9985	PG8985	
Detector de temperatura PGx905	PG9905	PG8905	
Extensor de sonda de temperatura PGTEMP-PROBE (requiere PGx905)	PGTEMP-PROBE		
Detector de CO PGx913 (solo EE. UU.)	PG9913	PG8913	
Detector de CO PGx933 con monitoreo de temperatura	PG9933	PG8933	
Detector de humo/ calor PGx936 con monitoreo de temperatura	PG9936	PG8936	
Sirena interior PGx901	PG9901	PG8901	
Sirena exterior PGx911	PG9911	PG8911	
Repetidor inalámbrico PGx920	PG9920	PG8920	
Tecla de pánico de un botón PGx938	PG9938	PG8938	
Tecla de pánico de dos botones PGx949	PG9949	PG8949	
Tecla de pánico de cuatro botones PGx929	PG9929	PG8929	
Tecla de pánico de cuatro botones PGx939	PG9939	PG8939	
Contacto magnético PGx303	PG9303	PG8303	

Tabla 2: Dispositivos compatibles

Módulos	Con homologación UL/ULC	Con certificación EN50131 Grado 2	Con certificación EN50131 Grado 3
Contacto magnético comercial PGx309 ⓘ **Nota:** El PGx309 es compatible con HSMHOST versión 1.33 o versiones superiores.	PG9309	PG8309	
Receptores de la estación central			
Sistema SG I, II, III, IV, 5	Sistema SG I, II, III, IV, 5		

Dispositivos cableados	
Detector de humo de 2 cables: x = A, B o C A = Modelos homologados por ULC B = Modelos homologados por UL C = Modelos europeos y australianos L = Salida LED remota R = Relé auxiliar en forma de C S = Sirena T = Sensor de temperatura	FSA-210x[UL] FSA-210xT[UL] FSA-210xS[UL] FSA-210xST[UL] FSA-210xLST[UL] FSA-210xR[UL] FSA-210xRT[UL] FSA-210xRS[UL] FSA-210xRST[UL] FSA-210xLRST[UL]
Detector de humo de 4 cables: x = A, B o C A = Modelos homologados por ULC B = Modelos homologados por UL C = Modelos europeos y australianos L = Salida LED remota R = Relé auxiliar en forma de C S = Sirena T = Sensor de temperatura	FSA-410x[UL] FSA-410xT[UL] FSA-410xS[UL] FSA-410xST[UL] FSA-410xLST[UL] FSA-410xR[UL] FSA-410xRT[UL] FSA-410xRS[UL] FSA-410xRST[UL] FSA-410xLRST[UL]
Detector de CO	CO-12/24[UL] 12-24SIR[UL] FW-CO12[UL] FW-CO1224[UL] CO1224[UL]

Gabinete
La placa madrea PowerSeries Pro puede instalarse en los gabinetes metálicos indicados a continuación: Los interruptores de protección antisabotaje pueden instalarse en todos los gabinetes, incluyendo la protección contra apertura de puertas y/o extracción desde la posición de montaje. Las puertas pueden asegurarse utilizando tornillos o cerraduras.

HSC3010C (con puerta batiente)	Acero calibre 18, blanco, dimensiones: 372 mm x 412 mm x 114 mm (14,6 in x 16,2 in x 4,5 in), peso: 4,2 kg (9,75 lb)
HSC3010CR (con puerta batiente)	Acero calibre 18, rojo, dimensiones: 372 mm x 412 mm x 114 mm (14,6 in x 16,2 in x 4,5 in), peso: 4,5 kg (10,0 lb)
HSC3030CAR (con puerta batiente)	Acero calibre 18 (base) y calibre 16 (puerta), blanco, dimensiones: 375 mm x 412 mm x 114 mm (14,8 in x 16,2 in x 4,5 in), peso: 5,2 kg (11,45 lb)
HSC3020C (con puerta extraíble)	Acero calibre 18, blanco, dimensiones: 459 mm x 414 mm x 103 mm (18,1 in x 16,3 in x 4,1 in), peso: 4,3 kg (9,5 lb) sin baterías, 12 kg (26,5 lb) con baterías (17 Ah)
HSC3020CP (con puerta extraíble)	PC-ABS, blanco, dimensiones: 368 mm x 489 mm x 108 mm (14,5 in x 19,3 in x 4,3 in), peso: 2,3 kg (5,1 lb) sin baterías, 7,7 kg (17,0 lb) con baterías (17 Ah)
En el caso de instalaciones que cumplen con EN50131-1 Grado 2 o Grado 3, todos los orificios en el costado de los gabinetes deben cubrirse (taparse) si no se usan. El gabinete del equipo se debe asegurar a la estructura del edificio antes de la operación. Use 4 tornillos (apropiados para el material de la pared en el cual se fijan) insertados a través de los cuatro agujeros de montaje de la parte posterior de la base del gabinete.	

Instalación

Antes de instalar el equipo

Asegúrese de que su paquete incluya los siguientes elementos:

- Guías de instalación y del usuario
- Controlador de alarma HS3032/HS3128/HS3248
- Fuente de alimentación

Seleccione una ubicación que esté/sea

- dentro de un entorno que proporcione un grado de contaminación máximo de 2, con sobretensiones categoría II.
- no peligroso, solo en interiores.
- cerca de una toma de teléfono y de una toma de alimentación.
- libre de vibraciones y golpes.
- libre de exposición a la luz solar directa, calor excesivo, humedad, vapores, productos químicos o polvo.
- plano y estable y que deje un espacio de trabajo adecuado para el cableado externo.

No

- Conecte el controlador de alarma al mismo circuito utilizado por artefactos grandes.
- Instale este equipo cerca del agua. (P. ej.: bañera, lavabo, sótano húmedo, piscina).
- Instale este equipo ni sus accesorios en áreas donde haya riesgo de explosión.
- Conecte este equipo en tomas de corriente controladas por interruptores de pared o temporizadores automáticos.

Evitar

- Fuentes de interferencia.
- Instalar el equipo cerca de calentadores, acondicionadores de aire, ventiladores y refrigeradores.
- Ubicar el equipo cerca o encima de objetos metálicos grandes.

Descripción del proceso de instalación

A continuación se proporcionan los pasos para ayudar en la instalación del sistema de alarma. Revise esta sección para lograr una comprensión general del orden de instalación. Este plan de trabajo puede ayudar a reducir los problemas y el tiempo total requerido para la instalación.

Paso	Descripción
Crear un diseño	Dibuje un bosquejo aproximado del lugar e incluya todos los dispositivos de detección de alarmas, los expansores de zona, teclados y otros módulos requeridos.
Montar el panel	Decida sobre una ubicación para el panel de alarma y asegúrelo a la pared con los componentes de montaje adecuados. Consulte Montaje del gabinete
Cablear el controlador de la alarma	Cablee cada uno de los módulos al controlador de alarma siguiendo las indicaciones proporcionadas en Cableado Corbus

Paso	Descripción
Cablear las zonas	Complete todo el cableado de la zona. Siga las indicaciones proporcionadas en Cableado de zona para conectar las zonas utilizando bucles normalmente cerrados, resistencias de fin de línea (EOL) simples, resistencias de EOL dobles, zonas de incendio y zonas de armado con interruptor de llave.
Completar el cableado	Complete todo el cableado restante, incluyendo timbres o sirenas, conexiones de línea telefónica, conexiones a tierra, la conexión Ethernet o cualquier otro cableado necesario. Siga las indicaciones proporcionadas en Descripciones del terminal
Encender el panel	Una vez que todo el cableado de la zona y del controlador de la alarma está completo, conecte la batería antes de conectar la alimentación CA y encienda el sistema. El controlador de la alarma no se encenderá si solamente la batería está conectada.
Asociar teclados y módulos	Todos los teclados se deben registrar para operar en el sistema. Para asociar el primer teclado. Véase Registro del primer teclado. Para registrar teclados adicionales, ingrese a la sección de programación del instalador [902][000]. Para más información consulte Programación del módulo.
Confirmar supervisión del módulo	De forma predeterminada, todos los módulos están supervisados en el momento de la instalación. La supervisión está habilitada siempre. Para confirmar que cada módulo está supervisado correctamente, consulte [903] Confirmar módulos.
Registrar dispositivos inalámbricos	Los dispositivos inalámbricos se registran a través del módulo de transmisor-receptor inalámbrico (HSM2HOSTx) o del teclado RF y la sección [804] de Programación del instalador. Para registrar dispositivos inalámbricos, consulte [804] Programación inalámbrica..
Programar el sistema	La Programación proporciona una descripción completa sobre cómo programar el controlador de alarma. Contiene descripciones completas de las distintas características y opciones programables. Complete todas las hojas de programación a partir de antes de intentar programar el sistema.
Pruebe el sistema	Pruebe el panel totalmente para asegurarse de que todas las características y funciones operan según lo programado.

Instalación del controlador de alarma

Comience la instalación montando el controlador de la alarma en el gabinete de metal usando los separadores proporcionados. Los módulos opcionales, como el HSM3408, también se pueden montar en el gabinete de metal. Instale el hardware en la secuencia indicada en las páginas siguientes.

Montaje del gabinete

Esta sección brinda instrucciones básicas de montaje en pared de los gabinetes PowerSeries Pro disponibles. Monte en un lugar seco, cercano a una fuente de alimentación de CA cercana y conexiones Ethernet y telefónicas.

ⓘ **Nota:** Complete todo el cableado antes de aplicar CA o de conectar la batería.

ⓘ **Nota:** La pared de yeso por sí sola no puede sostener el peso del gabinete y su contenido. Utilice elementos de montaje suficientes para sostener hasta tres veces el peso del panel, incluyendo equipo, cables y hardware (aproximadamente 210 lb/95 kg). Seleccione el hardware adecuado para la superficie de montaje. Tamaño mínimo de tornillo recomendado: M4 (#8) x 4, 25.4 mm (1 pulg.) de largo, cabezal panorámico.

Para montar el gabinete, complete los siguientes pasos:

1. Posicione el gabinete en la ubicación de montaje y marque los dos agujeros de tornillos superiores y el agujero del soporte de retención.
2. Retire el gabinete, luego instale los dos tornillos superiores a la mitad y un ancla para el soporte de retención, de ser necesario. No monte el soporte de sabotaje directamente en la pared de yeso.
3. Cuelgue el gabinete en los tornillos instalados, luego marque los dos orificios de montaje inferiores.
4. Remueva el gabinete de la pared e instale los componentes en el orden siguiente:
   a. Separadores de plástico para controlador de alarma y módulos opcionales
   b. Soporte e interruptor antisabotaje
   c. Alimentación, incluyendo la conexión GND para los gabinetes HSC3010C, HSC3010CR y HSC3030CAR (ver diagrama).

   ⓘ **Nota:** El tornillo de conexión a tierra se monta en la parte trasera del gabinete.
5. Cuelgue el gabinete en los dos tornillos superiores nuevamente, después apriete el soporte de retención a la pared.
6. Instale los dos tornillos inferiores, asegúrese de que los cuatro tornillos estén bien apretados.
7. Instale el controlador de alarma. Para los modelos de gabinete HSC3010C, HSC3010CR, HSC3030CAR y HSC3020C, utilice los separadores de metal proporcionados y atorníllelos en el orificio de montaje inferior derecho como se indica en la Figura 21.
8. Instale los módulos opciones y el cableado de acuerdo con las instrucciones proporcionadas con el módulo.
9. Cablee el interruptor antisabotaje a cualquier zona disponible. Configure el sabotaje para supervisión normalmente cerrada (NC). La zona debe programarse para sabotaje con o sin retención las 24 horas.
10. Instale las baterías solo después de que el gabinete se ha sujetado permanentemente a la pared.

    ⓘ **Nota:** En el caso de sistemas con certificación NFA2P, cuando se esté usando el comunicador celular 3G9080-EU, instale el número de pieza de tapa de seguridad 09000996. Véase Figura 1.

Figura 1: Instalar la tapa de seguridad

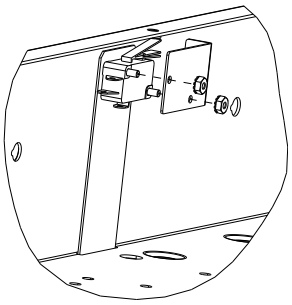

Gabinetes HSC3010C/HSC3010CR/HSC3030CAR para montaje en pared

El siguiente diagrama indica la ubicación de montaje de la placa de circuito impreso del controlador de alarma, módulo de alimentación y soporte antisabotaje en el interior de los gabinetes HSC3010C / HSC3010CR / HSC3030CAR.

Figura 2: Gabinetes HSC3010C, HSC3010CR, HSC3030CAR

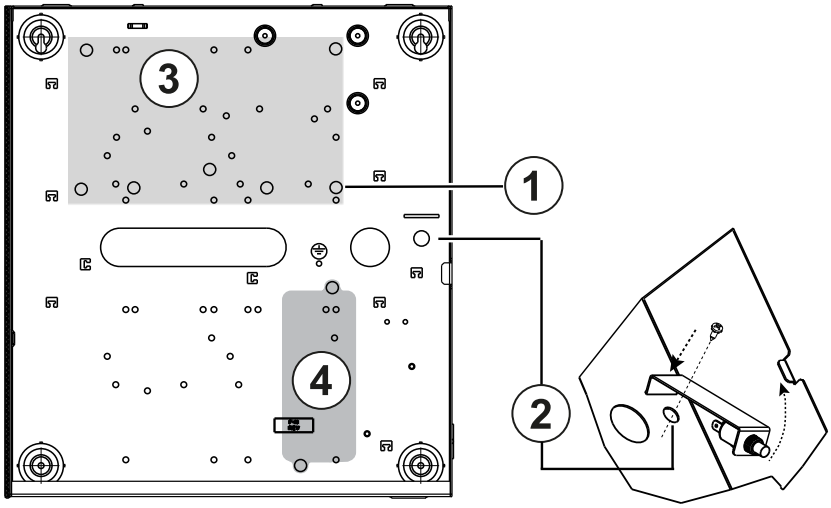

Leyenda	Descripción
1	Soporte de metal
2	Ubicación de montaje del antisabotaje
3	Ubicación de la PCB del controlador de alarma
4	Ubicación del módulo de la fuente de alimentación

⚠ **ADVERTENCIA:** Antes de montar el gabinete metálico, asegúrese de que se haya instalado su respectivo cable a tierra.

ⓘ **Nota:** Utilice un separador metálico y atornille en la posición indicada. Asegúrese de que el tornillo y el separador estén bien asegurados para establecer una correcta conexión a tierra de la PCB.

Montaje en pared del gabinete HSC3020C

El siguiente diagrama indica la ubicación de montaje de la placa de circuito impreso del controlador de alarma, módulo de alimentación y soporte antisabotaje en el interior del gabinete HSC3020C.

Figura 3: Gabinete HSC3020C

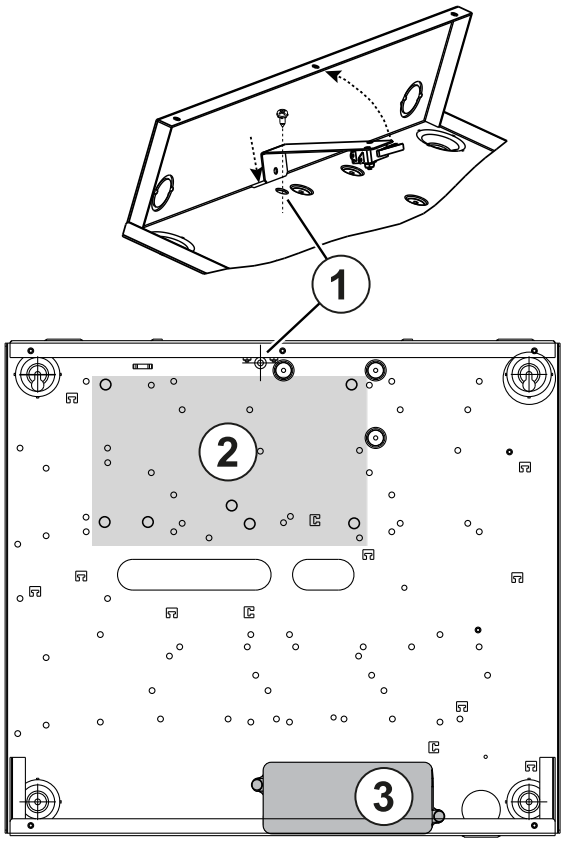

Leyenda	Descripción
1	Ubicación de montaje del antisabotaje
2	Ubicación de la PCB del controlador de alarma
3	Ubicación del módulo de la fuente de alimentación

Nota: Antes de montar el gabinete metálico, asegúrese de que se haya instalado su respectivo cable a tierra (consulte las instrucciones incluidas en este manual).

Nota: Cuando el adaptador de alimentación modelo HS65WPSNA no está montado en el interior del gabinete modelo HSC3010C o HSC3020C, debe fijarse a la superficie de instalación mediante los tornillos adecuados insertados a través de las lengüetas de montaje del módulo.

Montaje en pared del gabinete HSC3020CP (UE solamente)

El siguiente diagrama indica la ubicación de montaje de la placa de circuito impreso del controlador de alarma, receptor inalámbrico, módulo de alimentación y soporte antisabotaje en el interior del gabinete HSC3020CP.

Figura 4: Gabinete HSC3020CP

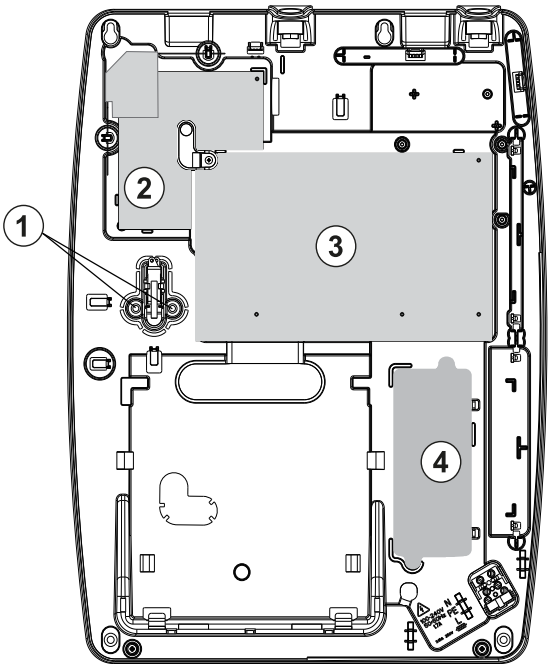

Leyenda	Descripción
1	Tornillos antisabotaje
2	Módulo de receptor inalámbrico
3	PCB del Controlador de alarma
4	Módulo de alimentación

ⓘ **Nota:** El HSC3020CP se usa solo para instalaciones con certificación EN50131 y NFA2P.

Ubicación de montaje del HSM3204CX/HSM3350 en el gabinete HSC3010C

El siguiente diagrama indica la ubicación de montaje de HSM3204CX/HSM3350, del módulo de alimentación y del soporte antisabotaje en el interior de los gabinetes HSC3010C/HSC3010CR/HSC3030CAR y HSC3020.

Figura 5: Montaje del HSM3204CX/HSM3350 en los gabinetes HSC3010C, HSC3010CR, HSC3030CAR

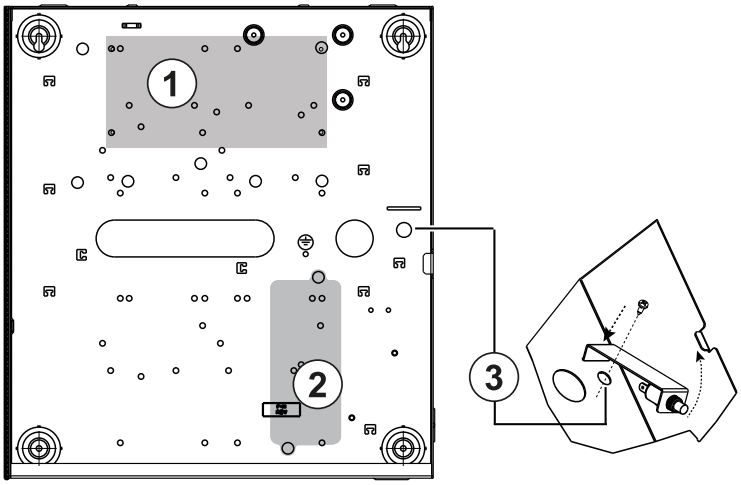

Leyenda	Descripción
1	PCB del Controlador de alarma
2	Módulo de alimentación
3	Ubicación de montaje del antisabotaje

Gabinetes HSM3408 y HSC3010

El siguiente diagrama indica las ubicaciones de montaje disponibles de HSM3408 en el interio del gabinete HSC3020C.

Figura 6: Gabinetes HSM3408 y HSC3010C

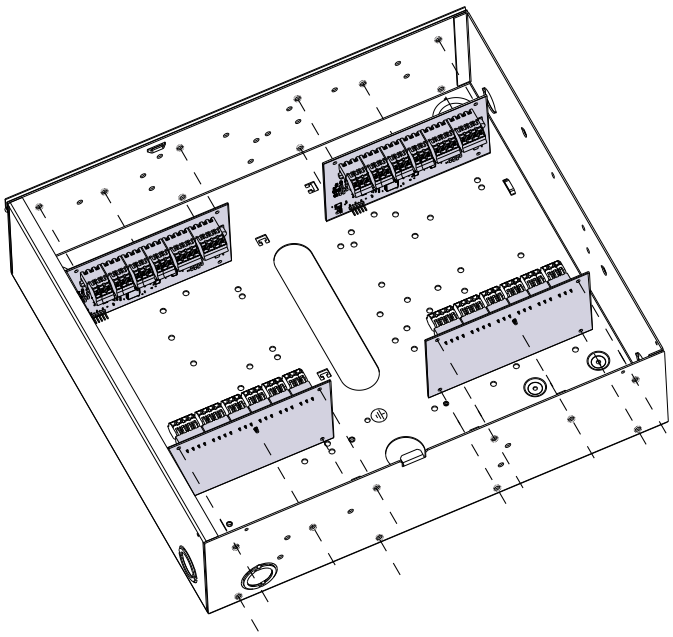

Montaje del HHSM3408 y SM3350 en el gabinete HSC3020C

El siguiente diagrama indica las ubicaciones de montaje disponibles de HSM3350/HSM3408 y del módulo de alimentación en el interior del HSC3020C.

Figura 7: Módulos HSM3408 y HSM3350 en el gabinete HSC3020C

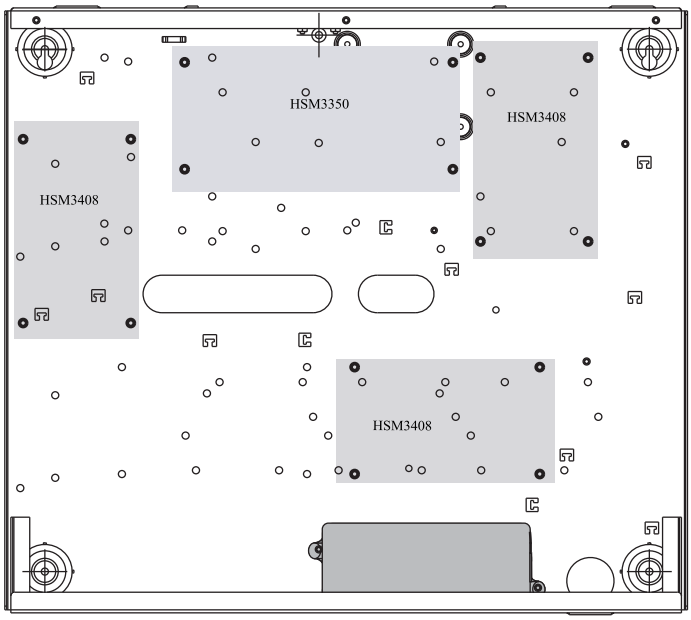

Ubicaciones de montaje del HSM2108/HSM2208 en el gabinete HSC3010

El siguiente diagrama indica todas las ubicaciones de montaje disponibles para el HSM2108/HSM2208 en el interior de los gabinetes HSC3010C/HSC3010CR/HSC3030CAR y HSC3020.

Figura 8: Montaje del HSM2108/HSM2208 en los gabinetes HSC3010C, HSC3010CR, HSC3030CAR

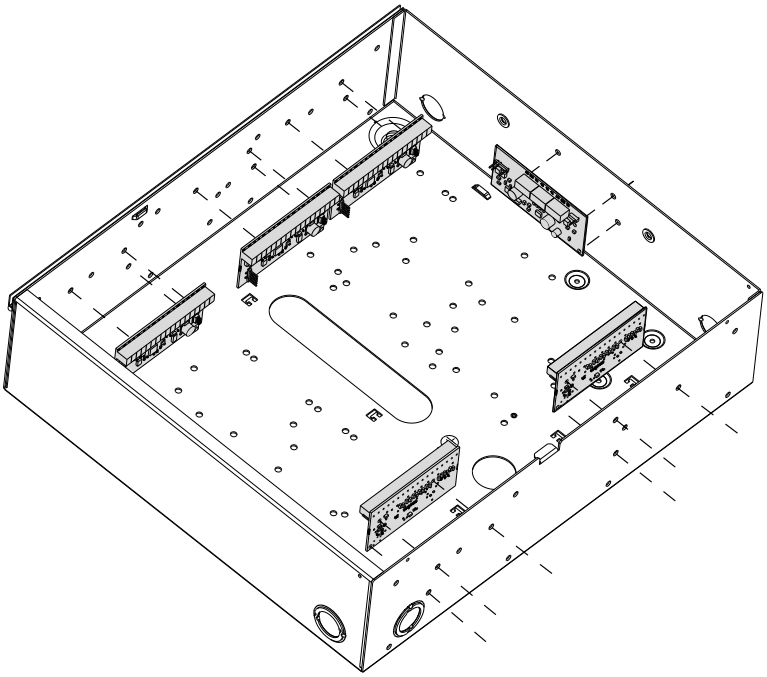

Instrucciones generales de cableado

⚠ **ADVERTENCIA:** Desconecte la alimentación de CA antes de realizar el mantenimiento.

Para conectar el cableado del PowerSeries Pro, siga los siguientes pasos:

1. Inserte los separadores en los orificios de montaje del gabinete en las ubicaciones deseadas. Presione hasta que encajen en el lugar.
2. Coloque la placa de circuito sobre los separadores. Presione firmemente la placa para que encaje a presión en su lugar.
3. Guíe la línea de CA al interior del gabinete a través de la abertura provista.
4. Guíe los cables de CC al controlador de alarma.
5. Guíe el cableado correspondiente a los módulos/dispositivos al interior gabinete a través de las aberturas provistas. Retire los troqueles del gabinete según sea necesario.
6. Conecte el interruptor antisabotaje a cualquier zona Corbus. Programe la zona como sabotaje con retención o sabotaje sin retención las 24 horas. Admite supervisión NC, EOL o DEOL.
7. Use sujetacables para fijar todos los cables al gabinete.

   ⓘ **Nota:** Para el gabinete resistente al ataque HSC3030CAR, cubra todos los orificios no utilizados con tapones de los plástico que se envían con el gabinete.

   ⓘ **Nota:** No conecte el módulo adaptador de alimentación a un receptáculo controlado por un interruptor.

Cableado de la fuente de alimentación

El adaptador de la fuente de alimentación puede montarse fuera del gabinete. Use la siguiente guía para determinar la distancia y el calibre adecuados:

Distancia (m/pies)	Calibre (AWG)
2 / 6,5	22
3 / 10	20
4 / 13	18

Diagrama de cableado NA de HS3032/HS3128/HS3248 en HSC3010C

Este diagrama muestra el despliegue de los cables con y sin energía limitada en el interior del gabinete. Los cables de la batería y el cable de CA no tienen limitación de energía, todos los demás cables sí.

Figura 9: Cableado de panel para HSC3010C

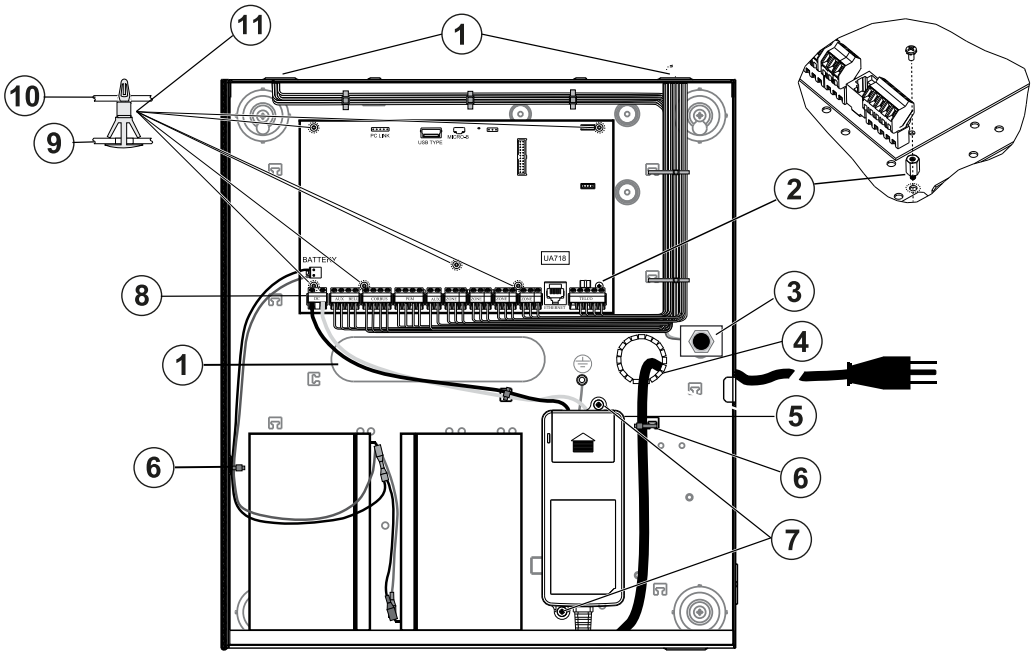

Leyenda	Descripción
1	Punto de entrada/salida del cableado de energía limitada
2	Soporte de metal
3	Interruptor antisabotaje y soporte de montaje
4	Pasacables de plástico (no incluida)
5	Adaptador de alimentación
6	Sujetacables (no suministrado)
7	Tornillos de montaje del adaptador de alimentación
8	Cableado de CC desde el adaptador de corriente hasta el controlador de alarma
9	Armario
10	Tablero de PC
11	Separador

Montaje del HSC3010C

Para la instalación del HSC3010C, siga los siguientes pasos:

1. Si está montando la fuente de alimentación dentro del gabinete, use el hardware suministrado.

   ⓘ **Nota:** Se debe mantener una separación mínima de 6,4 mm en todos los puntos entre el cableado de la batería/CA y todas las demás conexiones de cableado. No tienda ningún cable por encima de la placa de circuitos. Mantenga una separación mínima de 25,4 mm.

2. Instale el pasacables (disponible por separado: N.º de pieza 57000933) en la abertura de la parte posterior del gabinete. Guíe el cable de CA del gabinete a través de la abertura indicada en el diagrama.
3. Si monta la fuente de alimentación fuera del gabinete, fíjela a la pared utilizando los accesorios adecuados. Guíe los cables de CC al gabinete y asegúrelos con el sujetacables.
4. Utilice un separador metálico y atornille en la posición indicada. Asegúrese de que el tornillo y el separador estén bien asegurados para establecer la conexión a tierra.

ⓘ **Nota:** Para aplicaciones comerciales contra incendio homologadas por ULC, use el modelo de gabinete HSC3010CR.

Fuente de alimentación

Primaria: 120 V CA, 60 Hz, Clase VI; Secundaria: 18 V CC, 3,6 A

Módulo del adaptador de alimentación: HS65WPSNA

ⓘ **Nota:** No conecte el adaptador de alimentación a un receptáculo controlado por un interruptor.

Diagrama de cableado del HS3032/HS3128/HS3248 en el gabinete HSC3010C (solo Argentina)

Este diagrama indica la instalación de componentes en el gabinete HSC3010C.

Figura 10: Cableado de HS3032/HS3128/HS3248 en HSC3010C (Argentina)

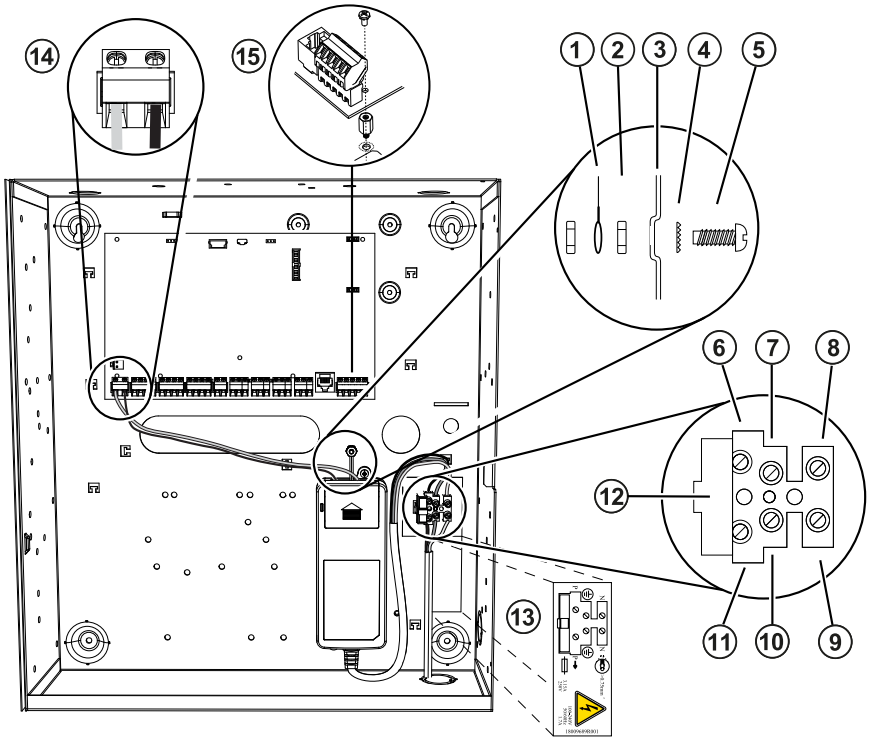

Leyenda	Descripción
1	Conexión de tierra. Conectar a la conexión EGND del adaptador de alimentación cuando este adaptador está montado en el gabinete.
2	Tuerca

Leyenda	Descripción
3	Gabinete
4	Arandela de estrella
5	Perno
6	Al adaptador de corriente (negro - vivo)
7	Al adaptador de corriente (verde - EGND)
8	Al adaptador de corriente (azul - neutro)
9	CA en (neutro)
10	EGND
11	CA en (vivo)
12	Fusible (reemplazar el fusible por uno del mismo tipo; 20 mm, valor nominal de 250 V/3,15 A de fusión lenta
13	Agregue la etiqueta de mylar donde se muestra
14	Conecte la fuente de alimentación a CC +/- en el controlador de la alarma
15	Utilice un separador metálico y atornille en la posición indicada. Asegúrese de que el tornillo y el separador estén bien asegurados para establecer la conexión a tierra.

Diagrama de cableado de NA para HS3032/HS3128/HS3248 en HSC3020C

Este diagrama muestra el enrutamiento de los cables con y sin energía limitada en el interior del gabinete. Los cables de la batería y el cable de CA no tienen energía limitada. El resto del cableado tiene energía limitada.

Figura 11: Cableado del panel para HSC3020C (para Norteamérica)

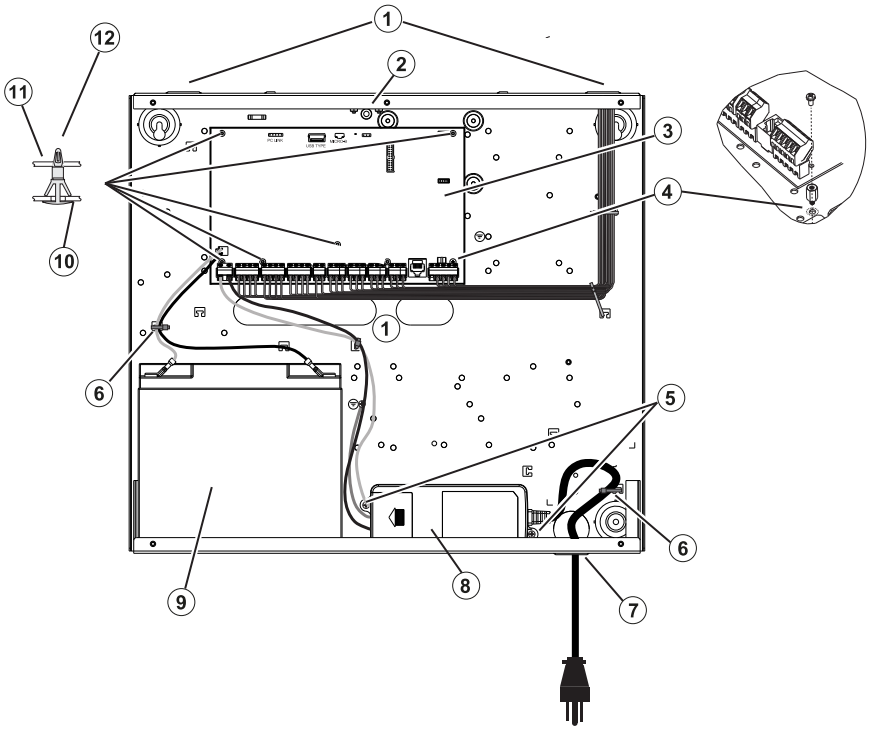

Leyenda	Descripción
1	Puntos de entrada/salida de energía limitada
2	Interruptor antisabotaje y soporte de montaje
3	HS3032 / HS3128 / HS3248
4	Separador metálico. Asegúrese de que el tornillo y el separador estén bien asegurados para establecer la conexión a tierra.
5	Tornillos de montaje de la fuente de alimentación
6	Sujetacables (no suministrados)
7	Pasacables (no suministrado)
8	Adaptador de alimentación
9	Battería (4 Ah/7Ah/2 x 7 Ah/17 Ah)
10	Armario
11	Tablero de PC
12	Separador

Montaje del HSC3020C

1. Si está montando la fuente de alimentación dentro del gabinete, sujétela como se indica en la Figura 2-9 utilizando los componentes proporcionados.

   ⓘ **Nota:** Se debe mantener una separación mínima de 6.4 mm en todos los puntos entre el cableado de la batería/CA y todas las demás conexiones de cableado. No tienda ningún cable por encima de la placa de circuitos. Mantenga al menos una separación de 1 pulgada (25,4 mm).

2. Instale el pasacables (disponible por separado - p/n 57000933) en la abertura de la parte posterior del gabinete como se indica en la figura 2-4. Enrute el cable de CA hacia afuera del gabinete mediante la abertura indicada en el diagrama.
3. Si monta la fuente de alimentación fuera del gabinete, fíjela a la pared utilizando los accesorios adecuados. Enrute los cables de CC hacia dentro del gabinete y asegúrelos con las correas de sujeción de cables. Consulte la Figura 2-9 para ver la longitud/el calibre del cable aprobado.

Fuente de alimentación

Primaria: 120 V CA, 60 Hz, Clase VI; Secundaria: 18 V CC, 3,6 A

Módulo del adaptador de alimentación: HS65WPSNA

Instalación del HSM3204CX en el gabinete HSC3010C

El siguiente diagrama indica el enrutamiento de los cables con y sin energía limitada en el interior del gabinete. Los cables de la batería y el cable de CA no tienen energía limitada. El resto del cableado tiene energía limitada.

Figura 12: HSM3204CX en gabinete HSC3010C

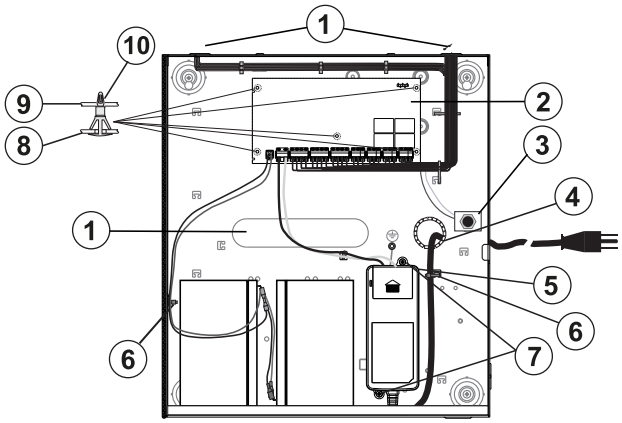

Leyenda	Descripción
1	Punto de entrada/salida del cableado de energía limitada
2	HSM3204CX
3	Interruptor de sabotaje y soporte de montaje
4	Pasacables de plástico (no suministrado, pieza 57000933)
5	Adaptador de alimentación
6	Sujetacables (no suministrado)
7	Tornillos de montaje del adaptador de alimentación
8	Gabinete
9	Tablero de PC
10	Separador

Fuente de alimentación

Primaria: 120 V CA, 60 Hz, Clase VI; Secundaria: 18 V CC, 3,6 A

Módulo del adaptador de alimentación: HS65WPSNA

Diagrama de cableado para Norteamérica del HSM3204CX en el gabinete HSC3020C

Este diagrama muestra el enrutamiento de los cables con y sin energía limitada en el interior del gabinete. Los cables de la batería y el cable de CA no tienen energía limitada. El resto del cableado tiene energía limitada.

Figura 13: Cableado para Norteamérica del HSM3204CX en el gabinete HSC3020C

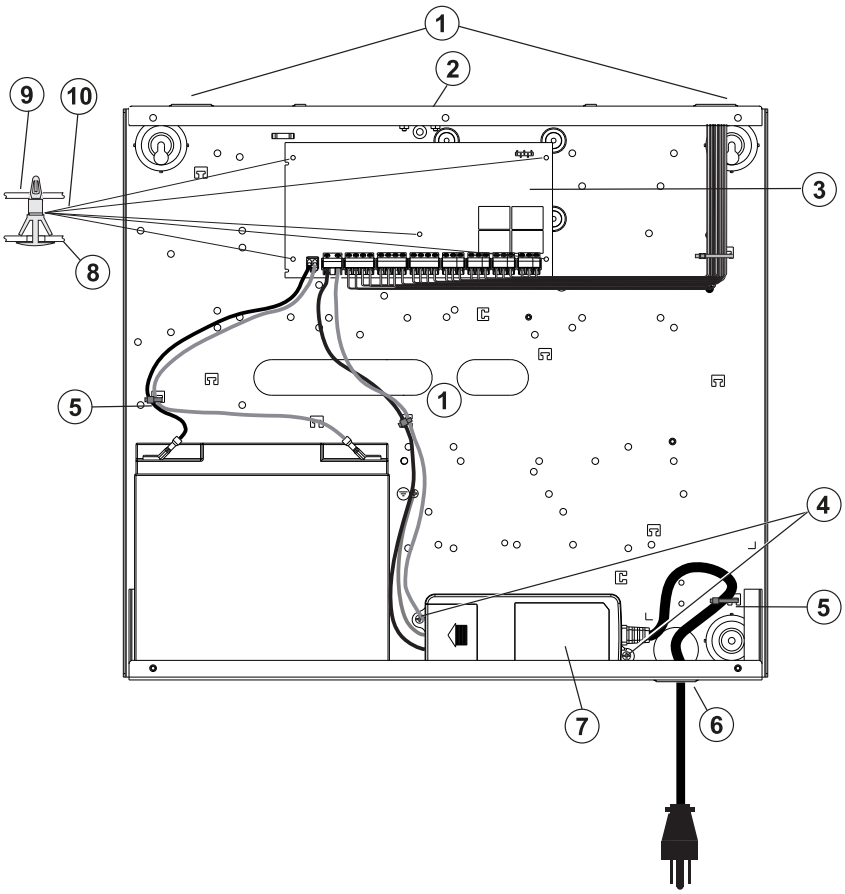

Leyenda	Descripción
1	Puntos de entrada/salida de energía limitada
2	Interruptor de sabotaje y soporte de montaje
3	HSM3204CX
4	Tornillos de montaje de alimentación
5	Sujetacables (no suministrado)
6	Pasacables (no suministrado)
7	Adaptador de alimentación
8	Gabinete
9	Tablero de PC
10	Separador

Fuente de alimentación

Primaria: 120 V CA, 60 Hz, Clase VI; Secundaria: 18 V CC, 3,6 A

Módulo del adaptador de alimentación: HS65WPSNA

Instalación del HSM3350 en el gabinete HSC3010C

El siguiente diagrama indica el enrutamiento de los cables con y sin energía limitada en el interior del gabinete. Los cables de la batería y el cable de CA no tienen energía limitada. El resto del cableado tiene energía limitada.

Figura 14: HSM3350 en gabinete HSC3010C

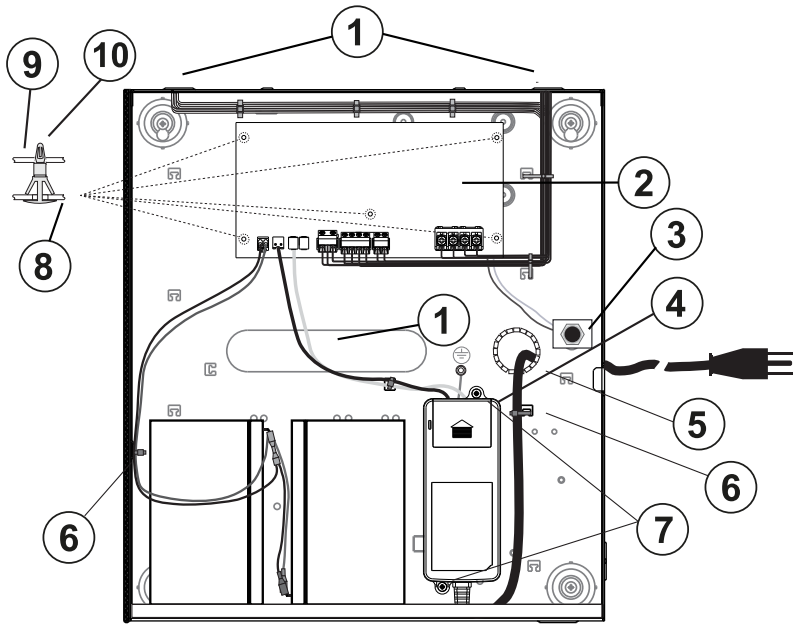

Leyenda	Descripción
1	Punto de entrada/salida del cableado de energía limitada
2	HSM3204CX
3	Interruptor de sabotaje y soporte de montaje
4	Adaptador de alimentación
5	Pasacables de plástico (no incluida)
6	Sujetacables (no suministrado)
7	Tornillos de montaje del adaptador de alimentación
8	Gabinete
9	Tablero de PC
10	Separador

Fuente de alimentación

Primaria: 120 V CA, 60 Hz, Clase VI; Secundaria: 18 V CC, 3,6 A

Módulo del adaptador de alimentación: HS65WPSNA

Cableado de Norteamérica para HSM3350 en el gabinete HSC3020C

Este diagrama muestra el enrutamiento de los cables con y sin energía limitada en el interior del gabinete. Los cables de la batería y el cable de CA no tienen energía limitada. El resto del cableado tiene energía limitada.

Figura 15: Cableado de Norteamérica para HSM3350 en el gabinete HSC3020C

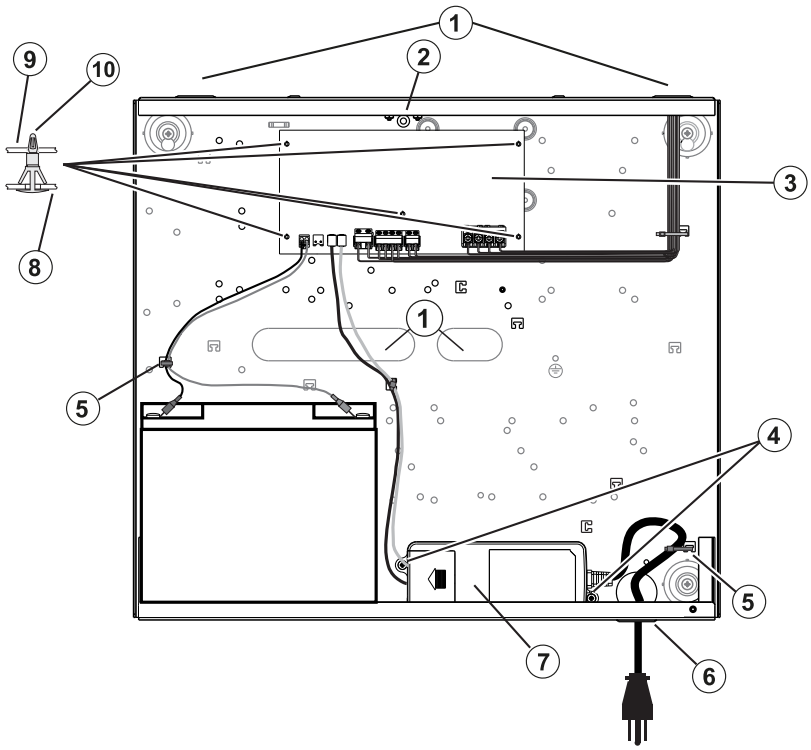

Leyenda	Descripción
1	Punto de entrada/salida del cableado de energía limitada
2	Interruptor antisabotaje y soporte de montaje
3	HSM3350
4	Tornillos de montaje del adaptador de alimentación
5	Sujetacables (no suministrado)
6	Pasacables (no suministrado)
7	Adaptador de alimentación
8	Armario
9	Tablero de PC
10	Separador

Fuente de alimentación

Primaria: 120 V CA, 60 Hz, Clase VI; Secundaria: 18 V CC, 3,6 A

Módulo del adaptador de alimentación: HS65WPSNA

Instalación del HS3032/HS3128/HS3248 en el gabinete HSC3020C (modelos para la UE)

Figura 16: Cableado del panel para el gabinete HSC3020C (UE)

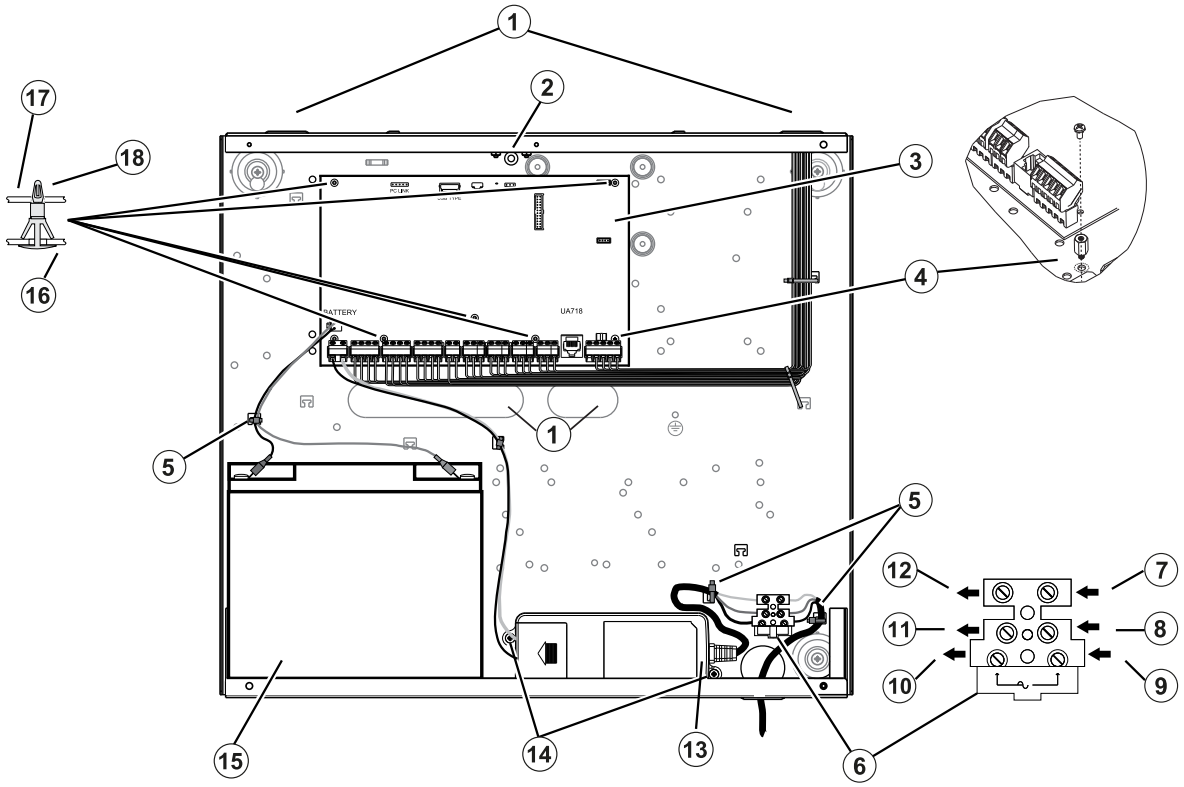

Leyenda	Descripción
1	Punto de entrada/salida del cableado de energía limitada
2	Interruptor de sabotaje y soporte de montaje
3	HS3032/HS3128/HS3248. Use un alambre de calibre 14 a 22 AWG
4	Separador metálico. Asegúrese de que el tornillo y el separador estén bien asegurados para establecer la conexión a tierra.
5	Sujetacables (no suministrado)
6	Fusible (reemplazarlo por uno del mismo tipo, 20 mm, con una capacidad nominal de 250 V/3.15 A de fusión lenta).
7	Ent. de CA (azul - neutro)
8	EGND (verde/amarillo)
9	Ent. de CA (marrón - vivo)
10	Al módulo del adaptador de alimentación (marrón - vivo)
11	Al módulo del adaptador de alimentación (verde/amarillo - EGND)
12	Al módulo del adaptador de alimentación (azul - neutro)
13	Adaptador de alimentación
14	Tornillos de montaje del adaptador de alimentación
15	Batería: 1 x 17 Ah/12 V o para tipo de batería de plomo ácido sellada NFA2P 1 x 18 Ah/12 V

Leyenda	Descripción
16	Gabinete
17	Tablero de PC
18	Separador

Instalación del HSC3020C

Para la instalación del HSC3020C, siga los siguientes pasos:

1. Guíe la línea de CA a través de la abertura en la parte inferior del gabinete y asegúrela usando el sujetacables como se muestra en la figura 2-14.
2. Conecte los cables de CA al bloque de fusibles como se muestra en la figura.

   ⓘ **Nota:** Coloque el sujetacables sobre el aislamiento de los cables, evite colocarlo directamente sobre los cables de CA expuestos.

   ⚠ **ADVERTENCIA:** Las conexiones incorrectas pueden causar una falla PTC o una operación inadecuada. Inspeccione el cableado y asegúrese de que las conexiones sean correctas antes de aplicar la alimentación.

Notas de instalación EN

⚠ **ADVERTENCIA:** Alto voltaje: Desconecte la alimentación de CA y las líneas telefónicas antes de realizar tareas de mantenimiento.

1. La conexión a la red eléctrica se debe realizar según las reglas y los reglamentos de las autoridades locales: En el Reino Unido, según BS6701. Se debe proporcionar un dispositivo apropiado de la desconexión como parte de la instalación del edificio. Donde no sea posible confiar en la identificación del NEUTRO en el SUMINISTRO DE LA RED DE CA, el dispositivo de desconexión debe desconectar ambos polos simultáneamente (LÍNEA y NEUTRO). El dispositivo desconectará el suministro durante el mantenimiento.
2. El gabinete del equipo se debe asegurar a la estructura del edificio antes de la operación.
3. Descarte las baterías usadas de acuerdo con la normativa sobre recuperación de residuos y reciclado aplicable al mercado previsto.
4. Se pueden utilizar dos baterías para proporcionar el tiempo de respaldo necesario.

Los siguientes módulos son opcionales:

- Una ranura para un HSM3350 con una batería de 17 Ah y una fuente de alimentación HS65WPS montada internamente.
- Dos ranuras para HSM3408, HSM2955, HSM3204CX

Fuente de alimentación

Primaria: De 100 V CA a 240 V CA, 50 Hz a 60 Hz, Clase 6; Secundaria: 18 V CC, 3,6 A

Módulo del adaptador de alimentación: HS65WPS

Instalación y cableado en el HSC3020CP

El gabinete HSC3020CP se envía con el conjunto de PCB, el adaptador de alimentación HS65WPS, el bloque de fusibles y el interruptor de sabotaje, que se instalará como se muestra en Figura 17. El comunicador celular (si se incluye), el interruptor de sabotaje de la caja, la batería y la CA deben conectarse como se muestra en Figura 17 y Figura 18. Utilice cables calibre 14 a 22 AWG.

⚠ **ADVERTENCIA:** Conecte la alimentación de CA y las líneas telefónicas solo después de que todos los módulos estén instalados y el cableado esté completo.

ⓘ **Nota:** En el caso de sistemas con certificación NFA2P, todos los componentes están preinstalados en el gabinete.

Para instalar los componentes en el alojamiento HSC3020CP, ejecute los pasos siguientes:

1. Use los seis tornillos de tamaño número 4 proporcionados para atornillar la PCB en el alojamiento.
2. Use los dos tornillos de tamaño número 6 proporcionados para atornillar el adaptador de corriente en el alojamiento.
3. Presione el bloque de fusibles para colocarlo en el alojamiento. Para obtener más información, consulte la leyenda 3 en Figura 17.
4. Presione el interruptor de manipulación para colocarlo en el soporte en el alojamiento. Para obtener más información, consulte la leyenda 4 en Figura 17.
5. Conecte el interruptor de antisabotaje a los terminales COM y ZONE en el panel de control. Para obtener más información, consulte la leyenda 15 en Figura 18.
6. Guíe la línea de CA a través de la abertura en la parte inferior del gabinete y asegúrela usando el sujetacables como se muestra en Figura 18.
7. Conecte los cables de CA al bloque de fusibles como se muestra en Figura 18.

   ⓘ **Nota:** Coloque el sujetacables sobre el aislamiento de los cables, evite colocarlo directamente sobre los cables de CA expuestos.
8. Conecte el adaptador de corriente al bloque de terminales. Para obtener más información, consulte las leyendas 7 y 12 en Figura 18.

   ⓘ **Nota:** Use precintos para asegurar el cable del adaptador de corriente. Para obtener más información, consulte la leyenda 5 en Figura 18.
9. Conecte el cable de puesta a tierra desde el adaptador de corriente al panel de control. Para obtener más información, consulte la leyenda 14 en Figura 18.

Figura 17: Instalación de los componentes en el alojamiento HSC3020CP

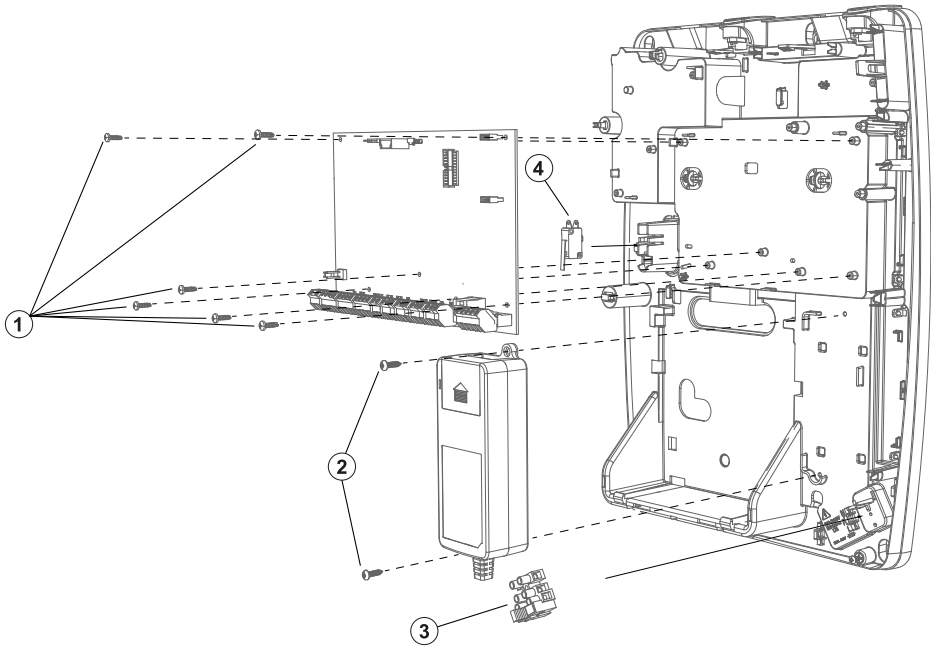

Leyenda	Descripción
1	Tornillos de tamaño número 4
2	Tornillos de tamaño número 6
3	Bloque de fusibles
4	Interruptor antisabotaje (asegúrese de respetar la orientación correcta)

Figura 18: Cableado de HSC3020CP

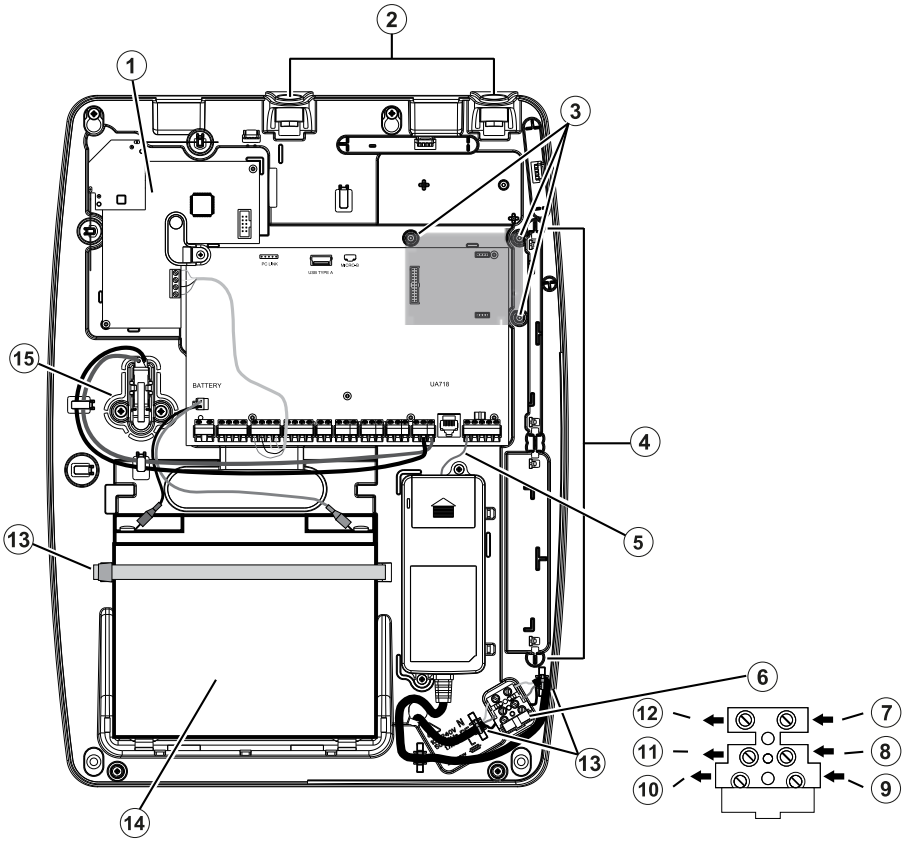

Leyenda	Descripción
1	Módulo de transmisor-receptor HSM2HOST8
2	Puertos de antena
3	Puntos de fijación del comunicador celular (usar los tornillos suministrados)
4	Ranuras para módulos de expansión (2)
5	Cable de puesta a tierra del adaptador de corriente
6	Fusible (reemplazarlo por uno del mismo tipo, 20 mm, con una capacidad nominal de 250 V/3.15A de fusión lenta).
7	Al adaptador de corriente (azul - neutral)
8	Al adaptador de corriente (verde/amarillo - TIERRA E.)
9	Al adaptador de corriente (marrón - vivo)

10	Ent. de CA (marrón - vivo)
11	EGND (verde/amarillo)
12	Ent. de CA (azul - neutro)
13	Fijar con sujetacables a través del canal provisto
14	Batería de plomo ácido sellada (1 x 17Ah/12 V; para NFA2P 1 x 18 Ah/12 V)
15	Interruptor antisabotaje (cable a COM y ZONE)

Diagrama de cableado del HSM3204CX en el gabinete HSC3020C

Este diagrama muestra el enrutamiento de los cables con y sin energía limitada en el interior del gabinete. Los cables de la batería y el cable de CA no tienen energía limitada. El resto del cableado tiene energía limitada.

Figura 19: Cableado de HSM3204CX para gabinete HSC3020C

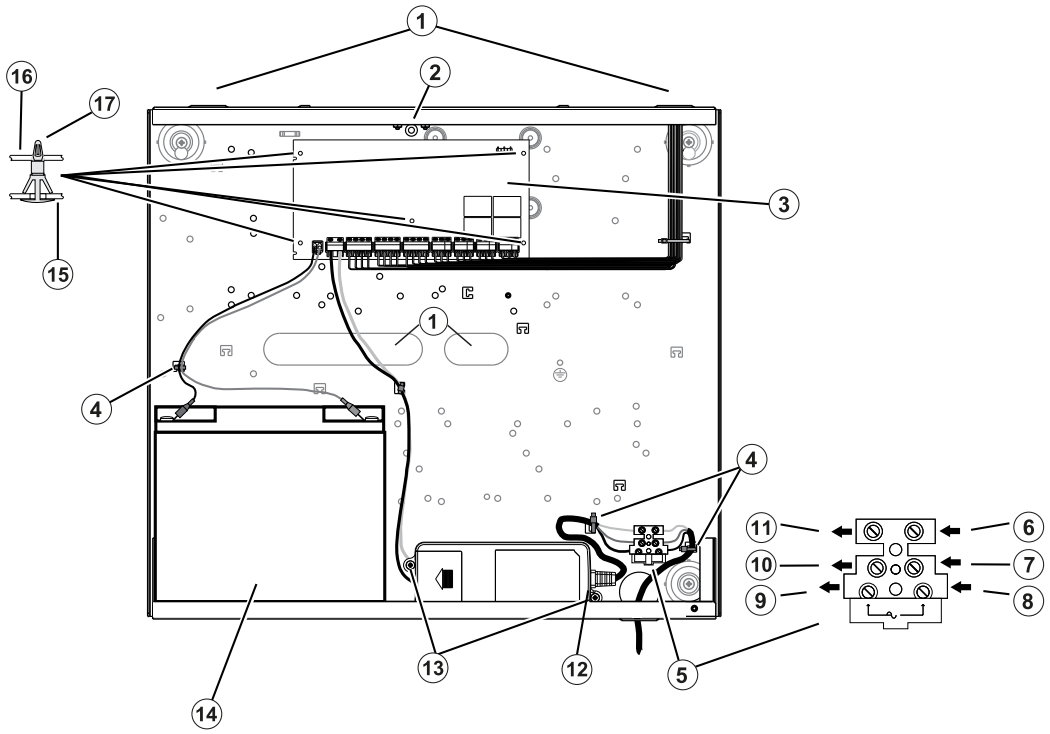

Leyenda	Descripción
1	Punto de entrada/salida del cableado de energía limitada
2	Interruptor de sabotaje y soporte de montaje
3	HSM3350
4	Sujetacables
5	Fusible (reemplazarlo por uno del mismo tipo, 20 mm, con una capacidad nominal de 250 V/3.15 A de fusión lenta.
6	Ent. de CA (azul/neutro)
7	EGND (verde/amarillo)
8	Ent. de CA (marrón - vivo)
9	Al módulo del adaptador de alimentación (marrón - vivo)

Leyenda	Descripción
10	Al módulo del adaptador de alimentación (verde/amarillo - EGND)
11	Al módulo del adaptador de alimentación (azul - neutro)
12	Adaptador de alimentación
13	Tornillos de montaje del adaptador de alimentación
14	Batería: 1 x 17 Ah/12 V o para tipo de batería de plomo ácido sellada NFA2P 1 x 18 Ah/12 V
15	Gabinete
16	Tablero de PC
17	Separador

Fuente de alimentación

Primaria: De 100 V CA a 240 V CA, 50 Hz a 60 Hz, Clase 6; Secundaria: 18 V CC, 3,6 A

Módulo del adaptador de alimentación: HS65WPS

Diagrama de cableado del HSM3350 en el gabinete HSC3020C

El HSM3350 es un módulo de alimentación supervisado de 3A, 12 V CC con salidas AUX duales y reservas duales de batería. La conexión Corbus de 4 hilos proporciona comunicación entre el módulo y el panel de alarma. Conecte las terminales ROJ, NEG, AMR y VER a las terminales Corbus en el controlador de alarma.

Figura 20: Cableado de HSM3350 para el gabinete HSC3020C

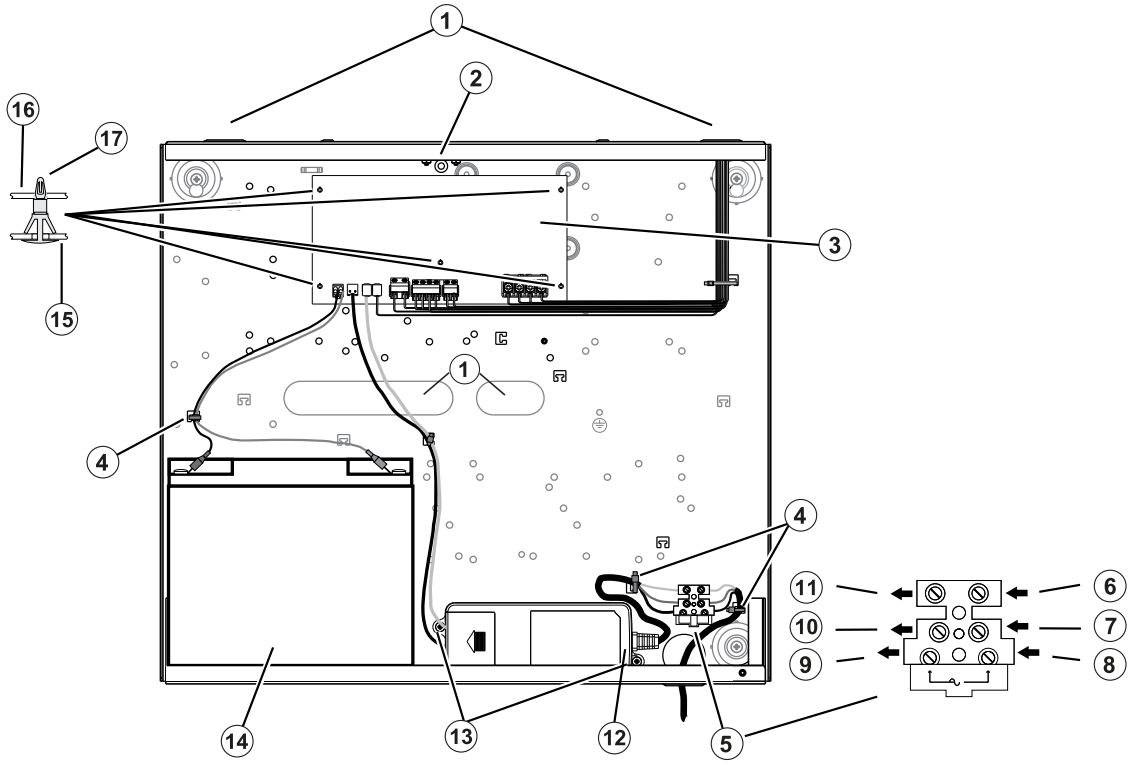

Leyenda	Descripción
1	Punto de entrada/salida del cableado de energía limitada
2	Interruptor de sabotaje y soporte de montaje
3	HSM3350
4	Sujetacables
5	Fusible (20 mm, valor nominal de 250 V/3.15 A de fusión lenta; reemplazar el fusible por otro del mismo tipo)
6	Ent. de CA (azul - neutro)
7	EGND (verde/amarillo)
8	Ent. de CA (marrón - vivo)
9	Al módulo del adaptador de alimentación (marrón - vivo)
10	Al módulo del adaptador de alimentación (verde/amarillo - EGND)
11	Al módulo del adaptador de alimentación (azul - neutro)
12	Adaptador de alimentación
13	Tornillos de montaje del adaptador de alimentación
14	Batería: 1 x 17 Ah/12 V o para tipo de batería de plomo ácido sellada NFA2P 1 x 18 Ah/12 V
15	Gabinete
16	Tablero de PC
17	Separador

Descripciones del terminal

Las siguientes terminales están disponibles en el PowerSeries Pro controlador de alarma.

Tabla 3: Descripciones del terminal

Terminal	Descripción
BAT+, BAT-	Terminales de la batería. Utilícelos para suministrar energía de reserva durante un corte de energía y corriente adicional cuando el sistema demande exceder la salida de energía del adaptador. No conecte la batería hasta que el resto del cableado se haya completado.
CD +, CD -	El adaptador de alimentación HS65WPS suministra una potencia alimentada de 18 V CC al controlador de alarma. ⓘ **Nota:** Las aplicaciones con certificación CE/EN utilizan el adaptador de alimentación HS65WPS. Las aplicaciones con certificación UL/ULC utilizan el adaptador de alimentación HS65WPSNA. Las apliciones comerciales contra incendio con certificación ULC y las de Nivel 4 de seguridad contra robo comerciales con certificación ULC utilizan el adaptador de alimentación HS65WPSNA.
AUX+, AUX-	Terminales auxiliares. Utilícelos para conectar detectores de energía, relés, luces LED, etc. (2 A máx.). Conecte el lado positivo del dispositivo a una de las tres terminales AUX+ y el lado negativo a AUX- o COM.
SIRENA+, SIRENA-	Alimentación al Timbre/Sirena (700 mA continuos, 2 A máx. en corto plazo). Conecte el lado positivo de cualquier dispositivo de advertencia de alarma con SIRENA+, y el lado negativo con SIRENA-. ⓘ **Nota:** Para las aplicaciones con certificación EN50131 y UL/ULC, utilice una carga máxima de 700 mA en la salida de la SIRENA.

Tabla 3: Descripciones del terminal

Terminal	Descripción
ROJ, NEG, AMR, VER	Terminales Corbus. Utilice para brindar energía y comunicación entre el controlador de alarma y los módulos conectados. Cada módulo tiene cuatro terminales Corbus que se deben conectar con Corbus.
PGM1 a PGM4	Terminales de salida programables. Utilícelos para activar dispositivos comoluces LED, relés, zumbadores, etc. (PGM1, PGM4: 100 mA; PGM2: 300 mA o puede configurarse para usarse como interfaz de detector de humo de 2 cables, corriente de bucle máx. de 100 mA; PGM3: 300 mA (disparador negativo) o 1 A (disparador positivo)
Z1 a Z8 COM	Terminales de entrada de zona. Cada zona debería tener un dispositivo de detección; sin embargo, se pueden cablear varios dispositivos de detección a la misma zona.
EGND	Conexión de tierra
ETHERNET	Puerto Ethernet
TIP, RING, T-1, R-1	Terminales de línea telefónica

Tendido del cable para energía limitada e ilimitada

La entrada del cable para el cableado de energía limitada debe estar separado por un acceso de entrada diferente del cableado de energía ilimitada.

Cableado Corbus

Las terminales Corbus ROJ y NEG se utilizan para proporcionar alimentación mientras que AMR y VER se usan para comunicaciones de datos. Las 4 terminales Corbus del controlador de alarma se deben conectar con las 4 terminales Corbus o con los alambres de cada módulo. Las condiciones siguientes se aplican:

- El Corbus debe funcionar con 18 a 22 AWG cuádruples, preferiblemente con dos pares trenzados.
- Los módulos pueden tenderse hasta el panel, conectarse en serie o derivados en T.
- No utilice alambre blindado para el cableado de Corbus.

ⓘ **Nota:** Cualquier módulo se puede conectar en cualquier lugar en el Corbus. No se requieren tendidos separados para teclados, ampliadores de zona, etc.

ⓘ **Nota:** Ningún módulo puede tener más de 1000 pies/ 305 m (de longitud de cable) desde el panel. **No utilice alambre blindado para el cableado de Corbus.**

Figura 21: Cableado Corbus

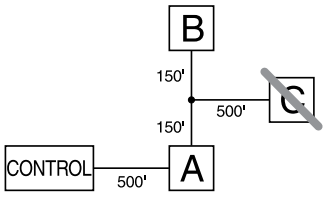

El módulo (A) está cableado correctamente porque está dentro de 1000 pies/305 m desde el panel, en distancia de cable. El módulo (B) está cableado correctamente porque está dentro de 1000 pies/305 m desde el panel, en distancia de cable. El módulo (C) NO está cableado

correctamente porque está a más de 1,000 pies/305 m desde el panel. En el caso de modelos que requieren más de 1000 pies/305 m desde el panel principal, se puede usar una fuente de alimentación HSM3204CX y/o un extensor Corbus.

Corrientes nominales

Para que el sistema funcione correctamente, la salida de potencia del controlador de alarma y los módulos de fuente de alimentación no pueden excederse. Utilice los datos siguientes para asegurarse de que la corriente disponible no se exceda.

Tabla 4: Tabla 5 Valores nominales de salida del sistema

Dispositivo	Salida	Clasificación (12 V CC)
HS3032 HS3128 HS3248	AUX Corbus:	2 A. Reste el consumo de corriente indicado para cada teclado, módulo de expansión y accesorio conectado al AUX o Corbus. Por lo menos debe reservarse 100 mA para el Corbus.
	SIRENA:	700 mA de consumo continuo de corriente. 2 A por períodos cortos. Disponible solamente con la batería de reserva conectada. NO exceda la carga de 700 mA para aplicaciones certificadas EN o UL/ULC.
HSM3350	AUX1: AUX2:	3 A. Reste el consumo de corriente indicado para cada teclado, módulo de expansión y accesorio conectado al AUX.
HSM3408	AUX:	500 mA. Consumo continuo de corriente. Reste para cada dispositivo conectado. Reste la carga total en esta terminal de la salida AUX/Corbus del panel de alarma.
HSM3204CX	AUX/Corbus:	2 A. de consumo continuo de corriente. Reste para cada dispositivo conectado.
HSM2208	AUX:	250 mA. Consumo continuo de corriente. Reste para cada dispositivo conectado. Reste la carga total en esta terminal de la salida AUX/Corbus del panel de alarma.
HSM2108	AUX:	100 mA. Reste para cada dispositivo conectado. Reste la carga total en esta terminal de la salida AUX/Corbus del panel.

Cálculo de la corriente del controlador de la alarma

Máxima (en espera o en alarma)

AUX (2 A máx. incluidos PGM 1-4)	
Corbus (2 A máx.)***	
PCLink+ (200 mA)	
USB (500 mA máx.)	
Módulo de celda (20 mA inactivo)	
Total (no debe exceder 2 A)	

*** Para las aplicaciones homologadas por UL, ULC y Comerciales, la corriente en espera y de alarma no debe exceder 2 A.

ⓘ **Nota:** Para las aplicaciones EN50131, UL, ULC y Lista comercial, la corriente total de espera y de alarma no puede exceder los valores en Carga auxiliar y Selección de batería para el tipo de instalación aplicable.

Problema de sobrecorriente

Si la corriente total de los componentes internos del panel y de todas las salidas supera el umbral de 2,1 A durante un período superior a 5 minutos, se genera un problema de sobrecorriente. El problema se restaura cuando la corriente desciende por debajo del umbral de 2,0 A. No exceda el umbral de 2,0 A combinado entre AUX y Corbus.

ⓘ **Nota:** La corriente total no incluye la corriente de la sirena ni la carga de la batería.

Pérdida de línea

Debe considerarse la pérdida del voltaje a través de la resistencia del alambre para todas las instalaciones. Para asegurar el correcto funcionamiento, se debe suministrar al menos 12,5 V CC a todos los módulos del sistema (cuando se conecta la CA y la batería está completamente cargada). Si se suministra menos de 12,5 V CC, el funcionamiento del sistema se verá afectado de forma negativa.

Para corregir el problema, trate alguna de las opciones siguientes:

1. Conecte una HSM2300/2204/3350/3204CX fuente de alimentación entre el controlador de la alarma y el módulo para proporcionar alimentación adicional al Corbus.
2. Reduzca la longitud del tendido del Corbus al módulo.
3. Aumente el calibre del cable.

Límites de capacitancia

Un aumento de capacitancia en el Corbus afecta la transmisión de datos y hace que el sistema sea más lento. La capacitancia aumenta por cada pie de alambre agregado al Corbus. El grado de la capacitancia del cable usado determinará la longitud máxima del Corbus.

Por ejemplo: un cable de calibre 22, no blindado y con 4 conductores tiene una capacitancia nominal típica de 20 pF por pie (es decir, 20 nF/1000 pies). Por cada 1000 pies de cable agregado – sin importar donde está tendido – la capacitancia del Corbus aumenta en 20 nF.

La tabla siguiente indica la distancia total del alambre permisible para el valor de capacitancia del alambre usado:

Tabla 5: Capacitancia del alambre

Capacitancia del alambre cada 1000 pies (300 m)	Longitud total del alambre de Corbus
15 nF	5300 pies/1616 m
20 nF	4000 pies/1220 m
25 nF	3200 pies/976 m
30 nF	2666 pies/810 m
35 nF	2280 pies/693 m
40 nF	2000 pies/608 m

Instalación de los módulos

Quite toda la alimentación del sistema mientras conecta los módulos con el controlador de la alarma.

Expansores de zona

El controlador de la alarma principal tiene terminales de conexión para las zonas 1 a 8. Se pueden agregar módulos de expansión de zona adicionales HSM2108 y HSM3408 para aumentar el número de zonas en el sistema. Cada expansor de zona consta de un grupo de 8 zonas. En el registro, el expansor de zona se asigna automáticamente a la siguiente ranura de expansor de 8 zonas

disponible/ranura de expansor de Corbus. Conecte las terminales ROJ, NEG, AMR y VER a las terminales Corbus en el panel de alarma. Consumo de corriente del tablero: 30 mA.

Figura 22: Expansor de zona HSM2108

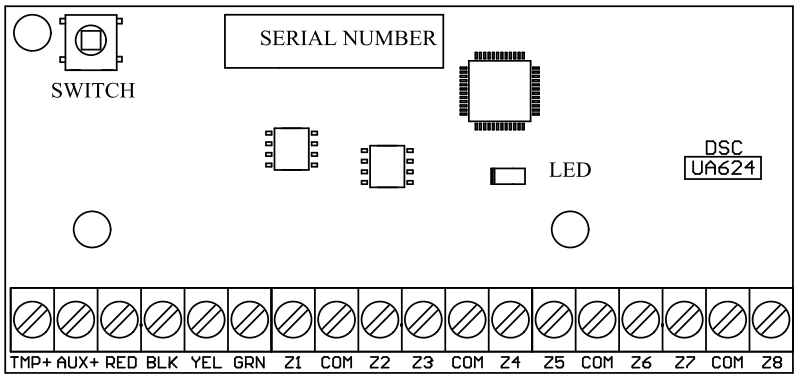

Figura 23: Módulo de expansión de 8 zonas HSM3408

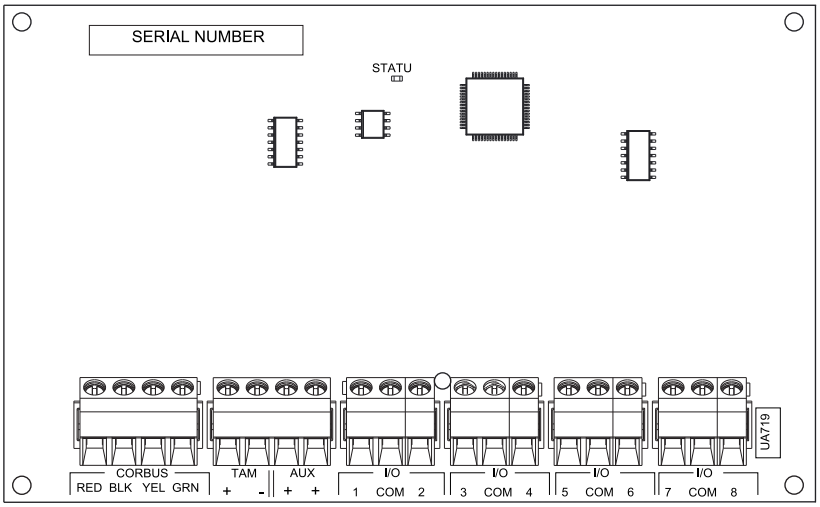

Requisitos de instalación

Antes de instalar el HSM3408, tenga en cuenta los siguientes requisitos:

- Para las versiones 1.02 o posteriores del software de HSM3408, debe instalar una resistencia de derivación de 1,2 kΩ entre los bloques de terminales CORBUS RED y AUX+. La resistencia mantiene un cortocircuito en la salida AUX+ del HSM3408 y evita que la salida afecte a otros dispositivos que están conectados a los terminales Corbus en el panel de control o al repetidor Corbus.

  ⓘ **Nota:** La resistencia viene preinstalada de fábrica. Asegúrese de que la resistencia permanezca conectada durante la etapa de instalación final del módulo HSM3408.

- Para asegurarse de que el módulo funcione correctamente, coloque el cable Corbus con una longitud mínima de 15 metros (49 pies) desde el panel o repetidor Corbus hasta el módulo HSM3408.

Consulte el manual de instalación de los módulos HSM2108 y HSM3408 para obtener más información.

Módulo de audio bidireccional

El módulo de audio bidireccional HSM2955 ofrece la capacidad de Habla/Escucha para la verificación de audio de las alarmas. El controlador de alarma principal tiene una interfaz de enlace de audio analógico de 3 pines para conectar el módulo.

Figura 24: Módulo de audio bidireccional del HSM2955

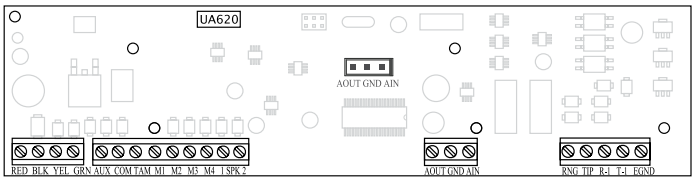

Expansor de salida

El módulo HSM2208 se utiliza para agregar hasta 8 salidas programables de baja corriente al sistema de alarma.

El panel usa la conexión Corbus de 4 hilos para comunicarse con el módulo. Conecte las terminales ROJ, NEG, AMR y VER a las terminales Corbus en el panel de alarma. Consumo de corriente del tablero: 40 mA.

Figura 25: Expansor de salida HSM2208

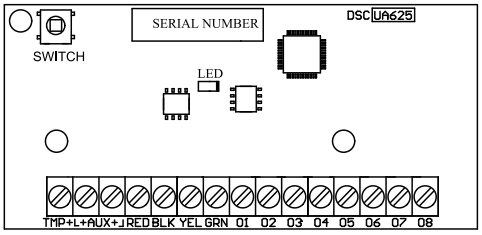

Módulo de transmisor-receptor inalámbrico

El módulo de inalámbrico bidireccional HSM2HOSTx proporciona comunicación entre los dispositivos inalámbricos y el controlador de la alarma. El HSM2HOST debe usarse con el gabinete de plástico HSC3020CP, o en su propio gabinete separado. Conecte el HSM2HOSTx al Corbus de 4 hilos del controlador de la alarma de acuerdo con el diagrama siguiente. Después de que haya terminado el cableado, vuelva a conectar la alimentación al sistema de seguridad. Consumo de corriente del tablero: 35 mA

Figura 26: Diagrama de cableado de HSM2HOSTx

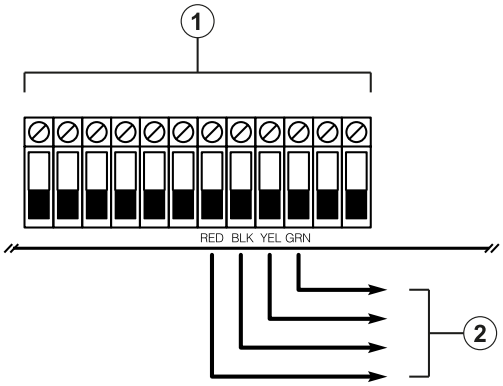

Leyenda	Descripción
1	Panel de control
2	Corbus a HSM2HOST

Cableado de la fuente de alimentación

HSM2300/2204

El módulo de salida de fuente de alimentación/alta corriente HSM2300/2204 proporciona hasta 1 A de corriente adicional y puede ser utilizado para agregar hasta cuatro salidas programables (HSM2204 solamente) al sistema de alarma.

La conexión Corbus de 4 hilos proporciona comunicación entre el módulo y el panel de alarma. Conecte las terminales ROJ, NEG, AMR y VER a las terminales Corbus en el controlador de alarma. Si no se utiliza O1, conectarse a Aux+ con una resistencia de 1 K. El consumo de corriente de la placa es 35 mA. La capacidad de la batería en espera es de al menos de 24 horas para aplicaciones de incendio. La batería recomendada es la DSC modelo BD7-12.

ⓘ **Nota:** Todos los terminales son Clase 2 con energía limitada, excepto por los cables de batería.

Figura 27: Cableado de la fuente de alimentación del HSM2300/2204

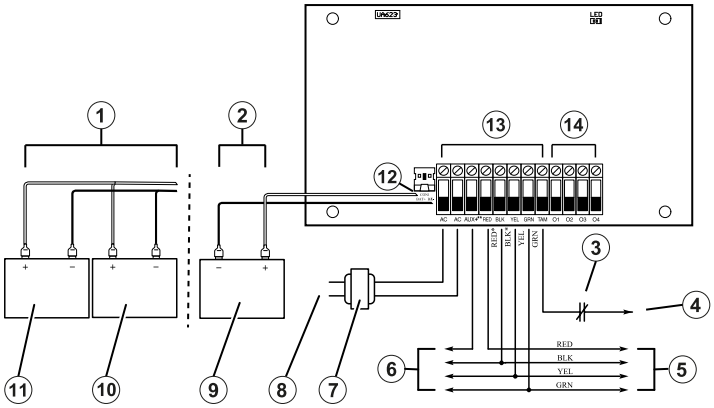

Leyenda	Descripción
1	Aplicaciones de incendio residenciales UL/ULC
2	Aplicaciones de robo residenciales
3	Contacto antisabotaje (normalmente cerrado)
4	A NEG
5	Conexión Corbus al panel de control. ROJO, NEGRO 12 V CC a 20 mA.
6	Conexión AUX al módulo de expansión. Consulte la Tabla de especificaciones anterior para conocer el consumo máximo de corriente.
7	Transformador (16.5 V CA/40 VA. PTD1640U/PTD1640); Clase 2
8	Adaptador de corriente (120 V CA/60 Hz). UE, Sudáfrica, Australia, Nueva Zelanda, etc., 230 V CA, 50 Hz/60 Hz.
9	Battería (12 V, 7 Ah. La corriente de carga máxima de la batería es 360 mA)
10	Battería 1 (12 V, 7 Ah. La corriente de carga máxima de la batería es 360 mA)
11	Batería 2 (mismos valores nominales que Batería 1)
12	Rojo (+) a BAT+; Negro (-) a BAT-

Leyenda	Descripción
13	Supervisado
14	No supervisado

HSM3350

El HSM3350 es un módulo de alimentación supervisado de 3A, 12 V CC con salidas AUX duales y reservas duales de batería. La conexión Corbus de 4 hilos proporciona comunicación entre el módulo y el panel de alarma. Conecte las terminales ROJ, NEG, AMR y VER a las terminales Corbus en el controlador de alarma.

Adaptador de alimentación de modo de conmutación

Se requiere el modelo HS65WPSNA para instalaciones con certificación UL/ULC. Se puede instalar en el interior o exterior del gabinete metálico modelo HSC3010C, con cable conectado a la red eléctrica. Para aplicaciones con nivel de seguridad IV contra incendio y robo comercial homologadas por ULC, use el modelo HS65WPSNAS instalado en el interior del gabinete metálico modelo HSC3010CR o HSC3010C (usando el kit de barrera de alto voltaje), conectado por cable a la red eléctrica.

Entrada principal: 120 V CA/50 Hz/1.7 A máx.

Salida: 18 V CC/3,6 A máx.

Se requiere el modelo HS65WPS para aplicaciones certificadas CE/EN50131. Se instalará dentro de un gabinete metálico modelo HSC3020C, con conexiones cableadas a la red eléctrica.

Entrada principal: 230 V CA/60 Hz/1,7 A máx.

Salida: 18 V CC/3.6 A máx.

Nota: Los dispositivos contra incendio y de seguridad que requieren alimentación de HSM3350 deben estar aprobados por UL/ULC para la aplicación prevista y funcionar en el rango de 10.8 V CC a 12.5 V CC.

Figura 28: Cableado de la fuente de alimentación HSM3350

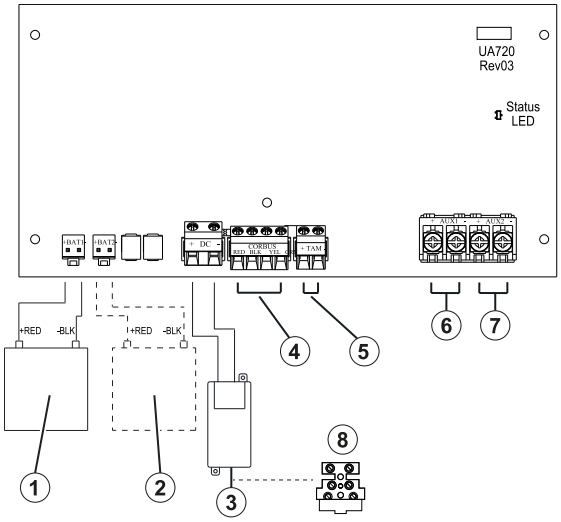

Leyenda	Componente	Descripción
1	Batería 1	12 VDC. 4 Ah/7 Ah/17 Ah.
2	Batería 2	12 VDC. 7 Ah. BAT2 se deberá habilitar en la programación.

Leyenda	Componente	Descripción
3	Adaptador de alimentación	Entrada primaria de 120 V CA, 60 Hz, 1.7 A, cable conectado (aplicaciones UL/ULC). 230 V CA, 50 Hz 1.7 A, cableado (aplicaciones CE/EN50131).
4	Corbus	Se conecta al bus de comunicación del panel de control principal.
5	Contacto antisabotaje NC	Conectar al interruptor antisabotaje instalado en el gabinete para retirar la puerta/cubierta o para retirar la detección de sabotaje de la ubicación de montaje.
6	AUX 1	De 10.8 V CC a 12.5 V CC, 3 A máx. (aplicaciones UL/ULC). ⓘ **Nota:** Salida AUX, compartida con Corbus.
7	AUX2	De 10 V CC a 14 V CC, 3 A máx. con supervisión (aplicaciones EN50131)
8	Fusible	Solo para modelos de la UE; 20 mm, nominal de 250 V/3,15 A de fusión lenta; reemplazar el fusible por otro del mismo tipo.

ⓘ **Nota:** Todos los circuitos están clasificados para instalaciones UL como Potencia limitada/ Potencia limitada Clase II excepto los cables de batería que no son de potencia limitada. No tienda ningún cable por encima de la placa de circuitos. Mantenga al menos una separación de 1 pulgada (25,4 mm). Debe mantenerse un mínimo de 0,25 pulgadas (6,4 mm) de separación en todos los puntos entre el cableado con potencia limitada y todos los otros cableados que no tienen potencia limitada. Inspeccione el cableado y asegúrese de que las conexiones sean correctas antes de aplicar la alimentación.

ⓘ **Nota:** No conecte el adaptador de alimentación a un receptáculo controlado por un interruptor.

Repetidor Corbus

El HSM3204CX es un módulo aislador y repetidor Corbus con cuatro salidas de relé de alta corriente. El módulo dispone de una fuente de alimentación integrada para alimentar al Corbus.

Adaptador de alimentación de modo de conmutación

Se requiere el modelo HS65WPSNA para instalaciones con certificación UL/ULC. Se puede instalar dentro o fuera de la carcasa metálica, modelo HSC3010C, cable conectado a la red eléctrica de CA. Para aplicaciones con nivel de seguridad IV contra incendios y robo comercial homologadas por ULC, use el modelo HS65WPSNAS instalado en el interior del gabinete metálico modelo HSC3010CR o HSC3010C (usando el kit de barrera de alto voltaje), conectado por cable a la red eléctrica.

Entrada principal: 120 V CA/50 Hz/1,7 A máx.

Salida: 18 V CC/3,6 A máx.

Se requiere el modelo HS65WPS para aplicaciones certificadas CE/EN50131. Debe instalarse en el interior del gabinete metálico modelo HSC3020C, conectado por cable a la red eléctrica (ver diagrama de cableado a continuación).

Entrada principal: 230 V CA/60 Hz/1,7 A máx.

Salida: 18 V CC/3,6 A máx.

ⓘ **Nota:** Los dispositivos contra incendios y de seguridad que requieren alimentación del HSM3204CX deben estar aprobados por UL/ULC (o cUL) para la aplicación prevista y funcionar en el rango de 10.8 V CC a 12.5 V CC.

Figura 29: Repetidor Corbus HSM3204CX

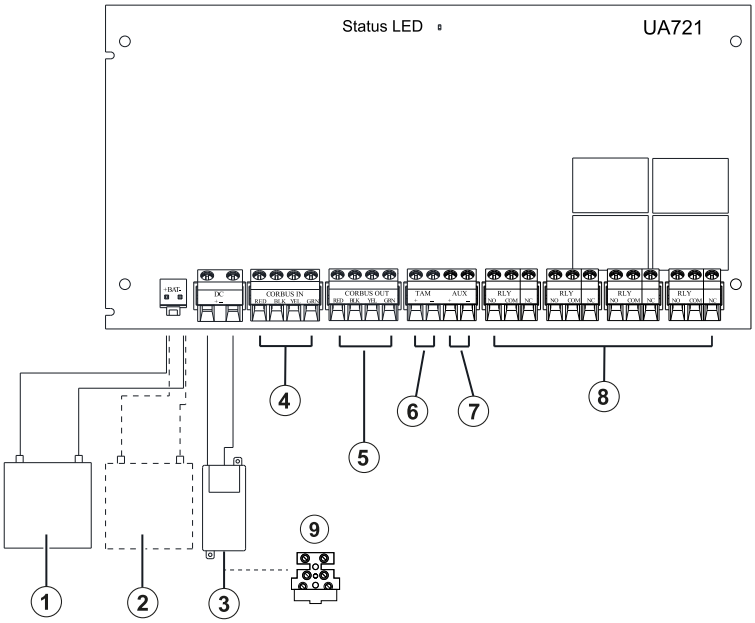

Leyenda	Componente	Descripción
1	Batería 1	12 V CC mínimo 4/7/17 Ah
2	Batería 2	12 V CC mínimo 7 Ah
3	Adaptador de alimentación	Entrada primaria de 120 V CA, 60 Hz, 1.7 A, cable conectado (aplicaciones UL/ULC). 230 V CA, 50 Hz 1.7 A, cableado (aplicaciones CE/EN50131). ⓘ **Nota:** No conecte el adaptador de alimentación a un receptáculo controlado por un interruptor.
4	Entrada Corbus	Se conecta al bus de comunicación del panel de control principal.
5	Salida Corbus (compartida con la salida AUX.	Proporciona conexión de bus del sistema de alarma a más módulos (se utiliza en instalaciones amplias). Supervisado. De 10.8 V CC a 12.5 V CC, 2 A máx. (aplicaciones UL/ULC). De 10 V CC a 14 V CC, 2 A máx. (aplicaciones EN50131).
6	Contacto antisabotaje NC	Conecte al interruptor antisabotaje instalado en el gabinete para retirar la puerta/cubierta o para retirar la detección de sabotaje de la ubicación de montaje.
7	Salida AUX	Supervisado. De 10.8 V CC a 12.5 V CC, 2 A máx. (aplicaciones UL/ULC). De 10 V CC a 14 V CC, 2 A máx. (aplicaciones EN50131).
8	Salidas de relé PGM 1 a 4	Contactos NC /NO, energizados por separado. 30 V CC/2 A, pf = 0.6.
9	Bloque de fusibles	Solo para modelos de la UE; 20 mm, nominal de 250 V/3,15 A de fusión lenta; reemplazar el fusible por otro del mismo tipo.

Cableado del teclado

Para cablear un teclado al controlador de la alarma, quite la placa posterior del teclado (consulte la hoja de instalación del teclado) y conecte las terminales RED, BLK, YEL y GRN a las terminales correspondientes en el controlador de la alarma.

Cableado de zona de teclado/PGM

Los dispositivos cableados pueden conectarse a teclados cableados con entradas (zona) o salidas (PGM). Esto evita tener que tender cables de regreso al panel de control para cada dispositivo.

Para conectar un dispositivo de zona a teclados HS2LCDPRO y HS2TCHPRO(NLK), despliegue un cable al terminal P/Z y el otro cable al terminal B. Para dispositivos eléctricos, utilice los cables rojo y negro para suministrar energía al dispositivo. Lleve el cable rojo al borne R (positivo) y el cable negro al borne B (negativo).

Las zonas de teclado admiten bucles normalmente cerrados y resistencias de fin de línea simples, dobles y triples.

Para conectar la salida PGM, tienda un alambre a la terminal P/Z y el otro a la terminal R.

Figura 30: Terminales del teclado

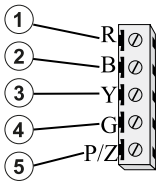

Leyenda	Descripción
1	Rojo
2	Negro
3	Amarillo
4	Verde
5	A zona o salida PGM

ⓘ **Nota:** Cuando utilice la supervisión de final de línea, conecte la zona de acuerdo con una de las configuraciones descritas en Cableado de zona. Las resistencias de fin de línea deben colocarse en el extremo del dispositivo del bucle, no en el teclado.

Asignación de zonas de teclado

Al usar entradas de zona de teclado, a cada entrada usada se debe asignar un número de zona en la programación del instalador.

Primero, asegúrese de que haya asociado todos los teclados instalados en las ranuras deseadas (consulte [902] Agregar/quitar módulos). Después, asigne las zonas de teclado incorporando la sección de programación [861]-[892], subsección 011 para los teclados 1-16. Ingrese un número de zona de 3 dígitos para cada una de las zonas de teclado. Este número se debe programar en la ubicación de la ranura a la que el teclado está asignado.

ⓘ **Nota:** Una zona de teclado anula la zona correspondiente cableada o inalámbrica.

Una vez que se asignan las zonas de teclado, usted también debe programar definiciones de zona y atributos de zona. Consulte la [001] Tipos de zona y Configuración de zona.

Cableado del HSM2955

Para obtener información sobre el cableado, consulte el manual de instalación n.° 29010198xxx del HSM2955.

Cableado de zona

Apague el controlador de la alarma y complete todo el cableado de la zona.

Las zonas se pueden cablear para supervisar dispositivos normalmente abiertos (como detectores de humo) o dispositivos normalmente cerrados (como contactos de puerta). El panel de alarma también puede programarse para resistencias de fin de línea sencillas, fin de línea doble y fin de línea triple.

La programación de la zona se realiza usando las siguientes secciones de programación:

- [001] selecciona la definición de la zona
- [013] Opción [1] para normalmente cerrado o EOL; Opción [2] para SEOL o DEOL
- Asignación de partición [201] - [232].

Alternativamente, las zonas pueden configurarse individualmente como NC, SEOL, DEOL o TEOL mediante Atributos de Zona de la sección [002], interruptores 9, 10, 11 y 15, los cuales anularán la opción en [013].

Observe las pautas siguientes al cablear zonas:

- Para instalaciones homologadas por UL, use solamente SEOL o DEOL
- Alambre de calibre 22 AWG mínimo, 18 AWG máximo
- No utilice alambre blindado
- No exceda 100 **W** de resistencia del cable. Consulte la tabla siguiente:

Tabla 6: Tabla de cableado de Zona de robo

Calibre del alambre	Longitud máxima a resistencia EOL (pies/ metros)
22	3000 / 914
20	4900 / 1493
19	6200 / 1889
18	7800 / 2377
Las cifras se basan en una resistencia máxima de cableado de 100 **W.**	

Estado/resistencia del bucle-Estado de la zona

Tabla 7: Valores de resistencia de bucle

Estado del bucle	Resistencia del bucle			
	SEOL (estándar)	SEOL (Incendio)	DEOL	TEOL
Fallo		Infinito	0Ω	15.600 Ω
Seguro	5600Ω	5600Ω	5600Ω	5600Ω
Sabotaje			Infinito	Infinito
Alarma	0 Ω/Infinito	0Ω	11,200 Ω	11,200 Ω
Enmascaramiento				21.200 Ω

Normalmente cerrado

Conecte los dispositivos cableados a cualquier terminal Z y cualquier terminal COM. Conecte los dispositivos normalmente cerrados en serie.

ⓘ **Nota:** Para instalaciones UL, no use bucles normalmente cerrados.

Figura 31: Normalmente cerrado

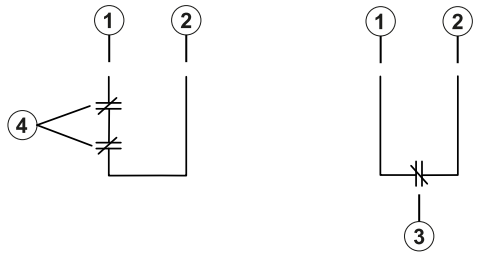

Leyenda	Descripción
1	Cualquier terminal Z
2	Cualquier terminal COM
3	Contacto normalmente cerrado sin resistencia de fin de línea
4	2 contactos normalmente cerrados sin resistencia de final de línea

La siguiente tabla muestra el estatus de la zona bajo ciertas condiciones para los bucles NC:

Tabla 8: Estado del bucle NC

Resistencia del bucle	Estado del bucle
0 Ω (cable con cortocircuito, bucle con cortocircuito)	Seguro
Infinito (alambre roto, bucle abierto)	Alarma

Resistencia de Fin de línea simple (SEOL)

Cuando las resistencias SEOL se instalan al final de un bucle de zona, el panel de alarma detecta si el circuito está seguro, abierto, o en cortocircuito. La resistencia SEOL debe instalarse al final del bucle para una supervisión apropiada.

Para habilitar la supervisión SEOL, programe la sección [013], opciones [1] y [2] a APAGADO. Para configurar la supervisión SEOL por zona, use la programación de la sección [002], atributo 10.

ⓘ **Nota:** Esta opción debe seleccionarse si se utilizan dispositivos de detección o contactos normalmente cerrados o normalmente abiertos.

Figura 32: Cableado de SEOL

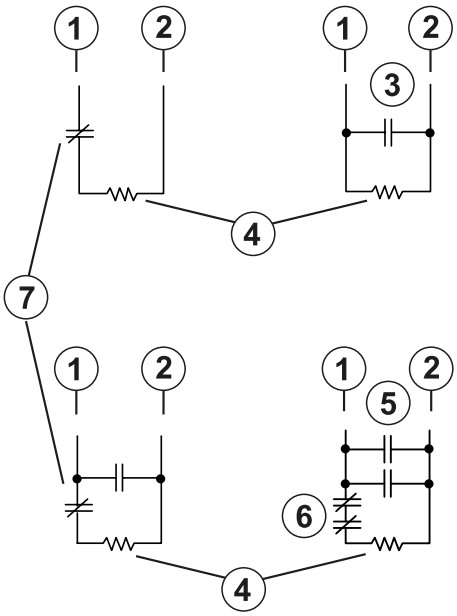

Leyenda	Descripción
1	Cualquier terminal Z
2	Cualquier terminal COM
3	Contacto normalmente abierto
4	Resistencia de fin de línea de 5,600 Ω
5	2 contactos normalmente abiertos
6	2 contactos normalmente cerrados
7	Contacto normalmente cerrado

La siguiente tabla muestra el estatus de la zona bajo ciertas condiciones para SEOL:

Tabla 9: Tabla 2-7: Estado del bucle SEOL

Resistencia del bucle	Estado del bucle
0 Ω (cable con cortocircuito, bucle con cortocircuito)	Alarma
5600 Ω (contacto cerrado)	Seguro
Infinito (alambre roto, bucle abierto)	Alarma

Resistencias de Fin de línea doble (DEOL)

Cuando las resistencias de fin de línea doble (DEOL) se instalan al final de un bucle de zona, la segunda resistencia habilita al panel para determinar si la zona está abierta, cerrada, con sabotaje o con falla.

ⓘ **Nota:** Cualquier zona programada para fuego o supervisión de 24 horas se debe cablear con una resistencia SEOL sin importar el tipo de supervisión del cableado de zona seleccionado para el panel. Si cambia las opciones de supervisión de zona de DEOL a SEOL o de NC a DEOL, apague el sistema por completo y luego vuelva a encenderlo para que funcione correctamente.Para habilitar la supervisión DEOL por zona, programe la sección [013], opción [1] en OFF y la opción [2] en ON. Para configurar la supervisión DEOL por zona, use la programación de la sección [002], atributo 11.

Figura 33: Cableado de DEOL

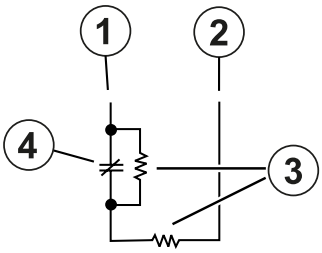

Leyenda	Descripción
1	Cualquier terminal Z
2	Cualquier terminal COM
3	Resistencia de fin de línea de 5,600 Ω
4	Contacto normalmente cerrado

ⓘ **Nota:** Si se permite la opción de supervisión DEOL, todas las zonas cableadas se deben conectar con resistencias DEOL, a excepción de las zonas de fuego y de supervisión de 24 horas. No use resistencias DEOL para zonas de fuego o zonas de supervisión de 24 horas.

ⓘ **Nota:** No conecte las zonas de fuego a las terminales de la zona de teclado si está seleccionada la opción de supervisión DEOL.

ⓘ **Nota:** Esta opción solo puede seleccionarse si se utilizan dispositivos de detección o contactos NC. Solamente se puede conectar un contacto NC a cada zona.

La siguiente tabla muestra el estatus de la zona bajo ciertas condiciones para DEOL:

Tabla 10: Tabla 3-1: Estado del bucle DEOL

Resistencia del bucle	Estado del bucle
0 Ω (cable con cortocircuito, bucle con cortocircuito)	Fallo
5600 Ω (contacto cerrado)	Seguro
Infinito (alambre roto, bucle abierto)	Sabotaje
11,200 Ω (contacto abierto)	Alarma

Resistencia de final de línea triple (TEOL)

La resistencia TEOL supervise la funcionalidad de antienmascarado en detectores de movimiento cableados. Para configurar la supervisión de TEOL por zona, use la sección de programación [002], atributo 15.

Figura 34: Cableado de TEOL

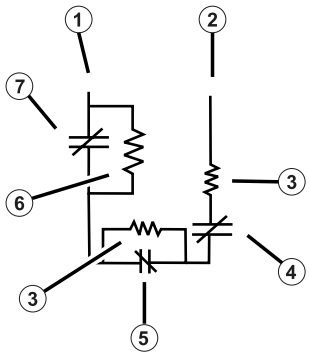

Leyenda	Descripción
1	Cualquier terminal Z
2	Cualquier terminal COM
3	Resistencia de fin de línea de 5,600 Ω
4	Contacto de protección normalmente cerrado
5	Contacto de alarma normalmente cerrado
6	Resistencia de fin de línea de 10,000 Ω
7	Contacto de máscara/falla normalmente cerrado

La siguiente tabla muestra el estado de la zona bajo ciertas condiciones para la TEOL:

Tabla 11: Tabla 3-2: Estado del bucle TEOL

Resistencia del bucle	Estado del bucle
0 Ω (corto)	Fallo
Infinito Ω (abierto)	Sabotaje
5600 Ω	Restaurado
11200 Ω	Alarma
21200 Ω (alarma y falla/máscara)	Máscara
15600 Ω (falla/máscara)	Fallo

ⓘ **Nota:** Los valores de resistencia se pueden configurar en la sección [004].

Cableado de PGM

Voltaje mín./máx. de operación para dispositivos, sensores y módulos es de 9.8 VDC – 14 VDC.

Las PGM cambian a tierra cuando se activan desde el controlador de alarma. Conecte el lado positivo del dispositivo con la terminal AUX+, y el lado negativo con la terminal PGM. Las PGM 1 y 4 alimentan hasta 100 mA; las PGM 2 y 3 alimentan hasta 300 mA.

Se requiere un relevador para los niveles de corriente que excedan los límites máximos.

La PGM2 también puede utilizarse para detectores de humo de 2 hilos o la alarma de intrusión de 24 horas.

ⓘ **Nota:** Use solo resistencias SEOL en las ZONAS DE INCENDIO.

Importante: Se debe mantener una separación mínima de 6.4 mm (1.4") entre los circuitos RM-1 y el resto del cableado.

Figura 35: Salida LED con resistencia limitadora de corriente y salida opcional de relé.

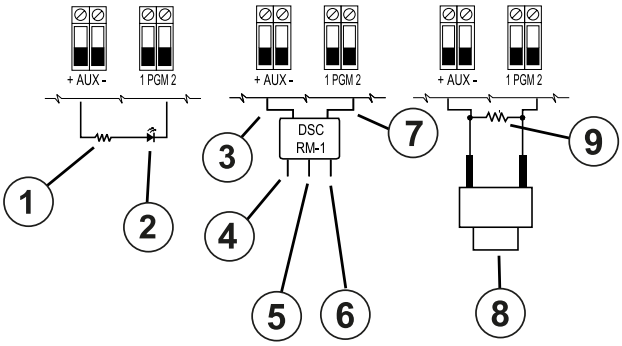

Leyenda	Descripción
1	Resistencia de 680 Ω (valor típico)
2	Indicador LED
3	ROJO
4	BLN (COM)
5	AMA (normalmente cerrado)
6	VER (normalmente abierto)
7	NEG
8	Interruptor de botón normalmente abierto
9	EOLR de 2200 Ω

Cableado de alimentación aux.

Estas terminales proporcionan 2 A de corriente máxima (compartida con las salidas PGM). Conecte el lado positivo de cualquier dispositivo con la terminal AUX+, y el lado negativo con GND. La salida AUX está protegida; si demasiado corriente se extrae de estas terminales (cortocircuito del cableado), la salida se apaga temporalmente hasta que se corrija el problema.

Valores nominales:

Aplicaciones UL/ULC: De 10.8 V CC a 12.5 V CC.

Aplicaciones EN50131: De 10 V CC a 14 V CC.

Cableado de sirena

Estos terminales suministran 700 mA de corriente a entre 10.8 V CC y 12.5 V CC para instalaciones UL/ULC y de 10 V CC a 14 V CC para instalaciones EN50131. Para cumplir con los requisitos del patrón temporal de tres pulsos de NFPA 72, la sección [013] opción [8] debe estar ENCENDIDA. Las alarmas constantes y pulsadas también son compatibles con la cadencia Temporal 4 para la notificación de alarmas de CO.

Figura 36: Cableado de sirena

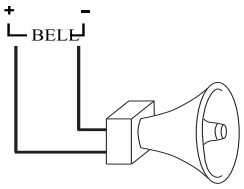

La salida de terminales sirena es supervisada y limitada en energía por la protección del hardware de 2 A. Si no se usa, conecte una resistencia de 1000 W entre Timbre+ y Timbre- para evitar que el panel muestre un problema. Véase Resolución de problemas.

ⓘ **Nota:** Observe la polaridad al conectar sirenas o timbres polarizados.

Cableado de línea telefónica

Cablee las terminales de la conexión de teléfono (TIP, Ring, T-1, R-1) a un conector RJ-31x como se indica en el diagrama siguiente. Para la conexión de dispositivos múltiples a la línea telefónica, cablee en la secuencia indicada. Use un alambre 26 AWG como mínimo para cableado.

Figura 37: Cableado de línea telefónica

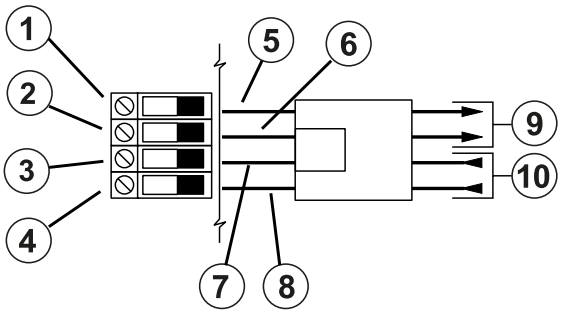

Leyenda	Descripción
1	T-1
2	R-1
3	CONSEJO
4	ANILLO
5	MARR
6	GRIS
7	VERD
8	ROJO
9	Sale a teléfono de instalaciones
10	Entrada de compañía telefónica

ⓘ **Nota:** Asegúrese de que todos los enchufes y conectores cumplan los requisitos de dimensión, tolerancia y enchapado metálico de 47 C.F.R. Parte 68, Subparte F. Para una operación apropiada, ningún otro equipo de teléfono se debe conectar entre el panel de control y las instalaciones de la compañía telefónica.

Cableado del detector de humo

Todas las zonas definidas como incendio se deben cablear según el diagrama siguiente:

Figura 38: Cableado del detector de humo

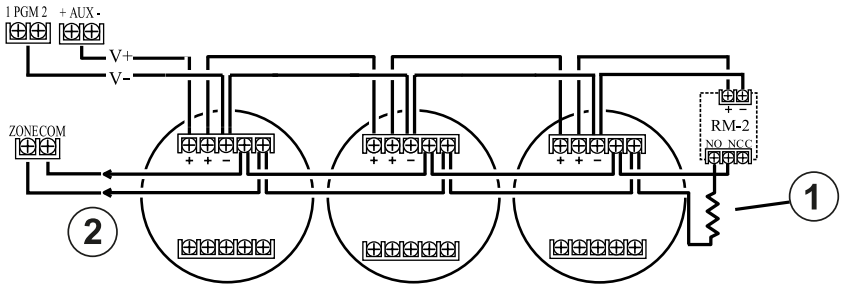

Leyenda	Componente
1	Resistencia de fin de línea de 5600 Ω
2	A circuito de iniciación de alarma

Consulte [001] Tipos de zona para la operación en la zona de incendio.

ⓘ **Nota:** Los detectores de humos deben ser del tipo con retención. Para restablecer un detector de humo, ingrese [*][7][2].

Tabla 12: Detectores de humo de 4 hilos compatibles

Detectores de humo de 4 hilos		
FSA-410x	FSA-410xLST	FSA-410xRST
FSA-410xT	FSA-410xR	FSA-410xLRST
FSA-410xS	FSA-410xRT	
FSA-410xST	FSA-410xRS	

ⓘ **Nota:** Corriente nominal para la serie DSC FSA-410: 25 mA - 90 mA

Cableado de zona de incendio: detectores de humo de 2 hilos

Si PGM 2 se programa para la conexión del detector de humo de dos hilos, los detectores se deben cablear según el diagrama siguiente:

Figura 39: Cableado de detector de humos de 2 hilos

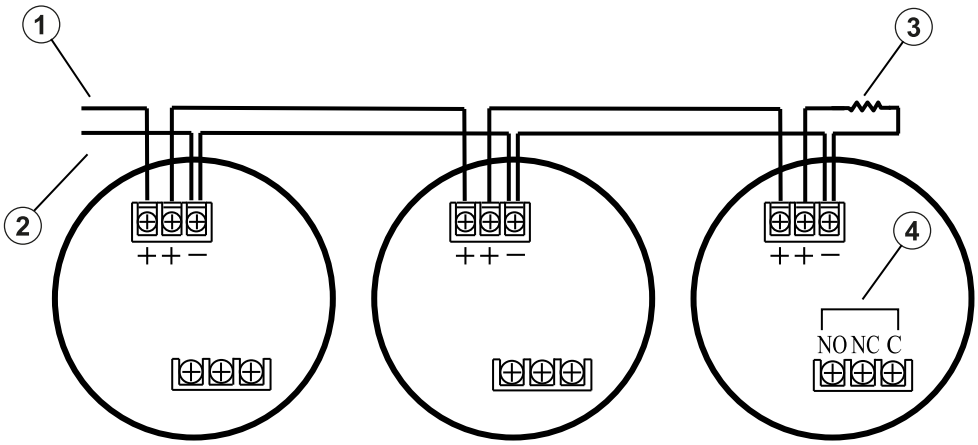

Leyenda	Componente
1	AUX 1
2	PGM 2
3	Resistencia de fin de línea de 2200 Ω
4	Conexión de relé

Nota: Se deben conectar detectores de humo de 2 hilos adicionales en paralelo como se muestra arriba. La cantidad máxima de detectores de humo en un bucle de 2 hilos es 18.

Nota: No combine modelos de detectores de humo de fabricantes diferentes en el mismo circuito. La operación puede afectarse. Consulte la hoja de instalación del detector de humo al colocar detectores.

Tabla 13: Detectores de humo de 2 hilos compatibles

Detectores de humo de 2 hilos	
FSA-210x	FSA-210xR
FSA-210xT	FSA-210xRT
FSA-210xS	FSA-210xRS
FSA-210xST	FSA-210xRST
FSA-210xLST	FSA-210xLRST
Corriente nominal para la serie DSC FSA-210B: 35 mA - 75 mA	

Tabla 14: Circuito de iniciación de detectores de humo de 2 hilos

Artículo	Especificación
Estilo/Clase, Supervisado, Energía limitada	Estilo B (Clase B)
Identificador de compatibilidad	HS3-1
Voltaje de salida de CC	De 9.4 V CC a 13.8 V CC
Carga del detector	2 mA (máx.)
Resistencia de fin de línea simple (SEOL)	2200 W
Resistencia del bucle	24 W (máx.)
Impedancia en espera	1250 W (nom.)
Impedancia de la alarma	664 W (máx.)
Corriente de la alarma	97 mA (máx.)
Cantidad máxima de detectores de humo de 2 hilos	18

Figura 40: Cableado del detector de humos de 4 hilos

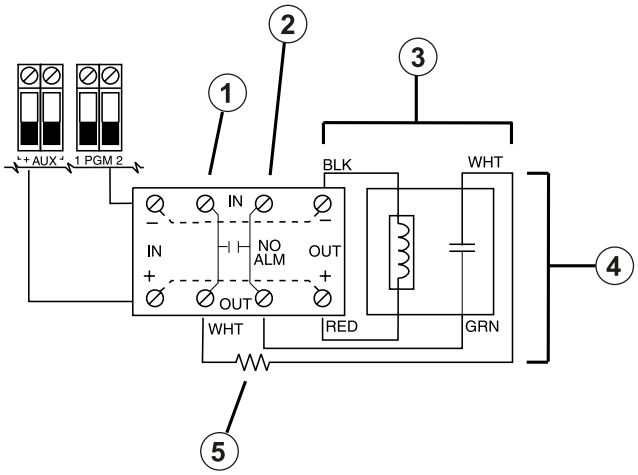

Leyenda	Descripción
1	Entrada de zona
2	A COM
3	Relé de supervisión de bucle de alimentación RM-1/RM-2 (12 V CC, 35 mA máx.)
4	Resistencia de bucle de iniciación de alarma, 100 Ω
5	Resistencia de fin de línea 2 (5600 Ω, 0.5 W)

ⓘ **Nota:** El detector de humo debe ser de tipo insertable (por ejemplo: la serie DSC FSA 410B) Para restablecer el detector de humo, ingrese [*][7][2].

Detector de CO

Los siguientes modelos de detector de CO cableados pueden usarse con los controladores de alarma PowerSeries Pro:

- Modelo Potter CO-12/24, Archivo UL E321434
- Modelo Quantum 12-24SIR, Archivo UL E186246
- Modelo NAPCO FW-CO12 o FW-CO1224, Archivo UL E306780
- Modelo System Sensor CO1224, Archivo UL E307195

ⓘ **Nota:** Para conexiones de unidades múltiples, los cables entre los detectores de CO deben estar abiertos. El relé de supervisión de alimentación debe estar alimentado del último detector en el bucle.

También hay detectores de CO inalámbricos disponibles. Cuando instale detectores inalámbricos de CO, use solo los modelos PG9913UL, PG8913, PG4913, o PGx933. Se requiere un receptor inalámbrico HSM2HOSTx (x=9UL/8/4) o un teclado inalámbrico HS2LCDRFPRO para instalar detectores inalámbricos de CO. Para más detalles sobre estos dispositivos inalámbricos, consulte sus manuales de instalación respectivos.

ⓘ **Nota:** Use solo dispositivos aprobados por UL con sistemas listados por UL/ULC.

Tabla 15: Valores nominales de detectores de CO

Dispositivo	Descripción	Valor nominal máximo a 12 V CC
CO-12/24	Detector de CO modelo Potter	40 mA
12-24SIR	Detector de CO modelo Quantum	75 mA
FW-CO12 FW-CO1224	Detector de CO modelo NAPCO	90 mA
CO1224	Detector de CO modelo System Sensor	40 mA

Figura 41: Cableado del detector de CO

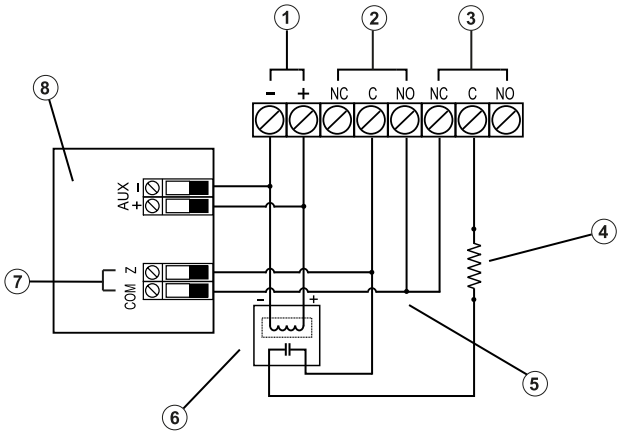

Leyenda	Descripción
1	Power
2	Alarma
3	Problema
4	Resistencia SEOL de 5600 Ω
5	Resistencia de bucle de iniciación de alarma, 100 Ω
6	Relé de supervisión de bucle de alimentación RM-1/RM-2 (12 V CC, 35 mA)
7	Entrada de zona (zona SEOL tipo 41)
8	Panel de control

Cableado de conexión a tierra

Utilizando el cable aislado verde proporcionado, conecte la terminal de tierra en el adaptador de energía HS65WPSNA al ensamble de tornillo y tuerca de tierra como se muestra en el diagrama.

El conjunto de tornillo y tuerca de tierra debe montarse en el gabinete en uno de los orificios designados marcados con el símbolo de tierra.

Figura 42: Instalación de la conexión a tierra

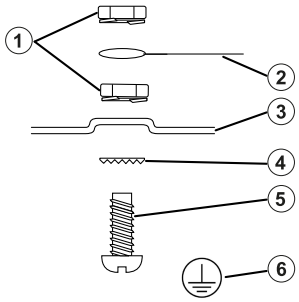

Leyenda	Descripción
1	Tuerca
2	Conexión a tierra de la instalación eléctrica del edificio. ⓘ **Nota:** Esta conexión a tierra es para las conexiones EGND del adaptador de alimentación HS65WPSNA cuando está montado en el gabinete.
3	Armario
4	Arandela de estrella
5	Perno (insertar desde el lado trasero del gabinete de metal)
6	Símbolo de conexión a tierra

Conexión de alimentación

Baterías

No conecte la batería hasta que el resto del cableado se haya completado.

ⓘ **Nota:** Se requiere una batería sellada, recargable, de plomo-ácido o tipo gel para cumplir los requisitos de UL para alimentar el tiempo en espera.

Conecte el cable ROJO de la batería a la terminal positiva de la batería y el cable NEGRO de la batería a la terminal negativa de la batería.

El panel se puede programar para cargar la batería a 400mA o 700 mA. Consulte ([982] Configuración de batería).

Consulte Carga aux. y selección de batería

Tabla de selección de batería

Después de calcular la capacidad de la batería **(B)** para cada instalación específica, utilice la siguiente tabla para determinar la capacidad necesaria de batería para mantener el panel principal en modo de espera para:

- horas (robo residencial UL/ULC, robo comercial ULC)
- horas (EN50131 grado 2/clase II)
- horas (incendio residencial UL/ULC, cuidado médico en el hogar UL, robo comercial ULC, incendio residencial ULC con detectores de CO cableados que cumplen con la norma UL985 6ta Ed, monitoreo de incendio comercial ULC - no se permite carga de sirena; INCERT [Bélgica])

- horas (se requiere fallo de transmisión de CA) o 60 horas (EN50131 Grado 3)
- horas (2 escudos NFA2P) o 60 horas (3 escudos NFA2P)

La capacidad de la batería se mide en amperios hora (Ah). Los valores de corriente de la tabla denotan el consumo máximo de corriente permitido para obtener el tiempo de espera deseado con los tipos de batería listados.

Tabla 16: Guía de batería para modo de espera

Tamaño de la batería (Ah)	**Tiempo en espera deseado (h)**					
	4	12	24	30	36	60
4	700 mA					
7	1200 mA	500 mA	250 mA			
14 (2x7)	2000 mA	1000 mA	500 mA			
17	2000 mA	1200 mA	600 mA	500 mA		250 mA
18				500 mA	450 mA	250 mA

* Use 2 baterías de 7 Ah conectadas en paralelo, solo en instalaciones homologadas por UL/ULC.

** con la opción de carga de alta corriente de batería habilitada: [982].

ⓘ **Nota:** La capacidad de la batería se deteriora con el tiempo y la cantidad de ciclos de carga/descarga. Reemplace cada 3 o 5 años.

Consulte Aprobaciones reglamentarias para obtener información detallada sobre la carga auxiliar y de la batería.

Complete el siguiente cuadro para hallar (A); complete la siguiente fórmula para hallar la capacidad de la batería (B) y consulte el cuadro que se encuentra arriba para seleccionar la batería del controlador de alarmas HS3032/3128/HS3248.

(Corriente en espera total _____ mA **(A)** x tiempo en espera _____ horas) + (Corriente de alarma x Tiempo de alarma _____ horas \ 1000) = _____ Ah **(B)**

Carga aux. y selección de batería

HS3032/ HS3128/ HS3248 Consumo de corriente de la PCB 120 mA Corriente de la alarma 700 mA	**UL Resi Burg ULC Resi Burg**	**Com Robo UL**	**Resi Fuego UL Cuidado Medi Hogar UL Resi Fuego ULC Com Robo ULC**	**Resi Fuego UL con detectores de CO cableados que cumplen con la norma UL985 6ta Ed.**	**Monitoreo de fuego comerical ULC**	**EN50131 Grado 2**	**EN50131 Grado 3**
Tiempo de espera y tiempo de alarma	4 h + 4 min 4 h + 5 min	4 h + 15 min	24 h + 4 min 24 h + 5 min 24 h + 4 min	24 h + 4 min + 12 h alarma CO	24 h + 30 min	12 h	30 h (se requiere transmisión de falla de CA) 60 h
Gabinete	HSC3010C	HSC3030C AR	HSC3010C	HSC3010C	HSC3010C R	HSC3020C	HSC3020C
Adaptador de alimentación	HS65WPSN A	HS65WPSN A	HS65WPSN A HS65WPSN AS (ULC CB nivel de seguridad 4) (Requiere equipo de barrera de voltaje alto)	HS65WPSN A	HS65WPSN AS	HS65WPS	HS65WPS
Capacidad de batería / cara máx.	4 Ah/700 mA 7 Ah/1200 mA 14 Ah/2000 mA 17 Ah/2000 mA	4 Ah/700 mA 7 Ah/1200 mA 14 Ah/2000 mA 17 Ah/2000 mA	7 Ah/250 mA 14 Ah/500 mA 17 Ah/600 mA	14 Ah/330 mA 17 Ah/400 mA	14 Ah/500 mA 17 Ah/600 mA	17 Ah/1200 mA	17 Ah/500 mA 17 Ah/250 mA
Ajuste de corriente de recarga	Baja (400 mA) para 4 Ah/Alta (700 mA)	Baja (400 mA) para 4 Ah/Alta (700 mA)	Alto (700 mA)	Alto (700 mA)	Alto (700 mA)	Bajo (400 mA)	Alta (700 mA)

Nota: Para instalaciones de 2 escudos con certificación NFA2P, utilice baterías de 18 Ah y 450 mA de carga para un tiempo en reposo de 36 horas. Para instalaciones de 3 escudos con certificación NFA2P, utilice baterías de 18 Ah y las mismas cargas que para la certificación EN50131 Grado 3 de la tabla anterior.

Conexión de la alimentación de CA

El controlador de alarma requiere una fuente de alimentación de modo conmutado de 18 V CC. Para obtener información sobre la conexión de a alimentación de CA, consulte Diagrama de cableado UL/ULC.

Configuración

Pasos de configuración básica

Una vez que la instalación básica del panel de alarma está completa, pueden establecerse las siguientes opciones de configuración general.

- Crear particiones, consulte Trabajo con particiones.
- Asignar teclados a particiones, consulte Configuración de la partición del teclado.
- Asignar sirenas a particiones, consulte Funcionamiento de timbre/sirena.
- Configure los códigos de cuenta de la partición, consulte Comunicaciones.
- Configurar temporizadores de particiones, consulte Temporizadores del sistema.
- Registrar módulos y dispositivos inalámbricos, consulte Asociación de módulos.
- Asignar tipos de zona, consulte [001] Tipos de zona, y atributos, [002] Atributos de zona.
- Crear etiquetas de zona, consulte Agregado de etiquetas.
- Agregar usuarios, consulte Asignación de códigos de acceso.
- Configurar el comunicador alterno si cuenta con él, consulte Configuración del comunicador alterno.
- Programar números de teléfono, consulte Comunicaciones del sistema.
- Configurar las direcciones de llamada para la estación de monitoreo central, consulte Comunicaciones del sistema.
- Configurar temporizadores del sistema, consulte Temporizadores del sistema.
- Configurar códigos de reporte, consulte Informes.
- Probar el sistema, consulte Prueba del sistema.

Uso del teclado

El panel de alarma PowerSeries Pro es compatible con varios tipos de teclados diferentes (consulte Dispositivos compatibles); sin embargo, todos los teclados tienen ciertas funciones básicas en común.

Teclas especiales

Los símbolos de desplazamiento < > en los teclados con pantallas LCD indican que las opciones pueden verse presionando las teclas de desplazamiento. Estas teclas también se pueden utilizar para posicionar el cursor.

La tecla [*] es similar en función a la tecla "Entrar" en una computadora personal. Se utiliza generalmente para aceptar la opción de programación existente. También es la primera entrada de tecla para los comandos [*] y puede usarse para ingresar las letras A-F durante el modo de Programación del instalador.

La tecla [#] es similar en función a la tecla "ESC" (escape) en una computadora personal. Se utiliza generalmente para salir de la sección de programación actual o para volver a la anterior.

Indicadores LED

Los teclados tienen las siguientes luces de estado que proporcionan una indicación visual del estatus básico del sistema:

Símbolo	Descripción
✔	Listo: El panel está listo para ser armado.
🔒	Armado: Panel armado.
⚠	Problema: Avería del sistema Ingrese [*][2] para ver las averías.
∿	Alimentar: ENCENDIDO = Con CA. APGADO = Sin CA.

Operación del LED de estado del panel

El LED de estado rojo, situado en el PCB del controlador de la alarma, indica lo siguiente:

- Secuencia de encendido – destella rápidamente hasta el final de la secuencia de encendido.
- Indicación de firmware – destella durante el proceso de actualización del firmware. Si falla la actualización del firmware, el LED destella rápidamente.
- Cadencias intermitentes (tiempos) – Durante el proceso de actualización del firmware, el LED de estado parpadeará: 800 ms encendido/800 ms apagado. Esta cadencia se borrará al final del proceso de actualización del firmware. Si la actualización del firmware falla, el LED de estado parpadeará: 200 ms encendido/200 ms apagado. Esta cadencia se borrará cuando se vuelva a intentar el proceso de actualización del firmware.
- Indicación de problema – destella cuando hay problemas. Durante el funcionamiento normal, el LED de estado indicará los problemas utilizando el siguiente patrón de parpadeo. Se indicará que No se detectan problemas con 120 ms encendido/10 segundos apagado. Los problemas se indicarán por un número de destellos de 400 ms encendido/400 ms apagado (1.7 segundos entre destellos). Los problemas con un número menor de destellos se considerarán de mayor prioridad y anularán la indicación de problemas de menor prioridad.

Los problemas se indican según la siguiente prioridad:

Cantidad de destellos	Tipos de averías
1	No hay teclados asociados
2	Avería de supervisión del módulo
3	Bajo voltaje de bus
4	Problema de batería baja
5	Problema de CA
6	AUX
7	Problema de sirena
8	Problema de TLM

Ingreso de las letras manualmente (etiquetas de sistema)

1. En la Programación del instalador, ingrese a la sección que requiere entrada de texto.
2. Use las teclas de flecha [<][>] para mover el cursor a un espacio en blanco o a un carácter existente.
3. Pulse la tecla del número correspondiente a la letra apropiada. Cada botón de número tiene acceso a tres letras y a un número. La primera que se presiona la tecla del número muestra la primera letra, y así sucesivamente.

4. Para seleccionar letras minúsculas pulse [*]. Se abre la lista de Seleccionar opciones. Desplácese hasta "minúsculas" y pulse [*] otra vez para seleccionar.
5. Cuando se muestre la letra o número requerido, utilice las teclas de flecha [<][>] para avanzar hasta la siguiente letra.
6. Cuando termine, presione la tecla [#] para guardar la etiqueta y salir.
7. Continúe a partir del paso 2 hasta que estén programadas todas las etiquetas.

Para información sobre el ingreso de datos hexadecimales, vea Programación de datos hex y decimales.

Cómo ingresar datos

Convenciones usadas en este manual

Los corchetes [ ] indican números o símbolos que se deben ingresar con el teclado.

Por ejemplo: [*][8][Código del instalador][804] requiere las siguientes entradas de teclas:

[*][8] [5555] [804]

[*][8]	inicia un comando especial
[5555]	Ingrese el código de instalador (el código de instalador predeterminado es 5555)
[804]	Sección de programación a la que se está accediendo

Registro

Todos los módulos y dispositivos opcionales se deben registrar en el sistema. Durante la asociación, el ID del dispositivo se identifica en el panel de control y se asignan las zonas. Primero debe asociarse primero un transmisor-receptor inalámbrico HSM2HOST o un teclado RF para poder asociar dispositivos inalámbricos.

Asociación de módulos

Durante la asociación automática y manual, si se intenta asociar más del número máximo de módulos, sonará un tono de error y se visualizará un mensaje en los teclados LCD.

Los módulos se pueden asociar automática o manualmente usando la sección [902] de la programación del instalador. Para obtener instrucciones sobre la asociación de módulos, consulte Programación del módulo.

Para confirmar que un módulo se ha asociado con éxito, utilice la sección de programación del instalador [903]. Véase [903] Confirmar módulos.

Registro del primer teclado

Para registrar un teclado cableado, conecte el teclado con el controlador de la alarma, encienda el panel de alarma y después pulse cualquier botón en el teclado.

Para registrar un teclado inalámbrico, primero conecte el módulo de integración inalámbrico HSM2HOSTx al controlador de la alarma. Después, encienda el panel de alarma y el teclado inalámbrico. Pulse cualquier botón en el teclado para registrarlo al HSM2HOSTx. El HSM2HOSTx se registra al panel de alarma. Para asociar otros teclados, vea Programación del módulo.

Supervisión del módulo

De forma predeterminada, todos los módulos están supervisados en el momento de la instalación. La supervisión está habilitada en todo momento, de modo que el panel pueda indicar un problema si un módulo se quita del sistema.

Para controlar qué módulos están conectados y supervisados actualmente, vea [903] Confirmar módulos.

Si un módulo está conectado pero no es reconocido por el sistema, puede deberse a una de las razones siguientes:

- el módulo está cableado incorrectamente al controlador de la alarma
- el módulo ha excedido su longitud máxima de tendido del cable
- el módulo no tiene suficiente potencia

Retiro de módulos

Los módulos registrados se pueden eliminar del sistema mediante la sección de programación [902]. Para las instrucciones, vea [902] Agregar/quitar módulos.

Registro de dispositivos inalámbricos

Los dispositivos inalámbricos se asocian vía el módulo de transmisor-receptor inalámbrico y la sección de programación del instalador [804][000]. Consulte Dispositivos compatibles para ver un listado de dispositivos inalámbricos compatibles.

Los dispositivos inalámbricos se registran usando uno de los métodos siguientes:

Registro automático

Para registrar un dispositivo inalámbrico utilizando este método, mantenga pulsado el botón Registrar en el dispositivo durante 2 a 5 segundos hasta que el LED se encienda y luego suéltelo, o tire de la pestaña de registro de la batería, o inserte la batería en el dispositivo. El panel de alarma reconoce automáticamente el dispositivo y el teclado muestra un mensaje de confirmación. Se visualizan la ID del dispositivo y el siguiente número disponible de zona. Pulse [*] para aceptar o desplácese a otro número disponible de zona. El dispositivo inalámbrico debe tener instaladas las baterías para registrarse.

Varias características de zona son programables de acuerdo con el tipo de dispositivo. Consulte Configuración de zona para obtener más detalles.

Preregistro

El preregistro es un proceso de dos etapas. El primer paso requiere ingresar la clave de identificación de cada dispositivo ([804][001]-[716]). Cada dispositivo inalámbrico tiene una identificación impresa en la etiqueta fijada al dispositivo. El formato es XXX-YYYY, donde:

- XXX identifica el tipo o modelo del dispositivo
- YYYY es una identificación cifrada corta usada por el sistema para identificar el dispositivo específico

La preasociación se puede hacer en una ubicación remota y usando DLS-5. El segundo paso es pulsar el botón de registro en el dispositivo, lo que se hace generalmente en el lugar. No se tiene que ingresar la programación del instalador en este paso. Ambos pasos se deben realizar para terminar el registro.

Trabajo con particiones

Una partición es un área limitada de las instalaciones que funciona independientemente de las otras áreas. La partición de un sistema puede ser útil si la propiedad tiene dependencias que necesitan ser aseguradas independientemente de un área principal.

Cada partición puede tener su propio teclado, o un teclado puede tener acceso a todas las particiones (solamente si todas las particiones pertenecen al mismo código de usuario). El acceso de usuario a las particiones es controlado mediante un código de acceso. Un código maestro puede acceder a todo el sistema y a todas las particiones, mientras que un código de usuario está limitado a las particiones asignadas.

La configuración de una partición requiere las siguientes acciones:

- Creación de la partición.
- Definición del funcionamiento de la campana/sirena.
- Asignación de teclados.
- Asignación de zonas.
- Asignar usuarios.

Establecimiento de una partición

Las particiones se agregan o retiran del sistema aplicando o retirando una máscara de partición mediante la sección de programación del instalador [200]. El número de particiones disponibles depende del modelo del panel de alarma. Consulte [200] Máscara de partición para obtener más información.

Funcionamiento de timbre/sirena

Cada partición debe tener una sirena. La sirena del sistema conectada con la salida del timbre del controlador de la alarma se puede montar en una ubicación central dentro del rango de audición de todas las particiones. Cada partición puede también tener sirenas inalámbricas activadas solamente en la partición asignada. Consulte Programación inalámbrica para obtener más detalles.

Funcionamiento de salida de sirena simple

Con una sirena compartida a través de todas las particiones, el control sobre la activación/desactivación de la salida depende de la partición que inició la secuencia de alarma. Solamente la partición que originó la alarma puede desactivar la salida del timbre.

Las zonas globales, tales como detectores de humo compartidos por particiones múltiples, pueden desactivar la sirena en todas las particiones a las que está asignada la zona.

Funcionamiento de salida de varias sirenas

Cuando se utilizan múltiples sirenas en la instalación, pueden programarse para tocar condiciones de alarma para todas las particiones, o para particiones individuales mediante el uso de una máscara que habilita la partición.

Si se utiliza sirenas cableadas, esto se logra mediante fuentes de alimentación de bus con una salida de alta corriente supervisada. La salida entonces se programa como un tipo de salida de fuego y robo PGM.

ⓘ **Nota:** Solamente la primera salida del módulo de salida HSM2204 tiene supervisión del timbre. Algunas condiciones, tales como una prueba del sistema del instalador, pueden anular la asignación de partición y activar todas las sirenas. Las pruebas del sistema del usuario activan solamente las sirenas/salidas asignadas a esa partición.

Funcionamiento del detector de humo interconectado

Cuando se activa el interruptor de la alarma de incendio (opción [804] [001] - [248] 14) en una zona que cuenta con un detector de humo PowerG, cualquiera de las alarma de incendio en una partición asignada al detector activará la sirena. Las alarmas de incendio global activan el sonido en todos los detectores de humo. La sirena en los detectores de humo interconectados siguen a la campana del panel durante la duración de la activación ([014] opción 8, Tiempo de espera de la campana de incendio). Si esta opción está desactivada, los detectores de humo interconectados continuarán haciendo sonar la alarma hasta que se desactive la campana en el panel.

Los siguientes tipos de alarmas activan las alarmas de humo interconectadas:

- Zonas de incendio
- Alarma de tecla [F]

- Entrada de detector de humo bifilar

Indicadores de problema

Las indicaciones audibles y visuales de problema están disponibles en todas las particiones. Para obtener más información, consulte Resolución de problemas.

La sección de programación [013] opción 3 controla si los problemas se indican o no cuando el sistema de alarma está armado.

Configuración de la partición del teclado

Los teclados se pueden configurar para controlar una partición individual o todas las particiones. Por lo general, un teclado de la partición controla la partición a la que está asignado. Un teclado global controla todas las particiones. Debe colocarse teclados globales en las áreas comunes de las instalaciones, tales como puntos de entrada o áreas de recepción, donde se requiere la capacidad de armar y desarmar más de una partición al mismo tiempo.

Los teclados de partición también se pueden prestar temporalmente a otras particiones.

Para seleccionar un modo de funcionamiento del teclado:

1. Ingrese a la programación del instalador: [*][8][Código de Instalador].
2. Seleccione [861]-[892] para programar los teclados 1 a 32.
    - Pulse [000] para la asignación de la partición.
    - Para la operación global, ingrese 00.
    - Para asignar un teclado a una partición, ingrese 01-32 para las particiones 1 a 32.
3. Pulse la tecla [#] y repita el paso 2 para el siguiente teclado. Cuando termine de programar todos los teclados, pulse la tecla [#] dos veces para salir de la programación.

Se asigna derechos de acceso a la partición a los usuarios mediante el menú [*][5].

Configuración de la partición prestada

Para prestar un teclado a otra partición:

1. Pulse y mantenga pulsada [#] luego ingrese un código de acceso válido. El teclado cambia a Visualización global.
2. Use las teclas de flecha para desplazarse a través de las particiones disponibles. Pulse [*] para seleccionar. El teclado se presta temporalmente a otra partición.

Si el teclado está inactivo por más de 30 segundos, revierte a su partición asignada.

Zonas globales

Si una zona se agrega a más de una partición, se convierte en una zona global. Una zona global solamente se arma cuando todas las particiones asignadas se arman y se desarma cuando cualquier partición asignada se desarma.

Las zonas globales se comportan de la manera siguiente:

- Una zona de tipo Presente/Ausente global no está activada hasta que todas las particiones a las que está asignada la zona están armadas en el modo Ausente. Los interiores se deben activar en todas las particiones para que la zona global Presente/Ausente esté activa.
- Una zona compartida anulada en una partición se anula en todas las particiones a las que la zona está asignada.
- Un retardo de entrada iniciado en una zona global suena un retardo de entrada en todos los teclados asignados a las particiones a las que la zona global está asignada.

- Una zona de tipo retardo global sigue el tiempo de retardo programado más largo de las particiones a las que está asignada.

Tipos de zona de incendio y CO

Las zonas de incendio solo ponen en alarma la partición a la que están asignadas. Otras particiones conservan su estado actual.

Un reinicio de incendio solo restablece las particiones a las que está asignado.

Una o más zonas de incendio pueden estar ubicadas en cualquier partición.

En alarma, la pantalla autodesplazable de incendio aparece en todos los teclados de la partición y en todos los teclados globales. El silenciado de la alarma de incendio y el reinicio del sistema de incendio se pueden hacer directamente en cualquier teclado de la partición. Para silenciar una alarma de incendio o de CO desde un teclado global, se requiere que el teclado global esté prestado a una de las particiones a las que está asignada la zona.

Soporte de timbre/PGM

Los PGM se deben asignar a una o más las particiones. Consulte la sección [007] para la asignación de la partición.

ⓘ **Nota:** El timbre tipo PGM requiere supervisión y sigue a los graznidos de armado por partición.

Comunicaciones

Se asignan códigos de cuenta a todos los eventos de sistema y de partición.

Para las comunicaciones SIA, se usa un solo código de cuenta (programado en la sección [310] [000]) para todos los eventos. La partición se identifica mediante Nri1-8. Los eventos de sistema usan Nri0.

Cuando se usan formatos de comunicación CID, deben programarse códigos de cuenta individuales para cada partición. Véase [310] Códigos de cuenta.

Asignar zonas

Las asignaciones de zonas de partición se completan usando las secciones [201] - [232] para las particiones 1 a 32. Se usan las subsecciones [001 - 032] para habilitar o deshabilitar grupos de 8 zonas en la partición.

Asignar usuarios

Acceda a [*][5] usando el código maestro, seleccione el código de usado deseado e ingrese el dígito 4 para modificar las particiones que pueden aceptar el código de usuario.

Valores de fábrica

El panel de alarma y los módulos individuales pueden volver a la configuración predeterminada de fábrica utilizando las siguientes secciones de Programación del instalador:

- [991] Teclados de fábrica
  - - Programación de fábrica de todos los teclados
  - 001-032 – Teclados de fábrica 1 a 32
- [993] Comunicador alterno de fábrica
- [996] Receptor inalámbrico de fábrica
- [998] HSM2955 de fábrica
- [999] Sistema de fábrica

Consulte Predefinido para obtener más información.

Todas las etiquetas de fábrica

Use la sección de programación [000][999]. Las siguientes etiquetas se devuelven a los ajustes predefinidos de fábrica:

- Etiquetas de la zona
- Etiquetas de partición
- Etiquetas de módulo
- Etiquetas de Partición 1 a 32 Salida de comando 1 a 4
- Etiquetas de programa 1 a 4
- Etiquetas de evento
- Etiquetas de usuario

La programación del sistema y del módulo no se afecta.

Restablecimiento de hardware del panel de control principal

Realice los siguientes pasos para restablecer el panel de control principal a las configuraciones de fábrica:

1. Apague el sistema.
2. Retire todos los cables entre la Zona 1 y el PGM 1 en el controlador de la alarma.
3. Conecte un cortocircuito entre la Zona 1 y el PGM 1.
4. Encienda el sistema durante 60 segundos.
5. Apague el sistema y quite el cortocircuito.
6. Encienda el sistema otra vez. Los valores de fábrica se restablecen y la configuración de fábrica del hardware se registra en la memoria de eventos.

   ⓘ **Nota:** El regreso a la configuración de fábrica del hardware no está disponible si está habilitado el bloqueo del instalador.

Configuración del comunicador alterno

El comunicador alterno es un dispositivo de comunicación celular opcional o vía Ethernet que puede utilizarse como respaldo de la conexión PSTN o como medio primario de comunicación entre el panel de alarma y la estación de monitoreo central. El comunicador alterno se comunica mediante 2G, 3G, LTE o Ethernet.

Se requieren los pasos siguientes para la configuración del comunicador alterno:

- Instale el comunicador alterno celular opcional al panel de alarma
- Registre el comunicador celular alterno con Conect 24 (Norteamérica solamente)
- Establezca el camino de comunicaciones: [300]
- Habilite el comunicador alterno: [383] opción 3 para Ethernet y [383] opción 4 para celular.
- La IP y el Puerto de los receptores celulares o Ethernet: [851]
- Habilite los informes de eventos: [307]/[308]
- Programe el temporizador de retardo de la comunicación: [377]
- Programe el acceso DLS: [401] opción 07

Consulte Programación para obtener más detalles.

Rutas de comunicación

La ruta de comunicación entre el panel de alarma y la estación central debe establecerse a través de la conexión (Ethernet) de la Red telefónica pública conmutada (RTPC) integrada al panel de alarma o a través del comunicador de alarma celular, si se cuenta con él.

Opciones de comunicaciones

Las siguientes opciones del panel de alarma deben ser programadas al configurar el comunicador alterno:

[300] Opción 02: camino de comunicaciones (consulte [300] Camino de comunicación del panel/receptor)

[380] Opción 01: comunicaciones habilitadas/deshabilitadas (consulte [380] Opción 1 del comunicador)

[383] Opción 03: comunicaciones de Ethernet habilitadas/deshabilitadas, [383] Opción 04: comunicaciones celulares habilitadas/deshabilitadas

[308][351]-[356] códigos de reporte (consulte [351] Comunicador alterno 1)

[401] Opción 7: Acceso a DLS (vea [401] Opciones de DLS/SA)

Límite de intentos de comunicación

Si hay un problema de Monitoreo de Línea Telefónica (TLM), la cantidad de intentos de marcado de PSTN se reduce desde el valor programado hasta 0 intentos. Consulte la sección de programación [380] Opción 1 del comunicador para obtener más detalles.

Restauración de la supervisión

Si el sistema de alarma experimenta un fallo en la comunicación (FTC) con la estación de monitoreo central, se intentará automáticamente transmitir el evento de fallo cuando se restablecen las comunicaciones, si está habilitada [383] la opción 5.

Actualización remota del firmware

Las actualizaciones de firmware se pueden transferir al panel de alarma y a los módulos utilizando DLS. Se visualiza un mensaje en los teclados LCD que indican que una actualización del firmware está disponible. En todos los teclados, la barra de luz azul parpadea.

Los usuarios autorizan la actualización del firmware a través de [*][6][código maestro][17].

Durante la actualización, un mensaje que indica que hay una actualización del firmware en progreso se visualiza en el teclado LCD.

Las actualizaciones de firmware se realizan bajo las condiciones siguientes:

- El sistema no está armado
- No hay problema de CA
- No hay problema de baja batería

ⓘ **Nota:** Para instalaciones homologadas por UL, no use la programación remota a menos que haya un instalador en el lugar.

Actualización del firmware local

El firmware del panel de alarma puede actualizarse localmente a través de DLS. Las reglas de prevención de actualización del firmware se ignoran al realizar una actualización local del firmware.

Para realizar una actualización local del firmware:

1. Retire la cubierta frontal del panel de alarma y conecte el DLS en el conector micro USB del controlador de alarma.
2. Abra la Utilidad Flash dentro de DLS, seleccione el archivo de firmware más reciente de la Web o navegue a un archivo flash guardado en su disco duro. Siga los pasos que le indique la aplicación Utilidad Flash. Cuando se termine la descarga se mostrará un mensaje.
3. Una vez que la actualización del firmware esté completa, el sistema se enciende.

Prueba del sistema

Prueba de paso del instalador

La prueba de paso permite al instalador probar la operación de cada detector mediante el disparo de zonas lo que causa una alarma real. Ingrese la sección [901] para iniciar una prueba de paso. Cuando se activa una zona, todas las sirenas del sistema emiten un tono para indicar que la zona está trabajando correctamente.

Después de 15 minutos sin actividad de la zona, la prueba de paso termina automáticamente. Para salir manualmente del modo de prueba de paso, ingrese [901] nuevamente.

Visualización de la memoria de eventos

La memoria de eventos contiene registros de los eventos que han ocurrido en el sistema de alarma, comenzando con el más reciente. La capacidad de la memoria de eventos es escalable y puede contener 500/1000 eventos (según el modelo del panel) antes de sustituirla. La memoria visualiza los eventos según su hora de registro, comenzando con el más reciente. La memoria de eventos puede ser cargada usando DLS.

Cada evento visualiza la hora y la fecha, una descripción del evento, la etiqueta de la zona, el número del código de acceso o cualquier otra información pertinente. Para ver la memoria de eventos, pulse [*][6][Código maestro][*].

Funcionamiento del sistema

Armado y desarmado

La tabla siguiente describe los varios métodos de armado y desarmado disponibles.

Tabla 17: Métodos de armado/desarmado

Método	Descripción
Armado Ausente	durante 2 segundos + [Código de acceso*]
Armado Presente	durante 2 segundos + [Código de acceso*]
Armado Noche	Cuando está armado en modo Ausente [*][1] + [Código de acceso*]
Desarmar	[Código de acceso]
Armado sin entrada	[*][9] + [Código de acceso]
Armado rápido/Salida rápida	[*][0]**

* Se requiere un código de acceso solo si la sección [015] opción 4 está habilitada. Véase [015] Opción 3 del sistema.

** Consulte [*][0] Armado/salida rápidos para obtener más información. Esta función no debe utilizarse en sistemas con certificación EN50131.

Para instrucciones detalladas de armado/desarmado, consulte el Manual de usuario del PowerSeries Pro.

Partición versus teclado global

Los teclados se pueden configurar para controlar una partición individual o todas las particiones. (Ver Configuración de la partición del teclado).

Funcionamiento de partición simple

Los teclados de partición simple proporcionan acceso a las funciones de alarma para una partición asignada.

Los teclados de partición simple se comportan de la siguiente manera:

- Visualiza el estado armado de la partición.
- Muestra las zonas abiertas, si la zona pertenece a la partición a la que el teclado está asignado.
- Visualiza las zonas anuladas y permiten anular zonas o crear grupos de Anular de zonas asignadas a la partición del teclado.
- Visualiza problemas del sistema (batería baja del sistema, fallas/sabotajes de componentes del sistema).
- Visualiza las alarmas en memoria que ocurrieron en la partición.
- Permite habilitar/deshabilitar el timbre de puerta.
- Activa la prueba del sistema (suena timbres/PGM asignados a la partición).
- Permiten la programación de etiquetas (etiquetas de usuario para la partición del)

- Controla las salidas de comandos (salidas asignadas a la partición, o salidas globales como el reinicio del detector de humo).
- Visualiza la temperatura (no evaluada por UL)

Funcionamiento de partición global/múltiple

Los teclados globales visualizan una lista de todas las particiones activas o particiones asignadas junto con su estado actual. Se requiere un código de acceso válido para ver el estado de partición. La pantalla de estado global muestra lo siguiente:

1	**2**	**3**	**4**	**5**	**6**	**7**	**8**	**>**
R	**A**	!	**N**	**X**	**E**	**P**	-	

Carácter	**Descripción**	**Carácter**	**Descripción**
R	Preparado	X	Retardo de salida
A	Armado	E	Retardo de ingreso
!	Alarma	P	Pre-Alerta
n	No está listo	-	Partición no habilitada

En el siguiente ejemplo, la partición 1 está armada, la partición 2 está desarmada y lista, la partición 3 está desarmada y no lista, la partición 4 está en alarma, la partición 5 está indicando retardo de salida, la partición 6 está en retardo de entrada, la partición 7 está en pre-alerta de autoarmado y la partición 8 no está habilitada.

1	**2**	**3**	**4**	**5**	**6**	**7**	**8**	**>**
A	**R**	**N**	!	**X**	**E**	**P**	-	

Los teclados globales se comportan de la manera siguiente:

- Los problemas se visualizan y suenan en el teclado global. Los problemas se pueden ver desde la pantalla del teclado global pulsando la tecla derecha de desplazamiento y después (*). Se muestra el menú Problemas. Puede ser necesario un código de acceso para ingresar al menú [*][2] según la programación del sistema.
- Las teclas de función del teclado pueden programarse para Armado Presente Global, Armado Ausente Global y Desarmado Global.
- El armado/desarmado de múltiples particiones se puede realizar desde un teclado global, asignado a las mismas particiones que el usuario, desplazándose hacia la derecha y seleccionando “[*] para Armar todas las particiones.

Etiqueta

Puede crearse varias etiquetas personalizadas para facilitar la identificación del sistema de alarma, de las particiones, de las zonas y de los módulos. Las etiquetas se crean ingresando el texto manualmente, seleccionando palabras de la Biblioteca de palabras o descargando/cargando mediante DLS. Consulte [000] Programación de etiquetas.

Etiqueta del sistema

Esta característica se utiliza para programar una etiqueta personalizada para el sistema de seguridad. Esta etiqueta se utiliza en la memoria de eventos cuando suceden eventos del sistema. El tamaño máximo de la etiqueta es 14 caracteres ASCII.

Vea [100] Etiqueta del sistema para los detalles de programación.

Etiquetas de zona

Puede crearse etiquetas personalizadas para cada zona en el sistema de alarma. Estas etiquetas se utilizan en varias visualizaciones y eventos para identificar la zona. El tamaño máximo de la etiqueta es 14 x 2 caracteres ASCII.

Véase [001]-[248] Etiquetas de zona para más detalles.

Etiquetas de partición

Cada partición en el sistema de alarma puede tener una etiqueta única para identificarla. Esta etiqueta se visualiza en teclados de partición y mensajes de evento. El tamaño máximo de la etiqueta es 14 x 2 caracteres ASCII.

Véase [101]-[132] Etiquetas de la partición 1-32 para más detalles.

Etiquetas de módulo

Se pueden crear etiquetas para los siguientes módulos de sistema opcionales:

- Teclados
- Módulo de expansión de 8 zonas
- Módulos de expansión de 8 zonas
- Transmisores-receptores inalámbricos
- Fuente de alimentación
- Módulo con salida de alta corriente de 4 zonas
- Módulos del comunicador alterno
- Módulos de audio
- Sirenas
- Repetidores

El tamaño máximo de la etiqueta es 14 caracteres ASCII. Véase [801] Etiquetas de teclado para más detalles.

Etiquetas de evento

Puede crearse etiquetas personalizables para los eventos siguientes:

- Alarma de incendio
- Falla de armar
- Alarma ante armado
- Alarma CO

El tamaño máximo de la etiqueta es 14 caracteres ASCII.

Etiquetas de salida de comando de partición

Esta característica se utiliza para programar etiquetas personalizadas para salidas de comando. Estas etiquetas se utilizan con eventos de activación de salida en la memoria de eventos. El tamaño máximo de la etiqueta es 14 x 2 caracteres ASCII. Véase [201]-[232][001]-[004] Etiquetas de salida de comando de partición para más detalles.

Anuncio

Timbre de puerta

El teclado se puede programar para utilizar uno de cuatro diferentes tonos de timbre de puerta para cada zona en el sistema. El timbre está activo solamente durante el estado desarmado. Solamente puede habilitarse una opción de timbre de puerta para cada zona.

- Pitidos
- Bing-Bong
- Ding-Dong
- Tono de alarma
- Nombre de zona – Anuncio de voz (solo teclados HS2LCDWFVPROx)

Los sonidos de timbre de puerta mencionados anteriormente se pueden programar en la sección [861]-[892], subsecciones [101]-[228].

El timbre se habilita/deshabilita en una partición usando el comando [*][4].

Visualización de temperatura

La temperatura de interiores y exteriores se puede visualizar en los teclados del sistema si está configurada en las secciones de programación del teclado [861]-[892] > [023] opción 7, y en las secciones [041]-[042]. La temperatura se detecta usando sensores de temperatura inalámbricos instalados en el sistema. Consulte Dispositivos compatibles.

ⓘ **Nota:** Los teclados globales solo muestran la temperatura de exteriores.

Advertencia de baja temperatura

Los teclados se pueden configurar para detectar una baja temperatura ambiente.

Si la temperatura en el teclado cae a 6° C ± 2° C (43° F ± 3°F), la zona del teclado entra en alarma. Cuando la temperatura sube por encima de 9° C ± 2° C (48° F ± 3° F), se restablece la zona del teclado.

Cuando se habilita esta opción, las funciones de entrada de la zona del teclado se deshabilitan.

Consulte la sección [861]-[892] > [023] opción 8 para obtener más información.

ⓘ **Nota:** Esta característica no ha sido evaluada por UL/ULC.

Teclas de función del teclado

Los teclados tienen cinco teclas de función programables que se puedan configurar para realizar una de las acciones siguientes:

Tabla 18: Opciones de programación de las teclas de función

Tecla de función	Descripción	Tecla de función	Descripción
[00]	Tecla de función nula	[17]	Armar interior
[02]	Armar para presencia, sin retardo	[21]-[24]	Salida de comando 1 a 4[*][71] - [*][74]
[03]	Armado Presente	[29]	Recordar grupo de anulación
[04]	Armado Ausente	[31]	Activar PGM local
[05]	[*][9] Armado sin ingreso	[32]	Modo Anular

Tabla 18: Opciones de programación de las teclas de función

Tecla de función	Descripción	Tecla de función	Descripción
[06]	[*][4] Timbre Encendido/Apagado	[33]	Recordar anulación
[07]	Prueba del sistema	[34]	Programación de usuario [*][5]
[09]	Armado Noche	[35]	Funciones de usuario [*][6]
[12]	Armar presencia global	[37]	Programación de hora y fecha
[13]	Armar ausencia global	[39]	Visualizar problema [*][2]
[14]	Desarmar global	[40]	Alarma en memoria [*][3]
[15]	Temperatura	[61]-[92]	Seleccionar Partición 1 a 32
[16]	Salida rápida		

Para programar una tecla de función:

1. Ingrese a la programación del instalador [*][8].
2. Ingrese a la sección [861] para la programación de la tecla de función del teclado 1.
3. Ingrese [001] a [005] para seleccionar una tecla de función para programar.
4. Ingrese un número de 2 dígitos para asignar una operación de tecla de función - [00]-[92]. Consulte la tabla anterior.
5. Continúe desde el paso 3 hasta que se haya programado todas las teclas de función.
6. Pulse la tecla [#] dos veces para salir de la Programación del instalador.

ⓘ **Nota:** Las teclas de función programadas se deben pulsar 2 segundos para activar la función.

Definiciones de teclas de función

Esta sección proporciona descripciones detalladas de cada opción de tecla de función programable.

[00] Tecla de función nula

Esta opción desactiva la tecla de función. Esta tecla no realiza ninguna función cuando se presiona.

[02] Armado con presencia instantánea

Esta característica es similar a la tecla de función Armado presente, excepto que no se aplica retardo de salida y el sistema se arma de inmediato.

Si no se han programado tipos de zona Presente/Ausente, el sistema de alarma se arma en modo Ausente.

ⓘ **Nota:** No use esta función con instalaciones CP-01.

[03] Armado Presente

Solamente las zonas del perímetro están armadas. Las zonas interiores se anulan, independientemente de si las zonas de retardo se activan o no durante el retardo de salida.

[04] Armado Ausente

Todas las zonas interiores y del perímetro están armadas. Los paneles CP-01 requieren una salida a través de una zona de retardo durante el retardo de salida o el sistema armará solamente las zonas perimetrales.

[05] Armado sin ingreso [*][9]

Todas las zonas de Retardo 1 y Retardo 2 se convierten en zonas instantáneas. Si se abre una puerta o una ventana, el sistema entra inmediatamente en alarma. Esta función se usa por lo general cuando no se espera que ningún ocupante vuelva al sitio durante el período de armado. La activación de esta tecla de función requiere un código de acceso. Esta función funciona solamente cuando el sistema está desarmado.

Consulte [*][9] Armado sin ingreso para obtener más información.

[06] Encendido/apagado del timbre

Esta función enciende o apaga el timbre de puerta y es equivalente a pulsar [*][4]. El sistema de alarma debe estar desarmado para utilizar esta función. Si la opción 7 en la sección [023] está habilitada, esta tecla de función requiere un código de acceso.

[07] Prueba del sistema

Esta función realiza una prueba del sistema cuando está presionada y es equivalente a ingresar [*][6][Código de acceso][04]. El sistema de alarma debe estar desarmado para utilizar esta función. Consulte [*][6] Funciones de usuario para obtener más información.

[09] Armado Nocturno

Todas las zonas del perímetro e interiores, a excepción de las zonas Nocturnas, están armadas. Esta tecla solo funciona mientras el sistema está desarmado o armado en modo Presente.

Si no hay zonas de tipo Nocturnas programadas, el sistema de alarma se arma en modo Ausente con un retardo de salida sonoro. El retardo de salida es silencioso.

El armado en este modo activa la salida de PGM de Armado Ausente.

[12] Armado Presente global

Esta función arma todas las particiones asignadas al usuario en modo Presente, siempre que estén listas para armar. Si una partición no está lista, el sistema no puede armarse. Se requiere un código de acceso con esta opción.

[13] Armado Ausente global

Esta función arma todas las particiones asignadas al usuario en modo Ausente, siempre que estén listas para armar. Si una partición no está lista, el sistema no puede armarse. Se requiere un código de acceso con esta opción.

[14] Desarmado global

Esta función desarma todas las particiones asignadas al usuario. Se requiere un código de acceso con esta opción.

[15] Temperatura

Esta función permite al teclado acceder directamente al menú de visualización de la temperatura.

[16] Salida rápida

Pulsar esta tecla le da al usuario un plazo de 2 minutos para abrir y cerrar una zona de retardo una vez sin tener que desarmar el sistema. Esta función es equivalente a ingresar [*][0] en el teclado mientras la partición está armada. Si no está habilitada la Salida rápida en el sistema, o si el sistema está desarmado, pulsar esta tecla causará un tono de error. No se requiere un código de acceso para utilizar esta tecla. Consulte [015] Opción 3 del sistema para obtener más información.

[17] Armado interior

Esta tecla retira o habilita la anulación automática en todas las zonas Presente/Ausente (es equivalente a pulsar [*][1] mientras está armado).

Si esta función se realiza durante el Armado presente y, hay programadas Zonas nocturnas, el sistema se arma en modo Nocturno. Si no hay zonas nocturnas programadas, el sistema se arma en modo Ausente. Si está armado en modo Nocturno o Ausente, esta tecla cambiar el sistema de nuevo al modo Presente. Pulsar esta tecla no cambia el modo de armado de Nocturno a Ausente.

Esta tecla solo funciona mientras el sistema está armado y requiere el ingreso del código de acceso si la opción 4 de la sección [015] está deshabilitada.

[21]-[24] Salida de comando 1 a 4

Esta función controla las salidas de comandos 1-4 y es el equivalente de ingresar [*][7][X], donde X es 1, 3 o 4.

Se requiere un código de acceso para utilizar esta función.

Seleccionar la salida de comando 2 es el equivalente de pulsar [*][7][2] reinicio de sensor. Consulte 103 - Restablecimiento del sensor [*][7][2] para obtener más información.

[29] Recordar grupo de anulación

Esta función anula todas las zonas que pertenecen al grupo de anulación.

Las zonas se deben guardar en el grupo de anulación para que esta tecla de función funcione. Se requiere un código de acceso para utilizar esta característica si la sección [023] opción 4 está habilitada.

ⓘ **Nota:** No utilizar con llaves inalámbricas.

[31] Activar PGM local

Esta función controla un PGM conectado con un teclado.

[32] Modo de anulación

Esta función coloca el teclado en modo Anulación de zonas. La selección de esta función es el equivalente de pulsar [*][1] mientras está desarmado. Si se requiere un código de acceso para la anulación, el usuario debe introducir el código de acceso antes de usar esta función. Se requiere un código de acceso si la sección [023] opción 4 está habilitada.

[33] Recuperación de anulación

Esta función anula el mismo conjunto de zonas anuladas la última vez que la partición estaba armada. Esta función es equivalente a pulsar [999] mientras está en el menú [*][1]. Se requiere un código de acceso para utilizar esta característica si la sección [023] opción 4 está habilitada.

[34] Programación de usuario

Esta función es el equivalente de ingresar [*][5]. Se requiere un código maestro o de acceso de supervisor para utilizar esta función. Esta tecla funciona solamente cuando el sistema está desarmado.

[35] Funciones de usuario

Esta función coloca el teclado en modo programación de usuario y es el equivalente de ingresar [*][6]. Se requiere un código de acceso para utilizar esta función. Si la sección [023] opción 8 está desactivada, solo el código maestro o de supervisor pueden acceder al menú [*][6].

[37] Programación de hora y fecha

Esta función coloca el teclado en modo programación de fecha/hora. Se requiere un código de acceso válido.

[39] Visualización de problema

Esta función coloca el teclado en modo Visualización de problema y es el equivalente de ingresar [*][2]. Esta función funciona solamente cuando el sistema está desarmado. Esta tecla de función requiere un código si la sección [023] opción 5 está habilitada.

[40] Memoria de alarmas

Esta función coloca el teclado en modo Visualización de alarmas en memoria y es el equivalente de ingresar [*][3]. Esta función funciona solamente cuando el sistema está desarmado. Esta tecla de función requiere un código si la sección [023] opción 6 está habilitada.

[61]-[92] Seleccionar partición 1 a 32

Esta función selecciona la partición 1 a 32 cuando se pulsa la tecla asignada. Al pulsar y mantener pulsada la tecla por 2 segundos, selecciona la partición siguiente.

Selección de idioma

El teclado se puede programar para visualizar mensajes y etiquetas en diferentes idiomas. Realice lo siguiente desde el menú Programación del instalador:

1. Ingrese al modo de Programación de instalador [*][8][Código del instalador].
2. Ingrese a la sección [000]>[000].
3. Seleccione un idioma usando los botones de desplazamiento o ingresando una tecla de acceso directa:

   Tabla 19: Tabla 5 Idiomas

Opción	Idioma	Opción	Idioma
[01]	English	[15]	Griego
[02]	Español	[16]	Turco
[03]	Portugués	[17]	Croata
[04]	Francés	[18]	Húngaro
[05]	Italiano	[19]	Rumano
[06]	Holandés	[20]	Ruso
[07]	Polaco	[21]	Búlgaro
[08]	Checo	[22]	Letón
[09]	Finlandés	[23]	Lituano
[10]	Alemán	[24]	Ucraniano
[11]	Sueco	[25]	Eslovaco
[12]	Noruego	[26]	Serbio
[13]	Danés	[27]	Estoniano
[14]	Hebreo	[28]	Esloveno

4. Pulse [#] para salir.
5. Después de cambiar el idioma, se debe establecer un valor de fábrica de la etiqueta. [000] [999].

   ⓘ **Nota:** Asegúrese de que el teclado LCD admita los idiomas deseados.

[*] Comandos

[*] los comandos proporcionan un práctico acceso a las funciones del sistema de alarma. Los comandos siguientes están disponibles:

Comando	Descripción
[*][*]	Función de temperatura
[*][1]	Anulación de zonas
[*][2]	Ver los problemas
[*][3]	Ver las alarmas en la memoria
[*][4]	Timbre de puerta encendido/apagado
[*][5]	Programación de usuario
[*][6]	Funciones de usuario
[*][7]	Salida de comando 1-4 encendida/apagada
[*][8]	Modo Programación del instalador
[*][9]	Armado sin entrada
[*][0]	Armado/Salida rápidos

Mientras está en un menú de comandos [*], use la tecla [#] para seleccionar una opción y la tecla [#] para salir a la pantalla anterior. En un teclado LCD, use las teclas de desplazamiento para ver las opciones.

[*][*] Función de temperatura

En este menú, se muestran los dispositivos PPowerG inalámbricos que tienen capacidad de reporte de temperatura. Al desplazarse por el menú se mostrará la etiqueta de zona de todas las zonas con capacidad de temperatura en esa partición. Esta función se puede programar para requerir un código de acceso.

Para habilitar el reporte de temperatura en dispositivos PowerG inalámbricos, la opción 5 de la sección [804][810] debe estar activada. También se puede programar una tecla de función para esta característica. Consulte [023] Opción 11 del sistema.

[*][1] Anulación o Zonas Presente/Ausente/Nocturna

Los comandos [*][1] funcionan de forma diferente según el sistema esté armado o desarmado.

ⓘ **Nota:** Para instalaciones homologadas por UL/ULC, no se permite anular en grupo.

El atributo de zona para anulación de zona debe estar habilitado (véase la sección [002] Atributos de zona, Opción 04).

Las zonas de Asalto no deben ser parte de los grupos de Anular.

Una zona que está anulada manualmente vía [*][1] anulará la alarma, la falla, y las condiciones de sabotaje cuando se usa DEOL.

Si una zona de 24 horas está anulada, asegúrese de que la zona sea restablecida o deshabilitada antes de eliminar la anulación.

Cuando el sistema de alarma está desarmado

Los usuarios pueden anular zonas individuales o un grupo programado de zonas usando el comando de teclado [*][1]. Usualmente, las zonas se anulan si los usuarios quieren tener acceso a un área mientras la partición está armada, o para anular una zona defectuosa (mal contacto, cableado dañado) hasta que se pueda proporcionar servicio. Una zona anulada no causa una alarma.

Cuando se desarma la partición, todas las zonas que fueron anuladas usando [*][1] ya no estarán anuladas, a excepción de las zonas de 24 horas.

Si el código requerido para la opción de anular está habilitado, se requiere un código de acceso para entrar al modo de Anular. Solo los códigos de acceso con el atributo de Anular habilitado pueden anular zonas (vea Atributos del código de acceso).

Anulación de zonas con un teclado LCD:

1. Asegúrese de que el sistema esté desarmado.
2. Pulse [*] para ingresar al menú de función. El teclado muestra "Pulse [*] para < > Anular zona."
3. Presione [1] o [*] y después ingrese su código de acceso (si es necesario).
4. Desplácese a una zona o ingrese el número de la zona de tres dígitos. Solamente se visualizan las zonas habilitadas para anulación de zona. Ingrese el número de zona de 3 dígitos o desplácese hasta la zona deseada y pulse [*] para anular la zona.

   ⓘ **Nota:** Aparecerá "B" en la pantalla para indicar que la zona está anulada. Si una zona está abierta, aparece “O” en la pantalla. Cuando una zona abierta se anula, la "O" se reemplaza por una "B."

5. Para borrar una zona anulada, repita el procedimiento antedicho. La "B" desaparece de la pantalla indicando que la zona ya no está anulada.
6. Para salir del modo Anular y volver al estado de Listo, pulse [#].

Otras funciones de anulación

Las características siguientes también están disponibles en el menú de Anular zona [*][1]:

Anular zonas abiertas

Muestra todas las zonas actualmente abiertas o anuladas. Use las teclas de desplazamiento para ver las zonas. Las zonas abiertas se indican por una (O). Para anular una zona, presione [*]. Una zona anulada se identifica por una (B).

ⓘ **Nota:** Las zonas con sabotajes o fallas deben ser anuladas manualmente.

ⓘ **Nota:** Esta función no debe utilizarse para sistemas aprobados por UL/ULC.

Grupo de anulación

ⓘ **Nota:** Esta función no debe utilizarse para sistemas aprobados por UL/ULC.

Muestra un grupo programado de zonas (grupo de Anular) usualmente anuladas. Presione [*] para anular todas las zonas en el grupo.

Programación de grupo de anulación

Para programar un grupo de Anular, anule todas las zonas que desee y seleccione Opciones de Anular > Programar Grupo de Anular. Las zonas seleccionadas se guardan al grupo de Anular. Al terminar, presione [#] para salir.

Para programar un grupo de anular, debe usarse un código maestro o un código de supervisor con acceso a la partición apropiada.

Recordar anular

Presione [*] mientras está en este menú para anular el mismo grupo de zonas que fueron anuladas la última vez que la partición estaba armada.

Borrado de anulaciones

Presione [*] para borrar todas las anulaciones.

Atajos del menú base [*][1]:

Opción	Descripción
991	Grupo de anulación
995	Grupo de programa 1
998	Anular zonas abiertas
999	Recordar anulación
000	Borrar grupo

Cuando el sistema de alarma está armado

Cuando el sistema está armado, pulsar [*][1] alterna entre armado Presente, Ausente o Noche. Si una zona de noche está activada en el sistema, presionar [*][1] pide un código de acceso al usuario si es necesario, o emite un tono de reconocimiento y cambia el modo de armado.

ⓘ **Nota:** Si la sección [022], Opción 5 [Alternar Presente/Ausente] está activada, el sistema no cambia de modo Ausente a Presente.

Resolución de problemas

Teclado LCD con mensaje programable:

- Pulse [*][2] seguido de un código de acceso si es necesario para ver una condición de problema
- La luz de problema destella y el LCD muestra la primera condición de problema
- Use las teclas de flecha para desplazarse por todas las condiciones de problemas presentes en el sistema.

ⓘ **Nota:** Cuando hay información adicional disponible para una condición de problema específico, se visualiza un [*]. Pulse la tecla [*] para ver la información adicional.

[*][2] Pantalla de problemas

Esta característica se utiliza para ver las averías del sistema. Si hay una avería, el indicador de avería del teclado se ilumina y se emite una indicación audible (dos pitidos cortos cada 10 segundos, excepto mientras está en falla de CA). Silencie el indicador audible presionando [#].

Las averías pueden visualizarse mientras el sistema está armado o desarmado. El sistema se puede programar para mostrar todas las averías mientras está armado o solamente los problemas de fuego. Ver sección [13] opción 3 para detalles.

El sistema se puede configurar para requerir un código de usuario para ver [*][2] averías del sistema. Vea la sección [023] opción 5.

Para ver las condiciones de avería:

- Presione [*][2] para ingresar al menú de Averías.
- En un teclado LCD, desplácese hasta un tipo de avería y después presione [*] para ver la avería específica. El nombre de la zona y la condición de la avería para cada avería se visualizan en la pantalla.

ⓘ **Nota:** Los pitidos de problemas generados por problemas de incendio solo se silencian después de que se ingresa y sale del menú de problemas [*][2]. Al presionar cualquier tecla no se silenciarán los pitidos de problemas de incendio. En el caso de instalaciones UL, la Sección [023] Opción 5 Código de acceso requerido para [*][2] debe estar habilitada.

Tabla 20: Problema 01 Servicio requerido

Opción de problema	Descripción del problema
[01]	Problema en el circuito de la sirena: El circuito de la sirena está abierto.
[02]	Interferencia de RF: El receptor inalámbrico ha detectado una condición de interferencia de RF.
[03]	Pérdida de reloj: La hora y la fecha del sistema requieren programación.
[04]	Falla de salida 1: Un módulo HSM2204 ha detectado una condición abierta en la salida #1.
[05]	Arranque en caliente: Se ha producido un reinicio en caliente.
[06]	Wi-Fi USB conectado: Se detecta el adaptador de Wi-Fi USB.
[07]	Falla en unidad de alimentación (sistema): Falla detectada con la unidad de alimentación interna.
[08]	Falla detectada con la unidad de alimentación interna (Repetidor Corbus HSM3204CX)
[09]	Falla detectada con la unidad de alimentación interna (fuente de alimentación de 3 A HSM3350)
[10]	Problema de sobrecorriente: Si la corriente total de los componentes internos del panel y de todas las salidas supera el umbral de 2.1 A durante un período superior a 5 minutos, se genera un problema de sobrecorriente. El problema se restablece cuando la corriente desciende por debajo del umbral de 2.0 A. No exceda el umbral de 2 A combinado entre AUX y Corbus. La corriente total no incluye la corriente de la sirena ni la carga de la batería.

Tabla 21: Problema 02 Problema de batería

Opción de problema	Descripción del problema
[01]	Problema de baja batería de panel: El voltaje de la batería es bajo.
[02]	Panel sin batería: Ninguna batería conectada con el controlador de la alarma.
[04]	HSM2204 01 - 04 Baja batería: Un HSM2204 tiene un voltaje de batería bajo.
[05]	HSM2204 01 - 04 Sin batería: Ninguna batería conectada con el HSM2204.
[07]	HSM2300 01 - 04 Baja batería: Un HSM2300 tiene un voltaje de batería bajo.
[08]	HSM2300 01 - 04 Sin batería: Ninguna batería conectada con el HSM2300.
[10]	HSM3204CX Batería baja: Un repetidor Corbus tiene un voltaje de batería bajo.
[11]	HSM3204CX sin batería: No hay ninguna batería conectada al repetidor Corbus.
[13]	HSM3350 Batería baja 1: Un módulo alimentador de 3 A tiene voltaje de batería bajo.
[14]	HSM3350 Batería baja 2: Un módulo alimentador de 3 A tiene voltaje de batería bajo.
[15]	HSM3350 sin batería 1: No hay ninguna batería conectada al módulo alimentador de 3 A.
[16]	HSM3350 sin batería 2: No hay ninguna batería conectada al módulo alimentador de 3 A.

Tabla 22: Problema 03 Voltaje de bus

Opción de problema	Descripción del problema
[01]	Bajo voltaje de bus de HSM2HOSTx: El módulo HSM2HOSTx ha medido un voltaje de bus bajo.
[02]	Bajo voltaje de bus de teclado 01 - 32: Un teclado cableado tiene un voltaje de bus bajo.
[04]	Bajo voltaje de bus de HSM2108 01 - 30: Un expansor de zona tiene un voltaje de bus bajo.
[05]	Bajo voltaje de bus de HSM2300 01 - 04: Una fuente de alimentación tiene un voltaje de bus bajo.
[06]	Bajo voltaje de bus de HSM2204 01 - 04: Un módulo de salida de alta corriente tiene un voltaje de bus bajo.
[07]	Falla del bus (sistema): El voltaje de salida del Corbus del panel es demasiado alto o demasiado bajo.
[08]	Bajo voltaje de bus de HSM2208 01 - 16: El módulo de salida de baja corriente ha detectado un voltaje bajo.
[09]	Bajo voltaje de bus de HSM2955: El módulo de audio ha detectado un voltaje de bus bajo.
[10]	Bajo voltaje de bus de HSM3408: El expansor de 8 zonas ha detectado un voltaje de bus bajo.
[11]	Bajo voltaje de bus de HSM3204CX: El repetidor Corbus ha detectado un voltaje de bus bajo.
[12]	Falla de bus de HSM3204CX: El repetidor Corbus ha detectado que el voltaje de salida Corbus es demasiado alto o demasiado bajo.
[13]	Bajo voltaje de bus de HSM3350: El módulo de alimentación de 3 A ha detectado un voltaje de bus bajo.

Tabla 23: Problema 04 Problema de energía de entrada de CA o CC:

Opción de problema	Descripción del problema
[01]	Problema de energía de entrada de CA o CD en zona 001 -248.
[02]	Problema de energía de entrada de CA o CC en teclado: Un teclado tiene un problema de alimentación de entrada de CA o CC.
[03]	Sirena 01 - 16 CA: Una sirena tiene un problema de alimentación de entrada de CA o CC.
[04]	Repetidor 01 - 08 CA: Un repetidor inalámbrico tiene un problema de alimentación de entrada de CA o CC.
[05]	HSM2300 01 - 04 CA: Un HSM2300 tiene un problema de alimentación de entrada de CA o CC.
[06]	HSM2204 01 - 04 CA: Un HSM2204 tiene un problema de alimentación de entrada de CA o CC.
[07]	CA del panel: El controlador de la alarma tiene una condición de falla de CA.

Tabla 23: Problema 04 Problema de energía de entrada de CA o CC:

Opción de problema	Descripción del problema
[08]	HSM3204CX AC: Un repetidor Corbus tiene un problema de alimentación de entrada de CA o CC.
[09]	HSM3350 AC: Una fuente de alimentación de 3 A tiene un problema de alimentación de entrada de CA o CC.

Tabla 24: Problema 05 Fallas de dispositivo

Opción de problema	Descripción del problema
[01]	Zona 001 - 248: Una zona está en falla de supervisión.
[02]	Teclado 01 - 32: Un teclado inalámbrico o cableado está en falla de supervisión.
[03]	Sirena 01 - 16: Una sirena está en falla de supervisión.
[04]	Repetidor 01 - 08: Un repetidor inalámbrico está en avería (de supervisión o pérdida de CA/CC).
[06]	Máscara del dispositivo: Un mecanismo de detección en el sensor está enmascarado.
[07]	Problema de gas: Un sensor de gas tiene una falla.
[08]	Problema de calor: Un sensor de temperatura tiene una falla o una temperatura alcanza el umbral de advertencia de temperatura alta.
[09]	Problema de CO: Un sensor de CO tiene una falla.
[10]	Problema de congelación: Un sensor de temperatura cae por debajo del umbral de advertencia de temperatura baja.
[11]	Desconexión de sonda: La sonda en el detector de inundación o detector de temperatura está desconectada.
[12]	Problema de incendio: Un sensor de humo está en falla. El problema de incendio se muestra directamente bajo fallas del dispositivo cuando hay una condición de bucle abierto para PGM-2 configurado para humo de 2 hilos.

Tabla 25: Problema 06 Batería baja del dispositivo

Opción de problema	Descripción del problema
[01]	Zona 001 - 248: La zona inalámbrica tiene una batería baja.
[02]	Teclado 01-32: El teclado tiene una batería baja.
[03]	Sirena 01 - 16: La sirena tiene una batería baja.
[04]	Repetidor 01 - 08: El repetidor tiene una batería baja.
[05]	Usuario 01 - 1000: La llave inalámbrica tiene una batería baja.

Tabla 26: Problema 07 Sabotajes de dispositivos

Opción de problema	Descripción del problema
[01]	Sabotaje de Zona 001 - 248: Un teclado inalámbrico o cableado está en sabotaje.
[02]	Sabotaje de Sirena 01 - 16: Una sirena inalámbrica está en sabotaje.
[03]	Sabotaje de Repetidor 01 - 08: Un repetidor inalámbrico está en sabotaje.
[04]	Sabotaje de estación de audio 01 - 04: Una estación de audio conectada a un HSM2955 está en sabotaje.

Tabla 27: Problema 08 Interferencia de RF

Opción de problema	Descripción del problema
[01]	Zona 001 - 248 Inactividad de RF: Sin respuesta de una zona inalámbrica por 13 minutos. Esta avería evita el armado hasta que sea reconocida o borrada usando [*][2].
[02]	Teclado 01 - 32 Inactividad de RF: Sin respuesta de un teclado inalámbrico por 13 minutos.
[03]	Sirena 01 - 16 Inactividad de RF: Sin respuesta de una sirena inalámbrica por 13 minutos.
[04]	Repetidor 01 - 08 Inactividad de RF: Sin respuesta de un repetidor inalámbrico por 13 minutos.

Tabla 28: Problema 09 Supervisión de módulo

Opción de problema	Descripción del problema
[01]	HSM2HOSTx no responde.
[02]	Teclado 01 - 32 no responde.
[04]	HSM2108 01 - 30 no responde.
[05]	HSM2300 01 - 04 no responde.
[06]	HSM2204 01 - 04 no responde.
[08]	HSM2208 01 - 16 no responde.
[09]	HSM2955 no responde.
[11]	HSM3408 no responde.
[12]	HSM3204CX no responde.
[13]	HSM3350 no responde.

Tabla 29: Problema 10 Sabotaje de módulo

Opción de problema	Descripción del problema
[01]	Sabotaje de HSM2HOSTx.
[02]	Sabotaje de Teclado 01 - 32.
[04]	Sabotaje de HSM2108 01 - 30.
[05]	Sabotaje de HSM2300 01 - 04.

Tabla 29: Problema 10 Sabotaje de módulo

Opción de problema	Descripción del problema
[06]	Sabotaje de HSM2204 01 - 04.
[08]	Sabotaje de HSM2208 01 - 16.
[09]	Sabotaje de HSM2955.
[10]	Sabotaje del comunicador alterno.
[11]	Sabotaje de HSM3408.
[12]	Sabotaje de HSM3204CX.
[13]	Sabotaje de HSM3350.

Tabla 30: Problema 11 Comunicaciones

Opción de problema	Descripción del problema
[01]	TLM: Línea telefónica desconectada del panel de control.
[02]	Problema de FTC en receptor 01 - 04: Falla de comunicación usando los caminos programados del receptor.
[04]	Comunicador alternao celular: Falla de la radio o de la tarjeta SIM, se detectó baja potencia de la señal, o falla de la red celular.
[05]	Ethernet de comunicador alterno: Conexión Ethernet no disponible. No hay una dirección IP válida programada o el módulo no pudo obtener una IP con DHCP.
[06]	Problema en receptor 01-04: El comunicador alterno no puede inicializar un receptor.
[07]	Supervisión de receptor 01-04: El comunicador alterno no puede comunicarse con un receptor.
[09]	Falla en comunicador alterno: El comunicador alterno ha dejado de responder.
[10]	Problema FTC en comun. alt. El comunicador alterno no pudo comunicar un evento interno no generado por el panel.

Tabla 31: Problema 12 Problemas sin conexión a red

Opción de problema	Descripción del problema
[01]	Problema sin conexión a red en Zona 001-248: Generada cuando una zona está fuera de sincronismo con la red inalámbrica o si no fue sincronizada con la red después de asociarla.
[02]	Problema sin conexión a red en Teclado 01-32: Generada cuando un teclado está fuera de sincronismo con la red inalámbrica o si no fue sincronizado con la red después de asociarlo.
[03]	Problema sin conexión a red en Sirena 01-16: Generada cuando una sirena está fuera de sincronismo con la red inalámbrica o si no fue sincronizada con la red después de asociarla.

Tabla 31: Problema 12 Problemas sin conexión a red

Opción de problema	Descripción del problema
[04]	Problema sin conexión a red en Repetidor 01-08: Generada cuando un repetidor está fuera de sincronismo con la red inalámbrica o si no fue sincronizado con la red después de asociarlo.
[05]	Problema sin conexión a red en Usuario 01 - 1000: Generada cuando una llave inalámbrica está fuera de sincronismo con la red inalámbrica o si no fue sincronizada con la red después de asociarla.

Tabla 32: Problema 13 Problemas en AUX

Opción de problema	Descripción del problema
[05]	HSM2300: El voltaje de salida AUX de alimentación de 1 A esté fuera de rango.
[06]	HSM2204: Un voltaje de salida del módulo de salida AUX de alta corriente está fuera de rango.
[07]	Área del sistema: Un voltaje de salida AUX está fuera de rango.
[10]	HSM3408: El voltaje de salida AUX del expansor de 8 zonas está fuera de rango.
[11]	HSM3204CX: El voltaje de salida AUX del repetidor Corbus está fuera de rango.
[12]	Problema en AUX 1 de HSM3350: El voltaje de salida AUX de alimentación de 3 A esté fuera de rango.
[13]	Problema en AUX 2 de HSM3350: El voltaje de salida AUX de alimentación de 3 A esté fuera de rango.

Tabla 33: Problema 14 Problema de límite excedido

Opción de problema	Descripción del problema
[01]	Zona interactiva: La cantidad de zonas configuradas en el panel no es compatible con el firmware de Alarm.com (por ejemplo: > 220).
[02]	Partición interactiva: La cantidad de particiones configuradas no es compatible con el firmware de Alarm.com (por ejemplo: > 8).

ⓘ **Nota:** Asegúrese de tener el tipo y la versión del controlador de alarma (por ejemplo: HS3032, 1.1) y la lista de módulos conectados al panel de control (por ejemplo: HSM2108, HSM2HOSTx, etc.) disponibles antes de comunicarse con Atención al cliente. Puede acceder al número de versión al ingresar [*][Código de instalación][900] en cualquier teclado. Esta información también se encuentra en una etiqueta en la tarjeta de circuitos impresos.

[*][3] Pantalla de memoria de alarmas

La luz de la memoria destella si un evento de alarma, sabotaje o falla ocurrió durante el último período armado o mientras el panel estaba desarmado (zonas de 24 horas). Pulse [*][3] para ver las zonas de la alarma en memoria. Para borrar la memoria, arme y desarme el sistema. Al ver las alarmas en la memoria, los teclados LCD indicar la última zona que entró en alarma primero, seguida por otras alarmas por orden numérico.

Esta función se puede programar para requerir un código de acceso. Consulte [023] Opción 11 del sistema, opción 6 para obtener más detalles.

Una tecla de función programable se puede configurar para visualizar las alarmas en memoria. Vea Teclas de función del teclado para más detalles.

[*][4] Habilitación/deshabilitación de timbre de puerta

Cuando se habilita esta función, el teclado emite un tono siempre que una zona programada como tipo Timbre se abra o se cierra. Al pulsar [*][4] se alterna entre habilitado y deshabilitado. El atributo del timbre de puerta para cada zona se programa en la sección [002], subsecciones [001]-[248] opción 4.

También se puede programar una tecla de función para habilitar/deshabilitar esta función. Vea Teclas de función del teclado para más detalles. Esta función puede requerir un código de acceso. Consulte [023] Opción 11 del sistema, opción 7 para obtener más detalles.

Se pueden seleccionar los siguientes sonidos del timbre de puerta:

- Pitidos
- "Bing-Bong"
- "Ding-Dong"
- Tono de alarma
- Nombre de zona - Anuncio de voz (solo teclados HS2LCDWFVPROx)

Los sonidos de timbre de puerta mencionados anteriormente se pueden programar en la sección [861]-[892], subsecciones [101]-[228].

[*][5] Programación de códigos de acceso

Use esta sección para realizar las funciones siguientes:

- presione [1] para programar los códigos de usuario 0002-1000, y el código maestro 0001
- presione [2] para asociar una tarjeta de proximidad
- presione [3] para agregar una etiqueta personalizada para cada usuario
- presione [4] para asignar usuarios a particiones
- presione [5] para programar atributos de usuario

Asignación de códigos de acceso

Para tener acceso a las funciones del sistema de alarma, debe agregarse los usuarios al sistema. Esto implica crear un código de acceso único y asignar atributos a cada usuario. Los códigos de acceso se programan mediante el menú [*][5].

Tipos de código de acceso

El sistema de alarma proporciona los siguientes tipos de códigos de acceso:

Código	Agregar usuario	Eliminar usuario	Armar	Desarmar	[*][5]	[*][6]	[*][8]
Instalador	No Hay	No Hay	No Hay	No Hay	No Hay	No Hay	Sí +
Maestro	Todos*	Todos	Sí	Sí	Sí	Sí	No
Mantenimiento	No	No	Sí	Sí	No	No	No
Usuario	No	No	Sí	Sí	No	No**	No
Supervisor	Todos excepto el Maestro	Todos excepto el Maestro	Sí	Sí	Sí	Sí	No

Código	Agregar usuario	Eliminar usuario	Armar	Desarmar	[*][5]	[*][6]	[*][8]
Coacción	No	No	Sí	Sí	No	No	No
Uso de una sola vez	No	No	Sí	1/día	No	No	No

+ Si la sección [020] opción 7 está activada, un usuario debe ingresar [*][6][Código maestro][05] para dar permiso al instalador para tener acceso a la programación.

*Solo puede cambiar el código maestro si la sección [015] opción 6 está desactivada.

**Sí, si [023] opción 8 está activada.

Los códigos de instalador y maestro son códigos del sistema. Pueden cambiarse pero no eliminarse. Los otros códigos son definidos por el usuario y se pueden agregar o eliminar según sea necesario. En forma predeterminada, los códigos de acceso tienen la misma partición y programación de atributo que el código usado para programarlos.

Los códigos de acceso son de 4, 6 o 8 dígitos, dependiendo del ajuste de la sección de programación [041]. Los códigos duplicados no son válidos.

ⓘ **Nota:** Los sistemas que cumplan con la norma EN50131-1 y utilicen más de 100 códigos de acceso deberán establecer el código de acceso en 8 dígitos (sección [041], opción 02).

Código de instalador

Este código proporciona acceso a la Programación del instalador [*][8]. El código de instalador solo se usa para obtener acceso a la configuración del sistema a través de la Programación del instalador [*] [8] y no tiene acceso a ninguna otra función. Este código se puede programar por el instalador en la sección [006][001]. El valor de fábrica es 5555 (4 dígitos), 555555 (6 dígitos) o 55555555 (8 dígitos).

ⓘ **Nota:** EN Para instalaciones aprobadas por la norma EN50131-1, el código de instalador no puede cambiar el código maestro ni ningún otro código de nivel 3. Tratar de acceder al código maestro desde el código de instalador genera un tono de error del sistema.

Código maestro - Código de acceso [0001]

En forma predeterminada, el código maestro puede tener acceso a todas las particiones y realizar cualquier función del teclado. Este código se puede utilizar para programar todos los códigos de acceso, incluyendo los códigos de supervisor y de coacción.

Si la sección [015] opción 6 está activada, el código maestro solo puede ser cambiado por el instalador mediante la Programación del instalador.

El valor de fábrica es 1234 (4 dígitos), 123456 (6 dígitos) o 12345678 (8 dígitos).

EN El código maestro puede reiniciarse a los ajustes de fábrica usando la Programación del instalador sección [989].

Código de mantenimiento

El código de mantenimiento se puede utilizar solamente para armar y desarmar el sistema. No puede anular zonas. Use [*][9] para armar el sistema, cancelar el armado automático, o realizar funciones de comando [*][7]. No suenan graznidos de sirena de armado/desarmado cuando se usa el código de mantenimiento. El código de mantenimiento se puede programar por el instalador en la sección [006][003]. El valor de fábrica es AAAA (4 dígitos), AAAAAA (6 dígitos) o AAAAAAAA (8 dígitos).

Códigos de usuario - Códigos de acceso [0002] a [1000]

Este tipo de código de acceso se utiliza para armar y desarmar las particiones asignadas y realizar otras funciones según lo programado. Puede acceder al menú [*][6] si la opción de programación [023] opción 8 está activada. Este código no puede tener acceso a los menús [*][5] y [*][8].

Los códigos de acceso de usuario son creados por el usuario maestro o por los usuarios supervisores. El valor de fábrica es AAAA (4 dígitos), AAAAAA (6 dígitos) o AAAAAAAA (8 dígitos).

Códigos de supervisor - Códigos de acceso [0002] a [1000]

Un código de supervisor es un código de usuario con el atributo de Supervisor habilitado. Los usuarios con este atributo pueden tener acceso a la sección de programación de código de usuario [*][5] y [*][6] para la partición a la que están asignados. Sin embargo, estos códigos solo pueden programar los códigos que tienen iguales o menos atributos. Estos atributos se pueden cambiar mediante el menú [*][5]. Un código de supervisor es creado por el usuario maestro o por otros usuarios supervisores.

Códigos de coacción - Códigos de acceso [0002] a [1000]

Los códigos de coacción funcionan igual que los códigos de acceso de usuario, excepto que transmiten un código de informe de coacción cuando se utilizan para realizar cualquier función en el sistema.

Los códigos de coacción no se pueden utilizar para tener acceso a los menús [*][5], [*][6] o [*][8].

Los códigos de coacción son creados por el usuario maestro o por los usuarios supervisores.

ⓘ **Nota:** La sección [019] opción 6 debe estar activada para seleccionar el atributo de Códigos de coacción.

Código de usuario de una sola vez

Un código de usuario de una sola vez es un código de usuario con el atributo Usuario de una sola vez habilitado. Este código de acceso permite al usuario armar el sistema de alarma un número ilimitado de veces. Sin embargo, un usuario con este código puede desarmar el sistema solamente una vez por día. La capacidad de desarmar se restablece a la medianoche o cuando el código de usuario de una sola vez es ingresado por el usuario del código maestro.

ⓘ **Nota:** Un código de usuario de una sola vez no se puede aplicar a las llaves inalámbricas. Los códigos de usuario de una sola vez son creados por el usuario maestro o por los usuarios supervisores.

Para agregar un código de acceso con un teclado LCD:

1. Pulse [*][5][código maestro/de supervisor] para editar los códigos de acceso 0002-1000.
2. Use las teclas de desplazamiento para seleccionar un usuario y después pulse [*] para editar.
3. En el menú "Pulse (*) para Código de acceso", presione [*]. Se visualiza el código de acceso actual.
4. Ingrese el nuevo código de acceso. El código se guarda cuando se ingresa el último número. Para borrar un código de acceso, seleccione el número de usuario e introduzca [*] como el primer dígito. Se deben introducir todos los dígitos del código de acceso.
   Un "-" al lado de un código de usuario indica que no está programado. Un "P" indica que el código está programado. Una "T" indica que el código está programado y una tarjeta de proximidad está registrada.

Atributos del código de acceso

Cada código de usuario tiene 6 atributos que puedan activarse o desactivarse.

Los atributos de fábrica de un código de acceso son iguales al código usado para ingresar [*][5], ya sea que se programa un nuevo código o que se edita uno existente. Los atributos disponibles son los siguientes:

- Supervisor
- Código de coacción
- Anulación de zona
- Acceso remoto
- Graznido de sirena
- Código de usuario de una sola vez

Supervisor

Convierte al usuario estándar en usuario supervisor. Consulte Tipos de código de acceso en la página 58 para obtener más detalles.

Código de coacción

Convierte el código de usuario estándar en código de coacción. Consulte Tipos de código de acceso para obtener más detalles.

Anulación de zona

Los usuarios con este atributo pueden anular zonas. La sección [023] opción 4, Código de acceso requerido para [*][1], debe estar activado para usar este atributo.

Graznido de sirena

Cuando se asigna esta opción, la sirena principal emite un graznido cuando el sistema de alarma se arma como Ausente. Por ejemplo, use el atributo de graznido de sirena de armado/desarmado para que los códigos de acceso de llave inalámbrica emitan un graznido, mientras otros códigos son silenciosos. Para esto, habilite este atributo en todos los códigos de acceso asociados con llaves inalámbricas. Esta opción está desactivada de fábrica para todos los códigos de acceso.

ⓘ **Nota:** Un graznido indica armado completado; dos graznidos indican desarmado completado. Esta característica es independiente de la opción del sistema “Graznido de sirena en armado ausente”. Consulte [017] Opción 5 del sistema

Los atributos del código maestro no se pueden modificar de los valores predeterminados de fábrica. El graznido de sirena está apagado en los valores de fábrica.

Código de usuario de una sola vez

Convierte el código de usuario estándar en código de uso de una sola vez. Consulte Tipos de código de acceso para obtener más detalles. No aplique este código a los usuarios con llaves inalámbricas asignadas.

Uso de un teclado LCD:

1. Pulse [*][5][Código maestro].
2. Use las teclas de desplazamiento para seleccionar un usuario (02-1000) y después pulse [*] para seleccionar.
3. Desplácese a "Pulse [*] para las Opciones de usuario" y presione [*] para seleccionar.
4. Desplácese a un atributo de usuario y pulse [*] para activarlo o desactivarlo.

Agregado de etiquetas de usuario

Las etiquetas personalizadas se pueden programar para cada usuario para identificarlos más fácilmente en el sistema de alarma. Las etiquetas pueden tener un máximo de 16 caracteres.

Usando un teclado LCD

1. Pulse [*][5] y después seleccione un usuario (02-1000).
2. En la pantalla "Pulse [*] para Etiquetas de usuario", presione [*].
3. Ingrese la etiqueta de usuario personalizada. Para instrucciones sobre cómo ingresar etiquetas, consulte [000] Programación de etiquetas.

Asignación de tarjetas de proximidad

Esta sección se utiliza para asignar tarjetas de proximidad a los usuarios.

Usando un teclado LCD

1. En el menú [*][5], seleccione un usuario o ingrese un número de usuario.
2. Seleccione "Pulse [*] para la tarjeta de proximidad" y pase la tarjeta registrada cerca del lector de tarjetas en el teclado. Una tarjeta de proximidad se puede asignar solamente a un usuario al mismo tiempo.

Para eliminar una tarjeta de proximidad:

1. Seleccione un usuario y después seleccione Pulse [*] para la tarjeta de proximidad.
2. Presione la tecla [*] cuando se le pida eliminar la tarjeta de proximidad.

Para aumentar la flexibilidad de la autenticación, el acceso de usuario puede obtenerse introduciendo un código de usuario válido o pasando una tarjeta de proximidad. De forma alternativa, se les puede pedir a los usuarios que introduzcan un código de acceso válido y que presenten una tarjeta de proximidad. Véase [040] Autenticación de usuario.

Asignación de usuarios a las particiones

Cada código de usuario se debe asignar a una partición para que el usuario sea reconocido por el sistema de alarma. De forma predeterminada, cada código tiene los atributos del código usado para programarlo.

Usando un teclado LCD

1. Pulse [*][5][Código maestro] y después seleccione un usuario (0002-1000). Una "N" indica que aún no se les ha asignado a una partición. Una “Y” indica que se les ha asignado a una partición.
2. Desplácese a la pantalla de asignación de la partición y pulse [*].
3. Use las teclas de números para asignar particiones.
4. Pulse [#] para salir.

ⓘ **Nota:** El código maestro tiene acceso a todas las particiones y no puede ser modificado.

Opciones de autenticación de usuario

El panel de alarma se puede configurar para aceptar uno de dos métodos de autenticación de usuario:

1. Código de usuario o tarjeta de proximidad - el usuario puede tener acceso al sistema introduciendo un código válido o presentando una tarjeta de proximidad.
2. Código de usuario y tarjeta de proximidad - el usuario debe introducir un código válido y presentar una tarjeta de proximidad para tener acceso al sistema. El código de usuario y la tarjeta de proximidad deben coincidir. Por ejemplo, si la tarjeta está asociada con el usuario 0004, se debe introducir el código de usuario 0004 después de presentar la tarjeta. Cualquier otro código de usuario se trata como no válido.

Véase [040] Autenticación de usuario.

ⓘ **Nota:** Un código de acceso no tiene que ser programado para que una tarjeta de proximidad o una llave inalámbrica estén operativas.

[*][6] Funciones de usuario

El comando [*][6] proporciona acceso a las funciones descritas a continuación. Si la sección [023] opción 8 está activa, cualquier código de usuario puede tener acceso a este menú. Si la opción 7 está apagada, solo el código maestro o del supervisor puede acceder a este menú.

Memoria de eventos

Menú: [*][6][código maestro] > Memoria de eventos

Teclado: [*][6][código maestro] > [*]

Esta opción se utiliza para ver los eventos de sistema guardados en la memoria de eventos.

Los eventos se enumeran en el orden que ocurrieron, comenzando con el más reciente. La hora y la fecha se incluyen para todos los eventos. Algunos eventos pueden tener una segunda pantalla con una descripción. Un asterisco (*) en la primera pantalla indica que hay una segunda pantalla disponible.

Si se ha programado, la memoria de eventos carga automáticamente a DLS/SA cuando alcanza el 75% llena. Véase Programación de DLS.

Prueba del sistema

Menú: [*][6][Código maestro] > Prueba del sistema

Teclado: [*][6][Código maestro] + 04

Seleccione esta opción para probar la salida de la sirena del sistema de alarma, el zumbador y las luces del teclado, el comunicador y la batería en modo de espera.

Hora y fecha

Utilice esta sección para programar el reloj del sistema de alarma.

Menú: [*][6][Código maestro] > Hora y fecha

Teclado: [*][6][Código maestro] + 01

Ingrese la hora y la fecha usando el formato siguiente: (HH:MM); (MM-DD-AA). Las entradas de tiempo válido son 00-23 horas, 00-59 minutos. Las entradas de tiempo válido son 01-12 meses, 01-31 días.

Otras opciones de programación que pueden afectar esta función del usuario:

Véase [901]/[902] – Inicio/Fin del horario de verano.

Armado/desarmado automático

Menú: [*][6][Código maestro] > Armado/Desarmado automático

Teclado: [*][6][Código maestro] + 02

Con esta función habilitada, el sistema de alarma se arma automáticamente en modo ausente (zonas Presente/Ausente activas) o se desarma a una hora programada cada día (véase Hora de armado automático). El teclado emite hasta tres pitidos para indicar que se activó el armado automático y un pitido prolongado para indicar que el armado automático se desactivó.

Todas las funciones que inhiben el armado, tales como sabotaje con retención, inhibición de CA, etc., también inhiben el Armado automático y envían el código de Cancelación de armado automático.

Hora de armado automático

Menú: [*][6][Código maestro] > Hora de armado automático

Teclado: [*][6][Código maestro] + 03

Esta función se utiliza para programar la hora del día en que cada partición del sistema de alarma se arma automáticamente. Para programar una hora de armado automático, seleccione un día de la semana y después ingrese la hora. Las entradas de tiempo válido son 00-23 horas: 00 - 59 minutos.

A la hora programada, los zumbadores del teclado emiten un sonido por una duración programada (para instalaciones comerciales contra robo ULC, la duración mínima es 10 minutos) para advertir que el armado automático está en curso. La sirena también emite un pitido una vez cada 10 segundos durante este período de advertencia si está programada para hacerlo. Cuando el periodo de advertencia se haya completado, el sistema se arma en modo de ausencia.

El armado automático puede cancelarse o posponerse solamente introduciendo un código de acceso válido durante el período de advertencia programado. Cuando se introduce un código, la advertencia es silenciada y el armado automático se cancela o se pospone, dependiendo del temporizador que pospone el armado automático. El código de reporte de la cancelación del armado automático se transmite (si está programado).

ⓘ **Nota:** El armado automático no silenciará una sirena activa.

ⓘ **Nota:** El código de reporte de la cancelación del armado automático también se transmite si el armado es inhibido por alguna de las situaciones siguientes:

- CA/CC inhiben el armado
- Sabotaje del sistema con retención
- Fallo de supervisión del ampliador de zona

Otras opciones de programación que pueden afectar esta función son:

[151]-[182] Armado/desarmado automático de partición

[014] Opción 2 del sistema

Habilitación de DLS/permitir servicio del sistema

Menú: [*][6][Código maestro] > Serv. del sistema/DLS

Teclado: [*][6][Código maestro] + 05

Esta función activa y desactiva la ventana DSL por 30 minutos o 6 horas, según la programación de la sección [025] opción [7].

Esta función también permite al usuario final proporcionar o negar acceso a [*][8] Programación del instalador. Cuando está habilitada, el instalador puede acceder a la Programación del instalador mediante DLS o a través de [*8] si se ha configurado una ventana previamente programada. Después de que expira la ventana, la programación del instalador no está disponible otra vez hasta que se abra de nuevo la ventana.

ⓘ **Nota:** La programación DLS no está probada por UL.

Otras opciones de programación que pueden afectar esta función son:

[020] Opción 8 del sistema y [021] Opción 9 del sistema

[025] Opción 13 del sistema, bit [025] Opción 13 del sistema

Llamada de usuario

Menú: [*][6][Código maestro] > Llamada de usuario

Teclado: [*][6][Código maestro] + 06

Cuando está seleccionada, esta función hace un solo intento de llamar a la computadora que va a descargar. La computadora de descarga debe estar esperando la llamada antes de comenzar la descarga. Se intenta solamente una llamada. Si un número de teléfono DLS no está programado, el

panel de alarma intenta alcanzar la computadora DLS a través de la conexión IP. Si el comunicador no está configurado correctamente para IP, suena un tono de error.

Prueba de paso del usuario

Menú: [*][6][código de acceso] > Prueba de paso

Teclado: [*][6][código de acceso] + 08

La selección de esta función coloca al panel de alarma en modo de prueba de paso del usuario. Los LED Listo, Armado y Problema en el teclado destellan para indicar que la prueba está activa. Si las zonas son visitadas durante una prueba de paso, el sistema hace sonar un tono constante de 2 segundos en todos los teclados y el timbre principal para indicar que la zona está funcionando correctamente.

La prueba de paso se puede detener en cualquier momento reingresando [*][6][Código maestro][08] en el teclado. La prueba termina automáticamente después de 15 minutos de inactividad. Una alerta audible comienza 5 minutos antes del término automático.

ⓘ **Nota:** Las alarmas de incendio y CO no se prueban en la prueba de paso del usuario. Si se detecta una alarma de fuego o CO, la prueba de paso termina automáticamente y los códigos de informe apropiados se envían inmediatamente a la estación de monitoreo. Consulte las instrucciones proporcionadas por el fabricante con los detectores de CO y de fuego para la prueba. Esta característica no está disponible en los sistemas CP-01.

Retardo en abrir

Menú: [*][6][Código maestro] > Tiempo para desarmar finalizado

Teclado: [*][6][Código maestro] + 09

Esta función habilita o deshabilita la opción Tiempo para desarmar finalizado. Esta opción envía un código de informe a la estación de monitoreo central si la partición no se ha desarmado para una hora programada.

Otras opciones de programación que pueden afectar esta función son:

[201]-[232][001]-[004] Etiquetas de salida de comando de partición, opción [211] Eventos de abrir/cerrar misceláneos.

Hora de retardo en abrir

Menú: [*][6][Código maestro] > Hora de tiempo para desarmar finalizado

Teclado: [*][6][Código maestro] + 10

Esta función se utiliza para programar la hora del día en que la partición se debe desarmar cuando se activa la opción Tiempo para desarmar finalizado. Puede programarse una hora separada para cada día de la semana. Las entradas de datos válidas son entre 00:00 - 23:59. 99:99 inhabilita la función Tiempo Para Desarmar Finalizado para el día seleccionado.

Seleccione un día de la semana desplazándose mientras está en el menú Tiempo para desarmar finalizado, o use las teclas 1-7 para seleccionar Domingo a Sábado, respectivamente.

Control de brillo

Menú: [*][6][Código maestro] > Control de brillo

Teclado: [*][6][Código maestro] + 12

Esta función se utiliza para cambiar el nivel de brillo de la luz posterior de la pantalla del teclado. Use las teclas de desplazamiento para aumentar y disminuir el brillo o para ingresar un valor entre 00 y 15. La selección de 00 apaga la luz posterior del teclado.

Control de contraste

Menú: [*][6][Código maestro] > Contraste

Teclado: [*][6][Código maestro] + 13

Esta función se utiliza para cambiar el nivel de contraste de las pantallas del teclado. Utilice las teclas de desplazamiento para aumentar y disminuir el contraste o para ingresar un valor entre 00 y 15. La selección de 00 apaga el contraste del teclado.

Control del zumbador

Menú: [*][6][Código maestro] > Control de zumbador

Teclado: [*][6][Código maestro] + 14

Esta función se utiliza para cambiar el nivel de volumen de los zumbadores del teclado.

Use las teclas de desplazamiento (teclados LCD) o la tecla [*] (teclados LED/DE ICONOS) para aumentar y disminuir el volumen o ingrese un valor entre 00 y 15. La selección de 00 apaga el zumbador del teclado.

ⓘ **Nota:** Para instalaciones homologadas por UL/ULC, no apague el dispositivo sonoro del teclado.

Autorización de actualización de firmware

Menú: [*][6][Código maestro] > Autorizar actualización

Teclado: [*][6][Código maestro] + 17

Esta función se utiliza para dar autorización al sistema de que inicie el proceso de actualización del firmware después de que todos los archivos de actualización del firmware para los teclados, HSM2HOST y panel de control se han descargado.

Una vez que se activa esta opción, los teclados y el sistema automáticamente salen [*][6] e indican que la actualización de firmware está en curso.

Servicios interactivos

Menú: [*][6][Código maestro] > Serv. interactivos

Teclado: [*][6][Código maestro] + 18

Esta función es utilizada por el comunicador alterno para abrir el menú de Servicios interactivos.

Memoria de prioridad

Menú: [*][6][Código maestro] > Memoria de prioridad

Teclado: [*][6][Código maestro] + 19

Esta función registra eventos prioritarios en la memoria, lo que los protege de ser borrados accidental o deliberadamente, o la alteración de su contenido.

Memoria de alarma

Menú: [*][6][Código maestro] > Memoria de alarma

Teclado: [*][6][Código maestro] + 20

Esta opción se utiliza para ver los eventos de la alarma del sistema almacenados en la memoria.

Memoria de armado

Menú: [*][6][Código maestro] > Memoria de armado

Teclado: [*][6][Código maestro] + 21

Esta opción se utiliza para ver eventos de armado del sistema almacenados en la memoria.

[*][7] Salidas de comando 1-4

Menú: [*][7][código maestro si es requerido] > Control de salida

Teclado: [*][7][código maestro si es requerido]

Esta opción se utiliza para activar o desactivar las salidas de comando 1 a 4 para cada partición y habilitar las salidas de comando para seguir un programa

Usando un teclado LCD

1. Pulse [*][7] para entrar en el modo Control de salida.
2. Desplácese a una salida y pulse [*] para seleccionarla, o introduzca un número de salida de comando. La salida está activada o desactivada o puede activarse para un periodo de tiempo fijo.
3. Pulse [*] [7] [9] e introduzca el código maestro del sistema o el código de supervisor. Desplácese a cada salida de comando y pulse [*] para habilitar o deshabilitar el uso de un horario programado para controlar la salida.

   ⓘ **Nota:** Si no está programada ninguna salida de comando, esta función no está disponible. Consulte 121-124 – Salidas de comando 1-4

[*][8] Programación del instalador

Use esta opción para poner al sistema de alarma en modo Programación del instalador. La Programación del instalador se utiliza para programar manualmente las opciones del panel y del módulo de alarma. Se requiere un código de instalador para tener acceso a esta función.

La Programación del instalador sale automáticamente después de 20 minutos de inactividad.

Al ver datos en secciones con un teclado LCD, use las teclas [<] y [>] para desplazarse.

[*][9] Armado sin ingreso

Esta función se usa para armar el sistema de alarma mientras los ocupantes están en las instalaciones. Si presiona [*][9] y después ingresa un código de acceso, se arma el panel sin retardo de entrada en las zonas de tipo retardo y se anulam las zonas Presente/Ausente y tipo Noche.

Después del retardo de salida, las zonas de tipo retardo 1 y retardo 2 se comportan igual que las zonas inmediatas. Las zonas Presente/Ausente siguen anuladas. El retardo de entrada puede activarse o desactivarse en cualquier momento mientras el sistema está armado usando [*][9]. Después del retardo de salida, el LED de Armado parpadea para indicar que el sistema está armado en modo sin entrada.

ⓘ **Nota:** Si el sistema de alarma está armado usando [*][9], el desarmado solo es posible desde un teclado dentro de las instalaciones a menos que se use una llave inalámbrica.

ⓘ **Nota:** Se requiere la entrada de un código de acceso válido después de esta llave solamente cuando el sistema está desarmado. Cuando está armado, si la sección de programación [015] opción 4 (Armado rápido/Tecla de función) está desactivada, se requiere ingresar un código de acceso.

Las zonas de retardo global siempre tienen un retardo de entrada, incluso si el sistema se arma usando [*][9].

[*][0] Armado/salida rápidos

Esta característica funciona de manera diferente dependiendo de si el sistema de alarma está armado o desarmado.

ⓘ **Nota:** Esta función no debe utilizarse en sistemas con certificación EN50131.

Cuando está desarmado:

Pulsar [*][0] arma el sistema de alarma sin tener que introducir un código de acceso. Esto proporciona un método rápido de armado para los usuarios habituales y permite que los usuarios sin un código de acceso armen el sistema.

ⓘ **Nota:** La característica de Armado rápido (sección [015] opción 4) debe estar habilitada para que funcione según lo previsto. Del mismo modo, las teclas de función no necesitarán un código de acceso cuando esta opción está habilitada.

Cuando está armado:

Esta característica permite que el usuario salga de las instalaciones mientras el sistema de alarma está armado sin tener que desarmarlo y rearmarlo.

Pulsar [*][0] iniciar un temporizador de 2 minutos que habilita cualquier puerta programada como zona de retardo para abrirse y cerrarse una vez sin accionar una alarma.

Si la puerta no está cerrada al expirar el temporizador de 2 minutos, comienza la secuencia de retardo de entrada. Cualquier actividad adicional en otra zona dispara la secuencia de alarma o de retardo asociadas.

Verificación visual

Esta función permite al operador de la estación central ver las imágenes capturadas de las instalaciones en caso de un evento de alarma. Puede instalarse la combinación cámara/detectores de movimiento en el edificio para proporcionar cobertura de verificación visual. Se puede deshabilitar el micrófono en la cámara PIR.

Las sesiones de verificación visuales son accionadas por lo siguiente:

- Tecla de Incendio
- Tecla Médica
- Tecla de Pánico
- Alarmas detectadas por cámaras PIR armadas

Para configurar la verificación visual en una partición:

- Registre la cámara PIR; [804]
- Establezca las opciones de verificación visual; [804]>[841]:
  - [001] Habilitar/deshabilitar Verificación visual
  - [002] Ver Ventana de tiempo
  - [003] Ver Otras alarmas
- Ingrese una etiqueta personalizada para identificar la cámara PIR; [000] > [001]
- Habilite esta opción en el comunicador alterno (en [851]>[010] opción 2).

Consulte el manual de instalación de la Cámara PIR para obtener más detalles.

ⓘ **Nota:** La verificación visual no ha sido evaluada por UL y deberá deshabilitarse para instalaciones certificadas por UL.

ⓘ **Nota:** Si se está transfiriendo una imagen desde la cámara PIR hacia un receptor de la estación central, el producto no puede capturar imágenes adicionales.

Video a pedido usando sesiones ITv2

Para las versiones de PSP 1.30 y superiores, el integrador externo puede solicitar una captura de video desde cualquier cámara PIR del sistema. El integrador especifica el número de zona para solicitar imágenes y puede seleccionar el número de imágenes de 1 a 10. Si el número de zona

solicitado coincide con una cámara PIR registrada o una zona asociada, el panel solicita el número necesario de imágenes de esa cámara PIR y las transfiere a la sesión ITv2 correspondiente.

Las siguientes opciones controlan el video a pedido (VOD) mediante ITv2:

- [851][010] Opción de conmutación 5 - VOD solo en alarma
- [851][010] Opción de conmutación 6 - VOD en Modo ausente
- [804][ZZZ][011] Opción de conmutación 5- Video a pedido
- [804][011] Opción de conmutación 6 - Anulación de VOD (ausente)

Asociación de zonas a una cámara PIR

En la versión 1.30 dee PSP, puede activar una captura de video desde una cámara PIR cuando cualquier zona del sistema entra en alarma.

Puede asociar un número máximo de ocho zonas a una cámara PIR. Si utiliza una cámara PIR PowerG PGx934 o PowerG PGx944, puede asignar cualquiera de las ocho zonas en las secciones de programación [804][xxx][025] a [804][xxx][032], donde xxx es cualquier número de 001 al 248.

Cuando ocurre una alarma confirmada en la zona asociada, el panel solicita el video de diez imágenes de la cámara PIR asociada. El sistema informa la alarma al receptor o al integrador externo e incluye una nota indicando que un evento de video está disponible a pedido. Para vincular la alarma con el evento de video, el archivo de encabezado de la imagen incluye el número de zona que activa la alarma y no el número de zona de la cámara PIR.

Puede programar la cámara PIR para que funcione independientemente de su zona asociada. En este caso, la cámara PIR genera su propia alarma e informa su captura de imagen como normal. La zona asociada puede ser cualquiera de las 248 zonas del sistema que pueden informar una condición de alarma.

ⓘ **Nota:** Puede asignar zonas a una cámara en las versiones 1.3 y superiores de PSP. Si asigna una zona a varias cámaras PIR, el video se transfiere a las sesiones de ITv2 solo desde la primera cámara PIR. La prioridad de la cámara PIR se basa en su número de zona asociado, siendo la zona 1 la más alta.

Programación

Cómo programar

Esta sección describe cómo ver las opciones de programación del sistema de alarma usando los tipos de teclado compatibles.

Métodos de programación

El sistema de alarma se puede programar mediante los métodos siguientes:

Tabla 34: Métodos de programación

Método	Descripción	Procedimiento
Programación de la plantilla	Utilice plantillas predefinidas para aplicar la programación básica y configurar DLS.	Pulse [899] en la pantalla para **Ingresar sección**. Consulte Programación de la plantilla para obtener más detalles.
Programación de DLS	Descargue y aplique programación usando DLS 5	Para DLS local, utilice un cable micro USB o una llave WiFi y una laptop con el software DLS 5 instalado. Para DLS remoto, use una línea telefónica, una red celular o Internet.
Programación del instalador	Programe manualmente todas las opciones del sistema y del dispositivo de alarma.	Pulse [*][8][código del instalador] mientras el sistema está desarmado.

Programación de la plantilla

Utilice la programación de la plantilla para programar rápidamente las funciones mínimas requeridas para la operación básica. Introduzca un código de 5 dígitos que seleccione configuraciones de programación predefinidas:

Dígito 1 – opciones de definición de zona 1-8

Dígito 2 – opciones EOL del sistema

Dígito 3 – opciones de comunicaciones de controlador de alarma

Dígito 4 – direcciones de llamada del controlador de alarma

Dígito 5 – opciones de conexión DLS

Realice la programación de la plantilla después de terminar la instalación del hardware. Asegúrese de tener la información enumerada a continuación disponible. Registre esta información en las hojas de trabajo de programación para referencia futura:

- Número de teléfono de estación de monitoreo - proporcionado por el servicio de monitoreo de alarma.
- Código de cuenta de estación de monitoreo - proporcionado por el servicio de monitoreo de alarma.
- Código de acceso de la descarga.

- Retardo de entrada - definido por el instalador.
- Retardo de salida - definido por el instalador.
- Código del instalador - programable, código único de 4 dígitos. El valor de fábrica es **[5555]**.

Para realizar la programación de la plantilla:

a. Ingrese **[*][8][códio del instalador][899]**. Si ha ingresado a esta sección accidentalmente, pulse [#] para salir y no se cambiará la programación del sistema.
b. Ingrese un valor de 5 ígitos que represente las opciones de programación deseadas en la pantalla para *Introducir datos*. Consulte Tablas de programación de plantilla si precisa información de programación para determinar qué valores se requieren para la instalación.

   Una vez que se ha ingresado el número de 5 dígitos, el instalador no puede salir hasta que se completen todas las secciones. Ingrese datos nuevos y/o pulse le tecla [#] para aceptar los datos visualizados y proceder a la sección siguiente. El cambio de un solo dígito, y pulsar después la tecla [#] avanza a la sección siguiente pero no guarda los datos cambiados.
c. Después de ingresar un valor de programación de la plantilla de 5 dígitos, se muestra el primer número de teléfono. Ingrese el número de teléfono de la estación de monitoreo después de la “D”. Pulse [#] para terminar la entrada.
d. Después de programar el primer número de teléfono, introduzca un código de cuenta del sistema.

- El código de cuenta del sistema puede ser cualquier combinación de 4 o 6 dígitos de los números (0-9) y de las letras (A-F).
- Para ingresar las letras **A** a **F**, presione [*] y luego los números **1** a **6** para las letras A a F respectivamente. Pulse [*] otra vez para revertir de nuevo a la entrada decimal. Por ejemplo, para ingresar "1234FF" pulse [1234*66].

Cuando la programación del código de cuenta del sistema esté completa, ingrese un código de cuenta de la partición 1 usando el mismo método que para el código de cuenta del sistema.

1. Después de programar el código de cuenta del partición 1, se visualiza el código de acceso de la descarga. Ingrese el nuevo código de acceso de descarga o pulse [#] para proceder al paso siguiente. El código de acceso para descarga debe ser diferente al de su valor de fábrica.
2. El siguiente valor es un tiempo de retardo de entrada de la partición 1 de 3 dígitos. Pulse **[>][>][>]** para aceptar el tiempo por defecto de 30 segundos (030) o ingrese un retardo de entrada entre 001 y 255. Por ejemplo, pulse **020** para un retardo de 20 segundos.

   ⓘ **Nota:** En el caso de modelos CP-01 del panel, este valor debe ser de 30 segundos o más.
3. El siguiente valor es un tiempo de retardo de salida de la partición 1 de 3 dígitos. Pulse **[>][>][>]** para aceptar el tiempo por defecto de 120 segundos o ingrese un retardo de salida entre 001 y 255. Por ejemplo, pulse **030** para un retardo de 30 segundos.

   ⓘ **Nota:** En el caso de modelos CP-01 del panel, este valor debe ser de 45 segundos o más.
4. Después de programar el retardo de salida, ingrese un código de instalador de 4, 6 u 8 dígitos, dependiendo del valor en [006] Códigos de acceso definidos por el instalador. Consulte [041] Dígitos del código de acceso para obtener más detalles sobre el código de instalador.
5. Se saldrá automáticamente de la Programación de la plantilla después de que se haya programado el código de instalador.

   ⓘ **Nota:** Los sistemas que cumplen con la norma EN50131-1 que usan códigos de acceso 1000 deberán ajustar el código de acceso a 8 dígitos (sección [041], opción 02).

Programación de DLS

La programación DLS implica descargar una programación personalizada usando software DLS y una computadora. Esto se puede hacer de forma local o remota.

ⓘ **Nota:** Para sistemas homologados por UL, debe haber un instalador en las instalaciones.

Programación local con Micro USB o adaptador Wi-Fi

Siga los pasos que se indican a continuación en la secuencia indicada para configurar la programación local usando DLS:

1. Conecte el cableado de CA.
   En una nueva instalación, la batería de espera requiere 24 horas de carga. Se requiere alimentación de CA para la programación USB hasta que la batería esté cargada.
2. Conecte el USB al controlador de alarma. Una sesión de DLS es iniciado en la computadora DLS.
3. Una vez finalizada la sesión, retire el cable USB del controlador de alarma.
4. Complete la instalación.

Programación remota

La programación de DLS puede realizarse de forma remota conectándose con el sistema de alarma a través de la línea telefónica, red celular o Ethernet.

Consulte [401] Opciones de DLS/SA para obtener más detalles.

ⓘ **Nota:** Debe haber alimentación de CA para que el sistema de alarma conteste las llamadas entrantes de DLS.

Programación del instalador

La Programación del instalador se utiliza para programar manualmente las opciones del sistema de alarma. Acceda a este modo ingresando [*][8][Código del instalador]. Use las teclas de desplazamiento para navegar a través de los menús o salte directamente a una sección específica ingresando un número de sección.

La programación consiste en activar o desactivar opciones en cada sección o llenar campos de datos. Para obtener descripciones de todas las opciones de programación, consulte Descripciones de la programación.

Visualización de la programación

1. Las secciones de programación se pueden ver desde cualquier teclado del sistema. Generalmente, las opciones de programación se acceden de la siguiente manera:
2. Ingrese al modo de Programación de instalador ([*][8][Código del instalador]).
3. Navegue a una sección de programación específica.
4. Seleccione una opción para ver o cambiar su programación.

Todas las opciones de programación están numeradas y pueden accederse navegando por el menú o capturando el número de sección del programa. Para las opciones alternas, se muestra el nombre de la opción.

Utilice los números del teclado para habilitar o inhabilitar las opciones. Las secciones que requieren la entrada de datos, tales como números de teléfono, visualizan todos los datos en campos de hasta 32 caracteres de largo. Para ingresar datos, utilice las teclas de desplazamiento para seleccionar un carácter y después presione el botón del teclado que corresponde al número o letra requerido. Presione la tecla [#] para guardar los cambios y salir de la sección del programa.

Las hojas de trabajo y las descripciones de programación más adelante en esta sección proporcionan un lugar para registrar la configuración de programación personalizada y se listan en orden numérico para ayudar a localizar secciones específicas.

Tipos de teclado

Las siguientes secciones describen cómo se visualiza e interpreta la programación utilizando los tipos de teclado compatibles. Para obtener más información, consulte la hoja de instrucciones incluida con el teclado.

Teclado LCD

Los teclados LCD usan una visualización de mensaje completo que proporciona navegación visual y numérica a través de las secciones de programación. La luz Armado se ilumina cuando se activa el modo de Programación del instalador. Use las teclas de desplazamiento para moverse por las opciones del menú y pulse [*] para seleccionar. Alternativamente, ingrese un número de sección específica. La luz Armado destella para indicar que se ha seleccionado una subsección. Pulse [*] para seleccionar una subsección. La luz Listo se ilumina y la información programada en la sección se visualiza.

Para las secciones de programación con opciones de alternancia, pulse el número correspondiente en el teclado para activar o desactivar la opción. La visualización cambia de forma correspondiente.

Las secciones que requieren la entrada de datos, tales como números de teléfono, visualizan todos los datos en campos de hasta 32 caracteres de largo.

Para ingresar datos, utilice las teclas de desplazamiento para seleccionar un carácter y después presione el botón del teclado que corresponde al número o letra requerido. Desplácese al carácter siguiente y repita el procedimiento según sea necesario.

Para información sobre el ingreso de datos HEX, vea a continuación.

Pulse la tecla [#] para salir de la sección del programa en cualquier momento. Todos los cambios hechos hasta ese momento se guardan.

Programación de datos hex y decimales

Puede requerirse dígitos hexadecimales (HEX) durante la programación. Para programar un dígito HEX, pulse la tecla [*] mientras está en una sección de programación que requiere un ingreso de datos. El modo de programación HEX se activa y la luz Listo comienza a destellar.

La tabla siguiente indica qué número se debe presionar para ingresar el dígito HEX correspondiente:

Tabla 35: Tabla 5 Programación de dígitos HEX

Valor	Introduzca	Marcador de teléfono
HEX [A]	Pulse [*][1][*]	No soportado
HEX [B]	Pulse [*][2][*]	Tecla [*] simulada
HEX [C]	Pulse [*][3][*]	Tecla [#] simulada
HEX [D]	Pulse [*][4][*]	Búsqueda de tono de marcar
HEX [E]	Pulse [*][5][*]	Pausa de dos segundos
HEX [F]	Pulse [*][6][*]	Final del número

La luz Listo continúa destellando después de que se ingresa el dígito HEX. Si se requiere otro dígito HEX, presione el número correspondiente. Si se requiere un dígito decimal, pulse la tecla [*] otra vez. La luz Listo se ilumina y el panel vuelve a la programación decimal regular.

Ejemplo: Para ingresar ‘C1’ para un cierre por el usuario 1, ingrese [*] [3] [*], [1]

[*] para entrar al modo hexadecimal (la luz Listo destella)

[3] para ingresar C

[*] para volver al modo decimal (luz Listo está encendida)

[1] para ingresar el dígito 1

Si se comete un error al ingresar los datos, pulse la tecla [#] para salir de la sección. Seleccione esa sección otra vez e ingrese la información de nuevo correctamente.

Al usar un formato de ID de contacto, un cero decimal [0] no transmite para códigos de cuenta y de reporte. Programar un cero [0] le indica al sistema de alarma que no envíe ningún pulso para ese dígito. El cero decimal [0] es un dígito de relleno. Para transmitir un cero [0], debe programarse como una 'A' hexadecimal.

Ejemplo: Para el número de cuenta de 4 dígitos '4032', ingrese [4] [*] [1] [*] [3], [2].

[4] para ingresar el dígito 4

[*] para entrar al modo hexadecimal (la luz Listo destella)

[1] para ingresar A

[*] para volver al modo decimal (luz Listo está encendida continuamente)

[3] para ingresar el dígito 3

[2] para ingresar el dígito 2

Descripciones de la programación

Esta sección proporciona descripciones de todas las opciones del controlador de la alarma programables por el instalador.

Agregado de etiquetas

[000] Programación de etiquetas

Las etiquetas de zona y otras en el sistema de alarma se pueden personalizar.

Programe las etiquetas localmente o descárguelas/cárguelas usando DLS. La programación local de etiquetas se hace a través de un teclado del sistema, como se describe más adelante.

[000] Selección de idioma

Para seleccionar un idioma:

1. Entre en la programación del instalador: [*][8][Código de Instalador].
2. Entre en la sección [000]>[000] de la programación.
3. Ingrese el número de 2 dígitos que corresponde al idioma requerido. Vea la tabla siguiente.

Tabla 36: Tabla 5 Códigos de idioma

Opción	Idioma	Opción	Idioma
[01]	English	[15]	Griego
[02]	Español	[16]	Turco
[03]	Portugués	[17]	Croata
[04]	Francés	[18]	Húngaro
[05]	Italiano	[19]	Rumano
[06]	Holandés	[20]	Ruso
[07]	Polaco	[21]	Búlgaro
[08]	Checo	[22]	Letón
[09]	Finlandés	[23]	Lituano

Tabla 36: Tabla 5 Códigos de idioma

Opción	Idioma	Opción	Idioma
[10]	Alemán	[24]	Ucraniano
[11]	Sueco	[25]	Eslovaco
[12]	Noruego	[26]	Serbio
[13]	Danés	[27]	Estoniano
[14]	Hebreo	[28]	Esloveno

[001]-[248] Etiquetas de zona

Pueden crearse etiquetas personalizadas para cada zona disponible. Las etiquetas se pueden programar en el teclado o descargarse/cargarse usando DLS. El tamaño máximo de la etiqueta es 14 x 2 caracteres ASCII.

Etiquetas manuales

El procedimiento siguiente describe cómo agregar etiquetas de zona usando el teclado LCD:

1. Entre en la programación del instalador: [*][8][Código de Instalador].
2. Presione [*], desplácese a Etiquetas de zona y presione [*] nuevamente. Se muestra la primera zona. Alternativamente, pulse [000][001].
3. Desplácese a la etiqueta de zona a programar o ingrese el número de zona. (por ejemplo, 001 para la etiqueta de la zona 1).
4. Desplácese a la ubicación del carácter deseado mediante las teclas [<] [>].
5. Ingrese el número del grupo del carácter correspondiente hasta que se visualice el carácter deseado (véase la tabla siguiente).
   Ejemplo: Pulse la tecla “2” 3 veces para ingresar la letra “**F**”.
   Pulse la tecla “2” 4 veces para ingresar el número “**2**”.
   Para eliminar un carácter, use las teclas [<] [>] para mover el cursor debajo del carácter, y después pulse [0].
   Si presiona cualquier otra tecla distinta de [<] o [>] antes de [0], el cursor se mueve un espacio a la derecha y borra ese carácter.
6. Pulse [#] para guardar los cambios y salir.

Presionar	Para seleccionar/visualizar
[*]	[SELECCIONA]
[#]	[SALIR]
[0]	[ESPACIO]
[1]	[A], [B], [C], [1]
[2]	[D], [E], [F], [2]
[3]	[G], [H], [I], [3]
[4]	[J], [K], [L], [4]
[5]	[M], [N], [O], [5]
[6]	[P], [Q], [R], [6]
[7]	[S], [T], [U], [7]
[8]	[V], [W], [X], [8]
[9]	[Y], [Z], [9], [0]

Opciones de etiquetas de zona

Para acceder a opciones de etiquetas de zona tales como usar caracteres ASCII, cambiar a mayúsculas o minúsculas y borrar la pantalla, pulse [*] mientras programa la Etiqueta de zona. Se visualiza el menú Seleccionar opción. Use las teclas [<] [>] para tener acceso a las opciones siguientes:

Opción	Descripción
INGRESO DE PALABRA	Proporciona acceso a la Biblioteca de palabras, una colección de palabras de uso común al programar etiquetas. Vea los detalles a continuación.
INGRESO ASCII	Usado para acceder a caracteres poco comunes o como método principal para programar etiquetas. Hay 255 entradas de caracteres disponibles. Use las teclas [<] [>] para desplazarse entre los caracteres o ingrese un número de 3 dígitos desde 000 a 255. Pulse [*] para seleccionar un carácter. Vea los caracteres ASCII disponibles en Caracteres ASCII.
CAMBIAR MAYÚS. Y MINÚS	Esta opción alterna las letras entre mayúsculas (A, B, C) y minúsculas (a, b, c).
BORRAR HASTA EL FINAL	Esta opción borra la pantalla desde el cursor al final de la pantalla.
BORRAR PANTALLA	Esta opción borra todos los caracteres.
GUARDAR	Guarda la nueva etiqueta.

Biblioteca de palabras

La Biblioteca de palabras es una base de datos de palabras de uso común al programar etiquetas. Palabras individuales pueden ser combinadas conforme la necesidad, (por ejemplo, Puerta + Frontal). Las palabras que no caben en la primera línea se mueven automáticamente a la línea inferior.

Para programar una etiqueta personalizada usando la Biblioteca de palabras:

1. Ingrese a la programación del instalador: [*][8][Código del Instalador].
2. Presione [*], desplácese a Etiquetas de zona y presione [*] nuevamente. Se muestra la primera zona. Alternativamente, pulse [000][001].
3. Desplácese a la etiqueta de zona a programar o ingrese el número de zona (por ejemplo, 001 para la etiqueta de la zona 1).
4. Pulse [*] para abrir el menú Seleccionar opciones.
5. Pulse nuevamente [*] para seleccionar la opción Palabras.
6. Ingrese el número de 3 dígitos correspondientes a una palabra (vea la Biblioteca de palabras) o use las teclas de desplazamiento [<][>] para visualizar palabras en la biblioteca.
7. Pulse [*] para seleccionar la palabra.
8. Para agregar una palabra más, repita el procedimiento anterior a partir del paso 4.
9. Para agregar un espacio, presione la tecla de desplazamiento derecha [>].
10. Para borrar caracteres, seleccione "Borrar hasta el final" o "Borrar pantalla" desde el menú "Seleccionar opciones”.
11. Para guardar la etiqueta actual, pulse [#] para salir de la programación de la etiqueta.

[064] Mensaje de alarma de CO

Use esta sección para programar una etiqueta personalizada que se visualice en teclados durante una alarma de monóxido de carbono. El tamaño máximo de la etiqueta es 14 x 2 caracteres.

[065] Mensaje de alarma de incendio

Use esta sección para programar una etiqueta personalizada que se visualice en teclados durante una alarma de fuego. El tamaño máximo de la etiqueta es 14 x 2 caracteres.

[066] Mensaje de evento de fallo de armado

Este mensaje se visualiza en todos los teclados de la partición si un usuario intenta armar el sistema cuando no está listo para armar. Este mensaje se borra después de cinco segundos. El tamaño máximo de la etiqueta es 16 x 2 caracteres.

[067] Mensaje de evento de alarma durante el armado

Este mensaje se visualiza si ocurrió una alarma mientras el sistema estaba armado. El mensaje se visualiza cuando el sistema está desarmado y queda en la pantalla por 5 segundos. Después de esto, se visualizan las zonas que entraron en alarma. El tamaño máximo de la etiqueta es 16 x 2 caracteres.

[100] Etiqueta del sistema

Use esta sección para programar una etiqueta personalizada para el sistema de seguridad. Esta etiqueta se utiliza en la memoria de eventos cuando ocurren eventos del sistema. El tamaño máximo de la etiqueta es 14 x 1 caracteres.

[101]-[132] Etiquetas de la partición 1-32

Use esta sección para programar un nombre para cada partición para su visualización en teclados de la partición y mensajes de eventos. El tamaño máximo de la etiqueta es 14 x 2 caracteres. Consulte Programación para encontrar instrucciones específicas sobre cómo programar etiquetas.

[201]-[232][001]-[004] Etiquetas de salida de comando de partición

Use esta sección para programar etiquetas personalizadas para salidas de comandos. Estas etiquetas se utilizan con eventos de activación de salida en la memoria de eventos. Ingrese la subsección [201] a [232] para seleccionar la partición 1 a 32, después ingrese la subsección [001] a [004] para seleccionar la etiqueta de salida de comando 1 a 4.

El tamaño máximo de la etiqueta es 14 x 2 caracteres. Consulte Programación para encontrar instrucciones específicas sobre cómo programar etiquetas.

[601]-[604] Etiquetas de programa

Use esta sección para programar etiquetas personalizadas para programas de salidas de comandos. Estas etiquetas se usan para identificar programas para salidas de comando PGM 1-4. El tamaño máximo de la etiqueta es 16 caracteres. Consulte Programación para encontrar instrucciones específicas sobre cómo programar etiquetas.

[801] Etiquetas de teclado

Use esta sección para crear etiquetas personalizadas para teclados en el sistema. Seleccione 001-032 para los teclados 1 a 32.

[802][001]-[015] Etiquetas del expansor de zonad de HSM2108

Use esta sección para crear etiquetas personalizadas para expansores de zona en el sistema. Seleccione 001-030 para los expansores de zona 1-30.

[803][001]-[016] Etiqueta del expansor de salidad de HSM2208

Use esta sección para crear una etiqueta personalizada para el expansor de salida. Seleccione 001 para HSM2208. Seleccione 001-016 para los expansores de zona 1-16.

[804][001]-[030] Etiqueta del expansor de 8 zonas de HSM3408

Use esta sección para crear una etiqueta personalizada para el módulo de expansión de 8 zonas. Seleccione 001-030 para los expansores de zona 1-30.

[806] Etiqueta del transmisor-receptor PowerG HSM2HOSTx

Use esta sección para crear una etiqueta personalizada para el transmisor-receptor inalámbrico bidireccional.

[808] Etiqueta del módulo de verificación de audio de HSM2955

Use esta sección para crear una etiqueta personalizada para el módulo de verificación de audio.

[809][001]-[004] Etiqueta de fuente de alimentación de HS2300

Use esta sección para crear etiquetas personalizadas para fuentes de alimentación en el sistema. Seleccione 001-004 para fuentes de alimentación 1-4.

[810][001]-[004] Etiqueta de fuente de salida de alta corriente de HS2204

Use esta sección para crear etiquetas personalizadas para fuentes de salida de alta corriente en el sistema. Seleccione 001-004 para fuentes de salida 1-4.

[811][001]-[004] Etiqueta de fuente de alimentación de 3 A de HSM3350

Use esta sección para crear una etiqueta personalizada para el módulo de alimentación de 3 A. Seleccione 001-004 para fuentes de alimentación 1-4.

[812][001]-[016] Etiqueta de repetidor Corbus de HSM3204CX

Use esta sección para crear una etiqueta personalizada para el repetidor Corbus. Seleccione 001-016 para el repetidor Corbus 1-16.

[815] Etiqueta de comunicador alterno

Use esta sección para crear una etiqueta personalizada para el comunicador alterno.

[820][001]-[016] Etiquetas de sirena

Use esta sección para crear etiquetas personalizadas para las sirenas inalámbricas del sistema. Seleccione 001-016 para las sirenas 1-16.

[821][001]-[008] Etiquetas de repetidor

Use esta sección para crear etiquetas personalizadas para repetidores inalámbricos en el sistema. Seleccione 001-008 para los repetidores 1-8.

[999][Código del instalador][999] Etiquetas configuradas de fábrica

Esta sección se utiliza para regresar todas las etiquetas a las configuraciones de fábrica. Se requiere el código del instalador para verificar la eliminación.

Configuración de zona

La sección siguiente describe las opciones de programación de zonas. Para programar un tipo de zona, primero ingrese la sección [001] y luego ingrese un número de zona de 3 dígitos desde 001 hasta 248. Después de ingresar un nuevo tipo de zona para el número de zona deseado el teclado avanzará automáticamente a la siguiente zona.

[001] Tipos de zona

Un tipo de zona define cómo funciona una zona dentro del sistema y cómo responde cuando es activada.

Tabla 6-4: Tipo de zona

[001]-[248] Seleccionar zona

Cada zona en el sistema debe tener asignada un tipo de zona. Los tipos de zona disponibles se enumeran a continuación.

000 - Zona nula

Asigna a todas las zonas no utilizadas.

001 - Retardo 1

Asignado comúnmente a los puntos de entrada principal. Sigue a los temporizadores de retardo de entrada 1 y retardo de salida (sección [005]). Al armar el sistema de alarma se inicia el temporizador de retardo de salida. Después de que ha expirado el retardo de salida, abrir la puerta inicia el temporizador de retardo de entrada. Durante el retardo de entrada, el zumbador del teclado indica al usuario que desarme el sistema.

002 – Retardo 2

Asignado comúnmente a puntos de entrada secundarios (aparte del teclado). Sigue al temporizador de retardo de entrada 2 (sección [005]).

003 - Instantáneo

Usados comúnmente para puertas y ventanas del perímetro, este tipo de zona sigue al retardo de salida. La alarma se dispara inmediatamente si la zona se activa después de que expira el retardo de salida.

004 – Interior

Asignado comúnmente a sensores de movimiento interiores cerca de un punto de entrada, tal como un salón o vestíbulo, que se debe acceder para alcanzar el teclado. La alarma se activa si el sistema está armado y una zona de tipo retardo (por ej., la puerta principal) no se dispara primero, o si el temporizador de entrada/salida expira antes de que la alarma se desarme. De lo contrario, la zona es inmediata si se dispara.

005 - Presente/Ausente interior

Similar al tipo de zona Interior excepto que el sistema anula la zona cuando está armado en modo Presente. Usado comúnmente para activar zonas del perímetro mientras permite la libre circulación en el interior.

006 - Retardo presente/ausente

Similar al retardo 1 excepto que la zona se anula cuando está armado en modo Presente. Usado comúnmente con detectores de movimiento que cubren un punto de entrada.

007 – Fuego retardado 24 horas

Esta zona se utiliza con detectores de humo y funcione de manera similar a la zona de fuego estándar, excepto que el comunicador retarda la memoria y la transmisión de la alarma en 30 segundos. Si la alarma es reconocida pulsando cualquier tecla, se silencia la sirena y se aborta la transmisión. Si el detector de humo no se restablece después de que se haya reconocido la alarma, la salida de la sirena se activa después de 90 segundos y comienza otro retardo de 30 segundos. Se requiere un código para silenciar la alarma. Un sabotaje o una falla hacen que se registre y transmita un Problema de Fuego.

ⓘ **Nota:** Las opciones de supervisión (NC, SEOL, DEOL, TEOL) no afectan la funcionalidad de esta zona. El estado restaurado de este tipo de zona es 5,6 k, el estado de alarma está en corto y el estado de problema está abierto.

008 – Fuego estándar 24 horas

Esta zona se utiliza con detectores de humo. La sirena suena inmediatamente cuando se activa el detector de humo. Si está habilitado, el comunicador transmite inmediatamente la alarma a la estación de monitoreo. Un sabotaje o una falla de este tipo de zona hacen que se registre y transmita un problema de incendio.

ⓘ **Nota:** Las opciones de supervisión (NC, SEOL, DEOL, TEOL) no afectan la funcionalidad de esta zona. El estado restaurado de este tipo de zona es 5,6 kΩ, el estado de alarma está en corto y el estado de problema está abierto.

009 - Presente/ausente instantáneo

Asignado comúnmente a sensores de movimiento interiores. Este tipo de zona se anula cuando está armado en modo Presente, pero funciona como una zona Inmediata [003] cuando está armado en modo Ausente.

010 - Retardo interior

Asignado comúnmente a sensores de movimiento interiores. Cuando está armado como Ausente, este tipo de zona funciona como el tipo de zona Interior. Cuando está armado como Presente o Noche, disparar la zona activa el retardo de entrada 1. Disparar esta zona durante el retardo de salida no hace que el sistema se arme en modo Ausente, como si lo hace disparar una zona regular de tipo retardo.

011 – Zona de día

Usado comúnmente en áreas donde se desea la notificación inmediata de la entrada. Cuando está desarmado, disparar esta zona activa el zumbador del teclado pero no registra ni informa el evento. Cuando está armado, disparar esta zona activa la sirena y después registra e informa el evento.

ⓘ **Nota:** Una alarma durante el retardo de salida hace que la sirena se active y quede activada cuando expira el retardo de salida.

012 - Zona de noche

Asignado comúnmente a detectores de movimiento interiores en áreas accedidas durante la noche. Esta zona funciona como una zona Presente/Ausente interior [005] cuando se arma usando cualquier método excepto el siguiente: Si está armado Presente, esta zona se anula; si está armado usado [*][1], esta zona se anula.

016 – Ajuste final de puerta (Exclusivo para paneles distintos al CP-01)

UK Este tipo de zona no utiliza un temporizador de salida (retardo de salida infinito). La puerta se debe abrir y después cerrar para completar la secuencia de armado. El método de armado determina si se aplica el retardo de salida infinito. Vea la tabla siguiente.

ⓘ **Nota:** Deshabilitar Terminación de retardo de salida con este tipo de zona.

ⓘ **Nota:** Si se anula este tipo de zona, el sistema de alarma no se puede armar en modo Ausente.

Método de armado	Retardo de salida infinito	Modo de armado
Código de usuario	S	Ausente
Interruptor de llave	S	Ausente
Tecla Ausente	S	Ausente
Llave inalámbrica Ausente	S	Ausente
*0 Armado	S	Ausente
*9 Armado	N	Presente
Tecla Presente	N	Presente
Llave inalámbrica Presente	N	Presente
Acceso remoto/SMS		No utilizar
Armado DLS	N	Ausente
Armado sin actividad	N	Ausente

ⓘ **Nota:** Cuando Averías/Zonas abiertas cancelan armado está habilitado con esta zona, cualquier avería o zona abierta en el sistema cancela el armado cuando la zona se dispara y restablece.

Debido a los potenciales requisitos de energía del retardo de salida infinito, los teclados inalámbricos DEBEN estar alimentados por un transformador.

Si se utiliza una llave inalámbrica para armar como Ausente el sistema, la puerta aún debe abrirse y después cerrarse para completar la secuencia de armado. La sirena de interior se activará hasta que haya expirado el retardo de salida.

017 – Robo 24 horas

Este tipo de zona está activo siempre. Informa una alarma si el sistema de alarma está armado o desarmado. Este tipo de zona suena la sirena durante el tiempo de espera del timbre si el atributo sonoro está habilitado.

018 - Sirena/zumbador de 24 horas

Cuando el sistema de alarma está armado y este tipo de zona dispara, la sirena se activa durante el tiempo de espera de la alarma. Si el sistema de alarma está desarmado cuando este tipo de zona se dispara, el zumbador del teclado se activa hasta que se ingrese un código de acceso.

023 – Alarma de supervisión de 24 horas

Esta zona está activa e informa alarmas en cualquier momento cuando se dispara. La sirena y el zumbador del teclado no se activan.

ⓘ **Nota:** Las opciones de supervisión (NC, SEOL, DEOL, TEOL) no afectan la funcionalidad de esta zona. El estado restaurado de este tipo de zona es 5,6 kΩ, el estado de alarma está en corto y el estado de problema está abierto. Para uso con contactos normalmente abiertos.

024 - Zumbador de supervisión de 24 horas

Cuando see dispara, el zumbador del teclado emite un tono constante hasta que se ingrese un código de acceso válido.

025 – Autoverificar fuego

Detectores de humo cableados

Cuando se activa la zona, comienza un retardo de 30 segundos pero no suena ninguna alarma de fuego. Si la misma zona se activa otra vez hasta 60 segundos después de que expira el retardo, la alarma se acciona inmediatamente. Si la misma zona se activa después de 60 segundos, la secuencia completa comienza otra vez.

Si una segunda zona de fuego se viola durante la secuencia de autoverificación, ambas zonas disparan una alarma de fuego inmediatamente.

Detectores de humo inalámbricos

Cuando se activa la zona, comienza un retardo de 40 segundos. La alarma se dispara si la zona todavía está en falla después de 30 segundos. Si la zona ya no está más en alarma, se inicia un temporizador de verificación de 80 segundos. Si alguna zona de incendio se activa durante este período, la alarma se dispara.

Si otra zona de incendio se activa durante la secuencia de verificación automática, ambas zonas entran en alarma inmediatamente.

ⓘ **Nota:** Los detectores de humo inalámbricos usados con este tipo de zona deben tener una sirena integrada para actuar como pre-alerta de la alarma del sistema.

ⓘ **Nota:** Las opciones de supervisión (NC, SEOL, DEOL, TEOL) no afectan la funcionalidad de esta zona. El estado restaurado de este tipo de zona es 5,6 kΩ, el estado de alarma está en corto y el estado de problema está abierto.

027 - Supervisión de Fuego

Cuando se dispara esta zona, el zumbador del teclado se activa y una alarma de supervisión se envía a la estación de monitoreo. Debe ingresarse un código de acceso válido para silenciar el zumbador.

ⓘ **Nota:** Las opciones de supervisión (NC, SEOL, DEOL, TEOL) no afectan la funcionalidad de esta zona. El estado restaurado de este tipo de zona es 5,6 kΩ, el estado de alarma está en corto y el estado de problema está abierto.

040 – Alarma de gas de 24 horas

Alarma instantánea cuando está activado, alarma sonora conforme a la configuración de fábrica. Este tipo de zona puede asignarse a cualquier tipo de dispositivo.

041 – CO 24 horas

Este tipo de zona se utiliza con detectores de CO. En caso de alarma, suena una cadencia distintiva de la sirena. Esto es seguido por una pausa de 5 segundos y después se repite. Después de 4 minutos, la pausa de 5 segundos se amplía a 60 segundos; sin embargo, BTO se debe programar con un valor de 5 minutos o más. La sirena se silencia cuando se ingresa un código de acceso o cuando la sirena excede el tiempo de espera.

ⓘ **Nota:** Las opciones de supervisión (NC, SEOL, DEOL, TEOL) no afectan la funcionalidad de esta zona. El estado restaurado de este tipo de zona es 5,6 k, el estado de alarma está en corto y el estado de problema está abierto. Para uso con contactos normalmente abiertos.

042 – Asalto de 24 horas

Alarma inmediata cuando está activado, alarma silenciosa de forma predeterminada.

ⓘ **Nota:** No es para uso en instalaciones homologadas por UL.

043 - Alarma de pánico de 24 horas

Alarma instantánea cuando está activado, alarma sonora conforme a la configuración de fábrica.

045 - Alarma de calor de 24 horas

Alarma instantánea cuando está activado, alarma sonora conforme a la configuración de fábrica.

046 – Alarma médica de 24 horas

Alarma inmediata cuando está activado, alarma audible de forma predeterminada.

047 - Emergencia 24 horas

Alarma instantánea cuando está activado, alarma sonora conforme a la configuración de fábrica.

048 – Alarma de rociador de 24 horas

Alarma instantánea cuando está activado, alarma sonora conforme a la configuración de fábrica.

049 – Alarma de inundación de 4 horas

Alarma instantánea cuando está activado, alarma sonora conforme a la configuración de fábrica.

051 - Sabotaje con retención de 24 horas

Alarma instantánea cuando está activado, alarma sonora conforme a la configuración de fábrica. El sistema de alarma no puede armarse hasta que se ingrese a la Programación del instalador después de que la restauración de la zona.

052 – 24 horas sin alarma

Esta zona está activa siempre pero no produce una alarma. Los atributos de zona como Anulación de zona y Timbre de puerta afectan las funciones de esta zona. Este tipo de zona también se puede asignar a un sensor de temperatura si se requiere la visualización de la temperatura de interiores/ de exteriores sin advertencias de temperatura ni condiciones de alarma.

056 – Alarma de alta temperatura de 24 horas

Este tipo de zona se utiliza con sensores de temperatura inalámbricos y se activa cuando la temperatura supera el umbral programado (configurado en la sección [804][xxx][019-020]). Alarma inmediata cuando está activado, alarma audible de forma predeterminada. Este tipo de zona genera una alarma cuando el sistema está armado o desarmado.

ⓘ **Nota:** Este tipo de zona no se puede utilizar en zonas cableadas. El umbral de temperatura incluye una diferencia de 3°C (5°F a 6°F) entre un estado dado y su condición restablecida. Por ejemplo: una alarma a 6°C se restablece en 3°C (alta temperatura) o a 9°C (baja temperatura), dependiendo del tipo de zona seleccionado.

El tipo de zona para los sensores de temperatura inalámbricos debe ser de baja/alta temperatura 24 horas para que el sensor funcione correctamente.

057 - Baja temperatura de 24 horas

Este tipo de zona se utiliza con sensores de temperatura inalámbricos y se activa cuando la temperatura desciende por debajo del umbral programado (configurado en la sección [804][xxx][019-020]). Alarma inmediata cuando está activado, alarma audible de forma predeterminada. Este tipo de zona genera una alarma cuando el sistema está armado o desarmado.

ⓘ **Nota:** Este tipo de zona no se puede utilizar en zonas cableadas.

060 - Sabotaje sin retención de 24 horas

Esta zona siempre está activa e informa una condición de sabotaje sin alarma sonora cuando se abre o ante sabotaje/falla.

061 – Enmascaramiento de 24 horas

Esta zona está activa 24 horas en estado armado o desarmado. Este tipo de zona no genera una alarma y no se registra en la alarma en memoria. Este tipo de zona genera un problema de enmascaramiento en el sistema.

ⓘ **Nota:** Esta zona funciona solo en resistencias de fin de línea simple (SEOL).

066 – Armado momentáneo de interr. de llave

De uso frecuente con un módulo de interruptor de llave*, al girar la llave alternativamente se arma y desarma el sistema y silencia las alarmas. Los sabotajes y las fallas solamente inician su secuencia respectiva de avería. El teclado no da ninguna indicación cuando se activa este tipo de zona.

ⓘ **Nota:** Con una alarma audible activa, usar el interruptor de llave cuando está desarmada es igual que introducir un código de acceso en el teclado. Usar el interruptor de llave durante los primeros 30 segundos de una alarma de fuego retardada es igual que pulsar una tecla en el teclado (comienza el retardo de 90 segundos). La activación de una zona del interruptor de llave arma o desarma el sistema. La activación de este tipo de zona NO se registra ni transmite el código de Policía. Las zonas anuladas de este tipo no se desanulan cuando se desarma el sistema. Cuando se anula la zona, se produce inmediatamente un registro de memoria del evento y una comunicación, NO cuando se arma el sistema.

*Módulo del interruptor de llave no para uso en instalaciones homologadas por UL/ULC.

067 – Armado sostenido de interr. de llave

Usado con frecuencia con un módulo de interruptor de llave, al girar la llave (estado abierto) se arma el sistema. Al girar la llave de regreso (estado restaurado) se desarma el sistema. Los sabotajes y las fallas solamente inician su secuencia respectiva de avería.

ⓘ **Nota:** NO utilizar para zonas inalámbricas. La activación de la zona no registra o transmite el código de Policía. Las zonas anuladas de este tipo no se desanulan cuando se desarma el sistema. Cuando se anula la zona, se produce inmediatamente un registro de memoria del evento y una comunicación, NO cuando se arma el sistema.

Con una alarma audible activa, usar el interruptor de llave cuando está desarmada es igual que introducir un código de acceso en el teclado. Activar este tipo de zona durante los primeros 30 segundos de una alarma de fuego retardada es igual que pulsar una tecla en el teclado (comienza el retardo de 90 segundos). Si se deja en estado abierto, el sistema no arma hasta que la zona se restablezca y sea disparada otra vez.

068 – Desarmado momentáneo de interr. de llave

Uso con un módulo del interruptor de llave. Activar y restablecer esta zona desarma la partición y silencia las alarmas. Sabotajes o fallas no desarman la zona.

ⓘ **Nota:** No use como zona global.

069 - Desarmado sostenido de interr. de llave

Utilizado con un interruptor de llave mantenido. Activar esta zona desarma la partición.

Sabotajes o fallas en esta zona no desarman la partición.

071 – Zona de sirena de puerta

Este tipo de zona hace sonar un timbre a través de los teclados de la partición cuando se activa. No se genera ninguna alarma. Puede programarse varios tonos de timbre. Deshabilitar el timbre de puerta en la partición también deshabilita el timbre en esta zona.

ⓘ **Nota:** No use como zona global.

072 - Pulsar para establecer (exclusivo de paneles que no sean CP-01)

Al activar esta zona comienza un retardo de salida infinito cuando está armado según los métodos descritos en la tabla siguiente. Para completar la secuencia de armado, esta zona debe ser activada y restablecida. Una vez realizada, se inicia el temporizador de retardo de salida.

ⓘ **Nota:** En el caso de instalaciones UL, use un teclado independiente para cada partición.

Método de armado	Retardo de salida infinito	Modo de armado
Código de usuario	S	Ausente
Interruptor de llave	S	Ausente
Tecla Ausente	S	Ausente
*0 Armado	S	Ausente
*9 Armado	N	Presente
Tecla Presente	N	Presente
Tecla Noche	N	Noche
Acceso remoto/SMS	-	No utilizar
Armado DLS	N	Ausente
Armado sin actividad	N	Ausente

Si silencia una alarma de incendio ingresando un código de usuario, y las zonas que imitaron la alarma de incendio permanecen abiertas, aparece un mensaje de Sirenas silenciadas. El sistema borra automáticamente el mensaje cuando se restauran todas las zonas de incendio en el sistema. Cuando aparece el mensaje de Sirenas silenciadas, un usuario todavía puede ver todos los mensajes del menú base estándar. El mensaje de Sirenas silenciadas también anula la visualización automática de la función Memoria de alarma para alarmas de incendio.

ⓘ **Nota:** No utilice la Terminación de retardo de salida con este tipo de zona. El armado Ausente con esta zona anulada no permite el armado.

ⓘ **Nota:** En el caso de teclados globales, no se mostrará el mensaje de Sirenas silenciadas. En el caso de instalaciones UL, use el teclado de partición exclusivo para ver el mensaje de Sirenas silenciadas.

[002] Atributos de zona

Los atributos de zona se utilizan para personalizar la operación de zonas. Cuando se programa un tipo de zona (sección [001]), el atributo de la zona de fábrica se asigna automáticamente.

ⓘ **Nota:** Estos atributos pasan por alto las configuraciones de fábrica. No cambie los atributos de la zona de incendio de su configuración de fábrica.

[001]-[248] Seleccionar zona

Los atributos enumerados a continuación se pueden habilitar o inhabilitar para cada zona.

Tabla 6-5 Atributos de zona

01 - Sirena sonora

ENCENDIDO: Una alarma activa la sirena.

APAGADO: Alarma silenciosa.

02 - Sirena constante

ENCENDIDO: La salida de la sirena es constante en alarma.

APAGADO: La salida de la sirena pulsa en alarma.

03 - Timbre de puerta

ENCENDIDO: El teclado timbra cuando la zona está abierta y cuando la zona está segura.

APAGADO: La zona no timbra.

04 - Anular habilitado

ENCENDIDO: La zona puede ser anulada manualmente.

APAGADO: La zona no puede ser anulada.

ⓘ **Nota:** Para aplicaciones de incendio UL y ULC, la anulaión no debe habilitarse para zonas de incendio y CO.

05 - Forzar armado

ENCENDIDO: El sistema se puede armar con la zona abierta. La zona está anulada temporalmente y, cuando está asegurada, es monitoreada por el sistema.

ⓘ **Nota:** EN Si cancelar armado de zonas abiertas está habilitado [021][7], el sistema puede iniciar el armado con una zona abierta de armado forzado, pero si la zona todavía está abierta cuando expire el temporizador de retardo de salida, el armado será cancelado.

APAGADO: El sistema no se puede armar con la zona abierta.

06 - Exclusión de zona

ENCENDIDO: Cuando la zona entra en alarma por el número de veces programadas en el Contador de exclusión de zona (consulte [377] Variables de comunicación), se apagará sin que se envíen más transmisiones a la estación de monitoreo durante ese período de armado. La sirena sigue a la exclusión de zona si está programada.

APAGADO: La exclusión de zona está deshabilitada. Se transmiten todas las alarmas.

07 - Retardo de transmisión

ENCENDIDO: El reporte de las alarmas de la zona se retarda por el tiempo programado en la sección 377 (vea [377] Variables de comunicación). Si se introduce un código de acceso válido dentro de este tiempo, no se comunica ninguna señal de alarma.

APAGADO: Cuando ocurre una alarma, el código de reporte se transmite inmediatamente.

08 – Verificación de robo

ACTIVADO: Habilitado para cruce de zona/código de la policía. Las alarmas de la zona no se comunican hasta que ocurre un evento verificado de robo.

DESACTIVADO: No habilitado para cruce de zona/código de la policía.

09 - Normalmente Cerrado (NC)

ENCENDIDO: La zona requiere un bucle normalmente cerrado.

APAGADO: La zona sigue la programación en la sección [013] opción 2.

Vea la nota después de la opción 11.

10 - Resistencias de fin de línea simple (SEOL)

ENCENDIDO: La zona requiere una resistencia de fin de línea simple (5,6 k).

APAGADO: La zona sigue la programación en la sección [013] opción 2.

Vea la nota después de la opción 11.

11 - Fin de línea doble (DEOL)

ENCENDIDO: La zona requiere dos resistencias de fin de línea (5,6 k).

APAGADO: La zona sigue la programación en la sección [013] opción 2.

ⓘ **Nota:** Si más de 1 opción se habilita para las opciones 09, 10 y 11, el número más bajo del atributo toma precedencia. Si las opciones 09 y 10 están habilitadas, la zona sigue la configuración de bucle normalmente cerrado.

12 - Respuesta de bucle rápida/normal

ENCENDIDO: Sigue una respuesta de bucle rápida de 40 ms.

APAGADO: Sigue una respuesta de bucle normal según lo programado en la sección Tiempo de respuesta del bucle de la zona.

13 – Atributo de audio bidireccional

ENCENDIDO: El panel es capaz de iniciar una sesión de audio bidireccional.

APAGADO: Solo enciende el micrófono, iniciando una sesión de solo Escucha. El altavoz permanece apagado.

14 – Verificación de atraco

ACTIVADO: Una alarma de zonas de este tipo puede contribuir a una alarma de asalto verificado. Use este atributo con zonas de pánico y atraco.

DESACTIVADO: Una alarma de zonas de este tipo no contribuye a una alarma de asalto verificado. La zona no causa que el temporizador de verificación de atraco comience el conteo regresivo, o genere un atraco verificado si se detecta la alarma mientras el temporizador se está ejecutando.

15 – EOL triple

ACTIVADO: La zona requiere resistencias de fin de línea triple.

DESACTIVADO: La zona sigue la programación en la sección [013] opción 2.

Resistencia de fin de línea (EOL)

Esta sección describe cómo programar las resistencias de fin de línea (EOL) a valores personalizados.

[004] Resistencia de fin de línea

Use este menú para programar los valores de resistencia personalizados para las opciones SEOL, DEOL y TEOL en formato de 3 dígitos. Por ejemplo, para programar el valor de 0,5 kΩ, ingrese 005.

[001] – Fin de línea simple (SEOL)

Alarma

Valor predeterminado: 5,6 kΩ

Rango programable: 0,5 kΩ a 28 kΩ (005 a 280)

[002] – Fin de línea doble (DEOL)

Alarma

Valor predeterminado: 5,6 kΩ

Rango programable: 0,5 kΩ a 15 kΩ (005 a 150)

Sabotajes

Valor predeterminado: 5,6 kΩ

Rango programable: 0,5 kΩ a 15 kΩ (005 a 150)

[003] – Fin de línea triple (TEOL)

Alarma

Valor predeterminado: 5,6 kΩ

Rango programable: 0,5 kΩ a 7,5 kΩ (005 a 075)

Sabotajes

Valor predeterminado: 5,6 kΩ

Rango programable: 0,5 kΩ a 7,5 kΩ (005 a 075)

Falla/Máscara

Valor predeterminado: 10 kΩ

Rango programable: 0.5 kΩ a 15 kΩ (005 - 150)

Temporizadores del sistema

Esta sección describe cómo programar los varios temporizadores aplicables a todo el sistema de alarma.

[005] Temporizadores del sistema

Este es el menú base utilizado por instaladores para programar temporizadores, incluidos área del sistema [000], temporizadores de partición [001]-[032] y horario de verano [901]/[902].

[000] – Área del sistema

Tiempo de corte de sirena

Las sirenas del sistema siguen la programación correspondiente a este temporizador. Las alarmas de fuego siguen este temporizador si la sección [014] opción 8 (Opción Sirena de fuego continúa) está desactivada. Los Sabotajes del sistema siguen este temporizador. El tiempo de corte de la sirena se programa en minutos. Las entradas válidas son 001 o 255 minutos.

ⓘ **Nota:** Las alarmas del zumbador del teclado no siguen este temporizador.

Tiempo de retardo de la sirena

El Temporizador de retardo de sirena determina cuánto tiempo se retardará la sirena después de un evento de alarma. Las entradas válidas son 000-255 donde 000 deshabilita esta función.

Temporizador de verificación de robo

Si otra zona con el atributo de Verificación de robo habilitado se viola dentro de la duración de este temporizador, se comunica y registra un evento de robo verificado. Se visualiza "Robo Verificado" en el teclado cuando el sistema es desarmado.

El temporizador de verificación de robo se programa en minutos. Las entradas válidas son 000 o 255 minutos.

Temporizador de verificación de asalto

Una alarma de asalto se comunica inmediatamente a la estación de monitoreo y se inicia el temporizador de verificación de asalto. Un contador programable determina el número de eventos de asalto adicionales que deben ocurrir antes de que el temporizador expire para crear un evento de asalto verificado. Una vez que sucede esto, se registra y comunica el evento de asalto.

ⓘ **Nota:** No es para uso con instalaciones homologadas por UL/ULC. 000 deshabilita esta característica.

Tiempo de respuesta de bucle de zona

El tiempo de respuesta del bucle es una entrada de 3 dígitos desde 005 a 255 programados en incrementos de 10 ms. El tiempo de respuesta de bucle mínimo disponible es 50 ms (por ej., programe 005 para 50 ms).

Ajuste automático del reloj

Este valor agrega o resta segundos del reloj del sistema al final de cada día para compensar inexactitudes. Para determinar el valor del ajuste, monitoree el tiempo perdido o ganado por el sistema de alarma durante un tiempo y calcule las ganancias o pérdidas promedio.

Ejemplo #1: El reloj pierde un promedio de 9 segundos por día. Programe el controlador de la alarma para ajustar el reloj en 51 segundos en el último minuto de cada día. Esto acelera el reloj del controlador de la alarma en 9 segundos, corrigiendo el problema.

Ejemplo #2: El reloj gana un promedio de 11 segundos por día. Programe el controlador de la alarma para ajustar el reloj en 71 segundos en el último minuto de cada día. Esto retarda el reloj del controlador de la alarma en 11 segundos, corrigiendo el problema.

Si la Hora de armado automático se establece a las 23:59, cualquier cambio a la opción Ajuste del reloj afectará directamente al tiempo de pre-alerta del Armado automático.

[001]-[032] Temporizadores de la partición 1-32

Los siguientes temporizadores se pueden aplicar a cada partición.

ⓘ **Nota:** Para instalaciones homologadas por UL, el retardo de ingreso más el retardo de las comunicaciones no puede exceder los 60 segundos.

Retardo de entrada 1:

Este valor determina el tiempo de retardo de entrada para las zonas de tipo 1 de retardo. Las entradas válidas son 001 a 255 segundos.

Retardo de entrada 2:

Este valor determina el tiempo de retardo de entrada para las zonas de tipo 2 de retardo. Las entradas válidas son 001 a 255 segundos.

ⓘ **Nota:** El sistema sigue al temporizador de entrada que se activa primero.

Retardo de salida:

Este valor determina el tiempo de retardo de salida al armar el sistema. Durante EL retardo de salida, los LED Listo a Armado están encendidos. Cuando expira el retardo de salida, se apagan ambos LED.

Nota: EN Los productos europeos sólo activarán el LED armado al final del retardo de salida.

Retardo de reinicio:

Este temporizador habilita una anulación programable de corta duración de todas las zonas en la partición en el momento del armado. Permite que los detectores de movimiento se restauren cuando el sistema se arma para ayudar a prevenir falsas alarmas.

El valor típico para este temporizador es de 5 segundos, pero puede aumentarse si persisten las falsas alarmas. Programe 000 para establecer ningún retardo de reinicio.

La duración del retardo de reinicio se programa en segundos. Las entradas válidas son 000 o 010 segundos.

[900] – Máscara de la partición de retardo de sirena

Esta opción habilita o deshabilita la función Retardo de sirena para las particiones individuales. Cuando esta opción está habilitada, el retardo de sirena se aplica a la partición seleccionada durante las condiciones de alarma. Cuando esta opción está deshabilitada, el retardo de sirena no se aplica. La configuración de fábrica es (Y): habilitado.

[901]/[902] – Inicio/Fin del horario de verano

Inicio horario de verano [001] y Fin horario de verano[002]:

Establezca la fecha y hora en que comienza y termina el horario de verano.

Mes

Las entradas válidas son 001-012 (enero a diciembre).

Semana

Las entradas válidas son 000-005.

Ingrese “000” para programar una fecha específica (1-31) en el campo Día. Ingrese 001-005 para programar la semana específica del mes. 005 es la última semana del mes.

Día

1-31 (si se programa 000 en el campo Semana). 0-6 (Sábado-Domingo) si 001-005 se programa en el campo Semana.

Horas

Las entradas válidas son 00-23 horas. Ésta es la hora del día para avanzar o retroceder el reloj.

Incremento

Las entradas válidas son 1 o 2 horas. Ésta es la cantidad de horas para avanzar o retroceder el reloj.

Códigos de acceso

Esta es la sección usada por los instaladores para programar el código de instalador, el código maestro y el código de mantenimiento. Para obtener información sobre la programación de otros códigos de acceso, consulte [*][5] Programación de códigos de acceso.

[006] Códigos de acceso definidos por el instalador

Este es el menú base usado por los instaladores para programar el código de instalador [001], el código maestro [002] y el código de mantenimiento [003]. Vea los detalles a continuación.

[001] – Código de Instalador

Este código es utilizado por el instalador para acceder a la Programación del instalador [*][8]. Los usuarios con este código de acceso tienen acceso a todos los niveles de programación del sistema.

ⓘ **Nota:** EN Para instalaciones aprobadas por la norma EN50131-1, el código de instalador no puede cambiar el código maestro ni ningún otro código de nivel 2.

[002] – Código maestro

Este código es utilizado por el usuario principal, una persona designada para realizar tareas operativas que exceden las del usuario estándar. Este código maestro brinda acceso a las funciones en los menús [*][5] y [*][6].

[003] – Código de mantenimiento

Este código se asigna por lo general temporalmente al personal de mantenimiento que debe desactivar la alarma para ingresar a las instalaciones. El código de mantenimiento puede armar y desarmar el sistema, pero no concede acceso a ninguna otra función.

UK

[005] – Versión de vódigo

Se requiere un pin programable de 3 “dígitos” para calcular el código de reinicio remoto de 5 “dígitos”. El rango del pin es 000-255 en

decimales. El valor de fábrica del código pin es 000.

[007]-[008] Configuración de PGM

Esta sección describe cómo fijar y configurar las salidas programables.

Los PGM se usan para enviar corriente eléctrica a los dispositivos externos tales como luces y sirenas, generalmente cuando ocurre un evento de alarma. El controlador de alarma proporciona hasta dos PGM de 100 mA y dos PGM de 300 mA. Las salidas PGM se pueden ampliar usando el módulo de expansión de 8 salidas opcional (HSM2208), el módulo de expansión de 4 salidas de alta corriente (HSM2204) y el repetidor Corbus (HSM304CX) con 4 salidas de relé PGM.

La programación de una salida es un proceso de 4 pasos:

1. Programe el PGM
2. Asigne el PGM a una partición.
3. Asigne un atributo de salida.
4. Asigne una opción de salida.

Consulte [011] Opciones de configuración de PGM para obtener información sobre asignación de ranuras de PGM.

[007] Programación de PGM

Este es el menú base usado por el instalador para asignar los PGM a la sirena principal y a una partición.

[000] Asignación de partición de sirena principal

Esta sección de programación se utiliza para definir qué particiones activan la sirena principal cuando entran en alarma. Todas las particiones están seleccionadas por defecto.

[001]-[356] Asignación de partición de PGM

Esta opción habilita al instalador asignar cada salida de PGM a una partición. Para asignar un PGM a una partición, primero seleccione la salida del PGM (PGM 001-356), y después seleccione la partición (1-32).

ⓘ **Nota:** Este campo es admitido solamente por los tipos de PGM que tienen capacidades de partición múltiple (por ej., salidas de comandos, armado Ausente). No afecta las salidas del sistema (por ejemplo, pulso de arranque por tierra).

[008] Programación del temporizador de PGM

[000] Minutos/segundos de PGM

Esta opción determina si el temporizador está en minutos o segundos.

[001]-[356] Temporizador de PGM

Este temporizador programa la duración (en segundos o minutos) en la que los PGM 1-356 se activan si están programados para seguir el Temporizador de PGM.

Seleccione la opción 001-356 para los PGM 1-356.

Esta opción no afecta las salidas programadas como Restablecimiento del sensor.

[009] Tipos de PGM

Los tipos de salida descritos en esta sección se pueden asignar a los PGM del controlador de la alarma y del módulo de expansión de salida. Cada controlador de alarma admite hasta 4 PGM y puede expandirse usando el expansor de salida HSM2208 y los módulos de salida de alta corriente HSM3204CX y HSM2204. Los atributos del PGM se definen en la sección [010] Atributos de PGM.

[001]-[356] Seleccionar PGM

100 - PGM nulo

Esta opción desactiva la salida de PGM.

101 - Seguidor de sirena de robo y de incendio

Esta salida de PGM sigue:

- Pre-alertas de fuego
- Señalización de fuego temporal de tres (si está habilitada)
- Todas las alarmas audibles de robo y fuego por partición
- Tiempo de corte de sirena
- Condiciones de graznido de sirena
- Falla de salida audible

Esta salida se activa cuando la salida de la alarma está activa y se apaga cuando se silencia la salida de la alarma. El patrón de la sirena se corresponde con la cadencia programada para la zona que entró en alarma. La prioridad de la cadencia es como sigue:

- cadencia de alarma de fuego
- cadencia de alarma de CO
- otras cadencias de alarma

La sirena principal todavía se activa para todas las alarmas.

102 - Retardo de incendio y robo

Este tipo de salida funciona igual que el Seguidor de sirena de robo y de fuego (PGM tipo 01), pero no se activa hasta que el tiempo de retardo de la transmisión expira.

Cuando una zona con retardo de transmisión habilitado dispara, los PGM de la Sirena, Fuego y Robo Regular se activan. Al final del retardo de la transmisión, se activa la salida retardada de Fuego y Robo.

Este PGM se utiliza generalmente para controlar las sirenas de exteriores. Si ocurre una falsa alarma, el usuario tiene tiempo para desarmar el sistema antes de que las sirenas externas se activen.

ⓘ **Nota:** Si ocurre una alarma de zona pero no sigue el retardo de transmisión, este PGM se activa inmediatamente, incluso si el retardo de la transmisión está activo para una alarma de zona diferente.

Esta salida se activa para la falla de salida audible y no interfiere con la operación de ninguna otra salida programable.

103 - Restablecimiento del sensor [*][7][2]

Esta salida está normalmente activa y se desactiva por 5 segundos cuando se ingresa un comando de reinicio de fuego [*][7][2] o cuando se detecta una alarma de incendio autoverificado. Esta opción se utiliza para reiniciar la alimentación para detectores de humo con retención. El zumbador del teclado no suena durante el período de 5 segundos. Consulte Cableado del detector de humo para obtener instrucciones sobre el cableado de los detectores de humo.

104 – Detector de humo bifilar

Cuando este PGM es programado, el PGM en la placa funciona como una entrada en vez de una salida. Los detectores de humo de dos hilos se pueden conectar con esta entrada, lo que significa que no necesita usarse una entrada de zona.

El PGM también está supervisado, y se genera una condición de avería si una resistencia de 2,2 KΩ no está presente entre la terminal de PGM y Aux+.

La entrada del detector de humo de dos hilos crea una alarma inmediata y con retención.

107 – Sirena externa

Esta salida está normalmente activa y proporciona hasta 1A para cargar la batería de las sirenas externas. Cuando se produce una alarma en el sistema, este PGM activa y desactiva el voltaje de la sirena, lo que hace que la sirena haga sonar la alarma utilizando la energía de la batería de reserva. Use esta salida con sirenas externas de Grado 3 operadas con baterías.

ⓘ **Nota:** Este tipo de PGM solo funciona en PGM 3.

109 - Pulso de cortesía

El pulso de cortesía causa que una salida se active durante los tiempos de entrada y de salida, más 2 minutos. Esta opción se usa típicamente para activar una luz de cortesía cerca de la puerta de salida durante los tiempos de entrada/salida.

111 - Seguidor de zumbador de teclado

La salida de PGM se activa con el zumbador del teclado cuando es accionada por los eventos que se indican a continuación. La salida de PGM permanece activa por la duración del zumbador del teclado.

- Zona de alarma de zumbador de supervisión de 24 horas
- Pre-alerta de autoarmado y armado sin actividad.
- Pre-alerta de armado sin actividad
- Retardo de entrada
- Falla de salida audible
- Retardo de salida audible
- Timbre de puerta

Este tipo de PGM no se activa para pulsaciones de teclas locales o pitidos de avería.

114 - Listo para armar

Este PGM se activa cuando el sistema está listo para ser armado (todas las zonas armadas no forzadas en el sistema se restablecen). La salida de PGM se desactiva cuando se ingresa un código de acceso para armar el sistema y el retardo de salida comienza. Este PGM funciona según lo descrito durante el modo de prueba de paso (si se restablecen todas las zonas).

115 - Estado armado del sistema

Esta salida se activa cuando todas las particiones seleccionadas están armadas (fin del retardo de salida) ya sea en el modo Presente o Ausente. La salida se desactiva cuando se desarma el sistema.

116 - Estado de armado ausente

Este PGM se enciende cuando el sistema se arma con las zonas presente/ausente activadas. Si el sistema se arma con las zonas Presente/Ausente siempre activas, entonces la salida Ausente está activa.

117 - Estado Armado presente

Esta salida de PGM se activa si el sistema se arma con las zonas Presente/Ausente anuladas.

120 - Armado ausente sin estado de anulación de zonas

Cuando se asigna a una sola partición, esta salida de PGM se activa cuando el sistema se arma con las zonas Presente/Ausente y Noche activas, y sin zonas anuladas.

Si se asigna a particiones múltiples, todas las particiones se deben armar en modo Ausente sin zonas anuladas antes de que el PGM se active. Si una zona que se puede armar por la fuerza se viola en el momento del armado, el PGM no se activa. Cuando se restablece la zona, el PGM se activa.

121-124 – Salidas de comando 1-4

Las salidas de comando 1-4 son activadas por el usuario ingresando [*] [7] [1-4] en cualquier teclado. Cuando se activa una salida, suenan tres pitidos de reconocimiento.

Las salidas de PGM de este tipo se pueden programar para seguir un programa predefinido (programado en la sección [601]-[604] Etiquetas de programa). Incluso si la salida sigue un programa, puede activarse o desactivarse manualmente, o seguir el programa mediante [*][7].

Para seleccionar un programa que sigan estas salidas de PGM, consulte [009] Tipos de PGM.

129 - Memoria de alarma de estado de partición

Esta función tiene el objeto de usarse en una placa de interruptor de llave, con una luz controlada por este PGM para indicar el estado del sistema. Si la partición está armada, la salida se activa (constante) al:

NA inicio del retardo de salida

EN final del retardo de salida.

Si una alarma ocurre en la partición armada, la salida destella por lo que queda del período armado. Si una alarma ocurre en una partición desarmada (zona de 24 horas), la salida destella hasta que se reconozca la alarma.

Esta salida no se activará durante una prueba de paso ni para la tecla FMP, asalto, o alarmas de entrada PGM2 audibles/silenciosas.

132 - Salida de asalto

Cuando una zona de Asalto (tipo [042]) entra en alarma, esta salida se activa hasta que la partición es armada (código de acceso, interruptor de llave, [*][0], etc.) o desarmada. Un sabotaje o una falla en un tipo de zona de asalto no activan esta salida. Esta salida no se activa en modo de Prueba de

paso. Si ocurre una alarma global de asalto, cada partición con zonas de asalto asignadas debe ser armada o desarmada antes de que la salida de asalto se desactive. Si las alarmas de asalto ocurren en particiones múltiples, se debe ingresar un código de acceso en cada partición antes de que la salida se desactive.

Nota: No es para uso con instalaciones homologadas por UL/ULC.

134 – Entrada silenciosa de 24 horas (PGM 2)

Con esta entrada el teclado no indica una alarma, la sirena permanece silenciosa, y la señal se envía a la estación central. Esta entrada no sigue la exclusión de zona. Se requiere una resistencia EOL de 2,2 KΩ para esta entrada de información (a Aux+). Si ocurre un cortocircuito o un circuito abierto, se genera una alarma.

Nota: UL No es para su uso con instalaciones homologadas por UL.

135 – Entrada sonora de 24 horas (PGM 2)

Los teclados LCD indican que el sistema está en alarma, la sirena suena la duración del tiempo de espera del timbre, y la señal se envía a la estación central. Esta entrada no sigue la exclusión de zona. Se requiere una resistencia EOL de 2,2 kΩ para esta entrada de información (a Aux+). Si ocurre un cortocircuito o un circuito abierto, se genera una alarma para todas las particiones y sirenas. La asignación de la partición de PGM no afecta a este tipo de PGM.

146 - TLM y alarma

Esta salida se activa cuando se presenta una condición de falla de la línea telefónica Y ocurre una alarma. La salida permanece activa hasta que se ingresa un código de acceso para desarmar o cuando la avería de TLM se restablece. La salida se activa para todas las alarmas audibles y silenciosas (excepto la coacción) si hay una avería de TLM. Si una alarma activa esta salida en el estado desarmado, se desactivará cuando el sistema esté armado o cuando se restablezca la línea telefónica. Este tipo de salida también se activa si las alarmas están en memoria (no sólo para las alarmas activas actualmente) cuando ocurre la avería de TLM. Las alarmas en memoria deben haber excedido el tiempo de espera de la sirena.

147 - Tono de respuesta

Esta salida de PGM se activa por dos segundos después de que el sistema de alarma recibe una señal de tono de respuesta de la estación central.

148 - Arranque por tierra

Esta salida se activa por dos segundos antes de que el sistema de alarma intente marcar para obtener un tono de marcado en el equipo de teléfono de Arranque por tierra. Deben insertarse pausas de 2 segundos al inicio del número de teléfono al usar esta opción.

149 - Comunicador alterno

Esta salida se puede usar para activar entradas en el comunicador de terceros para el propósito de activar comunicaciones de alarma para una estación de monitoreo. Esta salida se puede programar para activar cuando ocurre cualquiera de los siguientes eventos de sistema (alarmas):

- Fuego (Tecla Fuego, Zonas de fuego)
- Pánico (Tecla Pánico y Zonas de pánico)
- Robo (Retardo, Instantánea, Interior, Presente/Ausente y zonas de robo de 24 horas)
- Abrir/Cerrar eventos
- Anulación automática de zona. (Consulte 149 - Comunicador alterno para obtener más detalles).
- Médica (Tecla Médica, Zonas médicas y de emergencia)
- Robo Verificado

- Apertura después de la alarma
- Alarma de Emergencia
- Alarma de coacción
- Atraco verificado

En el estado armado, esta salida se desactiva cuando se desarma el sistema. Si una alarma activa esta salida en el estado desarmado, la salida se desactiva si se ingresa un código de acceso válido dentro del tiempo de espera de la sirena o si el sistema es armado después de que haya expirado el tiempo de espera de la sirena.

Esta salida se activa para alarmas silenciosas y audibles o condiciones médicas solamente. No se activará durante pre-alertas o retardos.

ⓘ **Nota:** Los atributos de PGM para esta opción, programados en la sección [010], se diferencian de la selección estándar de atributos programados normalmente.

ⓘ **Nota:** Si este PGM está configurado para proporcionar estado de Apertura/Cierre, el PGM debe estar programado como salida temporizada, sin retención.

155 - Problema del sistema

Esta salida se puede programar para activar cuando ocurre cualquiera de las siguientes condiciones de avería:

- Servicio necesario
- Pérdida de reloj
- Problema de CC
- Voltaje de bus
- Problema de CA
- Falla en dispositivo
- Baja batería de dispositivo
- Sabotaje en dispositivo
- Inactividad de RF
- Supervisión de módulo
- Sabotaje en módulo
- Comunicaciones
- No conectado

Esta salida se desactiva cuando se borran todas las condiciones de avería seleccionadas.

156 - Evento de sistema retenido (luz estroboscópica)

Esta salida se puede utilizar para notificar al propietario, antes de que ingrese al edificio, que ha ocurrido una alarma. Esta salida se puede programar para activar cuando ocurre cualquiera de las siguientes alarmas en el sistema:

- Robo (Retardo, Instantánea, Interior, Presente/Ausente y zonas de robo de 24 horas)
- Fuego (Tecla Fuego, Zonas de fuego)
- Pánico (Tecla Pánico y Zonas de pánico)
- Médica (Tecla Médica, Zonas médicas y de emergencia)
- De supervisión (zonas de supervisión, congelación y agua)
- Prioridad (zonas de gas, calor, rociador y retención de 24 horas)

- Asalto (zonas de asalto)
- La salida sigue el temporizador de pulso (consulte [008] Programación del temporizador de PGM).
- Coacción
- Emergencia
- Alarma de CO
- Supervisión de incendio
- Problema de incendio

Esta salida no se activa durante pre-alertas o retardos.

En el estado armado, la salida se desactiva solo cuando se desarma el sistema.

Si una alarma activa esta salida en el estado desarmado, la salida se desactiva cuando un usuario introduce un código de acceso válido durante el tiempo de espera de la sirena. La salida también se desactiva si alguien arma el sistema después de que haya expirado el tiempo de descanso de la sirena.

Si está asignada a una sola partición, la salida se activa cuando un evento de alarma habilitado ocurre en la partición asignada. Cuando se asigna a particiones múltiples, la salida se activa cuando ocurre una alarma en cualquier partición y, si está configurado para retención, se desactivará cuando se desarma cualquier partición. (o si se utiliza un procedimiento de desarme válido).

157 - Sabotaje del sistema

Esta salida se activa cuando existe cualquier condición de sabotaje y se desactiva cuando se eliminan todas las condiciones de sabotaje (si está configurado para operación constante). Si se ha configurado para una operación pulsada, la salida se desactiva cuando expira el temporizador de la salida del PGM. Estos sabotajes incluyen sabotajes de zona (DEOL), sabotajes de la caja, avería de TLM, interferencia de RF, y todos los sabotajes de zona y dispositivos.

ⓘ **Nota:** Este PGM no se activa para fallo de comunicador activo.

161 - Problema de CC

Esta salida se activa cuando se detecta una de las siguientes condiciones de baja batería:

- Batería baja o ausente del controlador de la alarma
- Batería baja o ausente del módulo
- Batería baja de zona inalámbrica
- Batería baja de teclado inalámbrico
- Batería baja de sirena inalámbrica
- Batería baja de llave inalámbrica

La salida se puede configurar para seguir el estado de las averías de baja batería o se puede activar por un periodo de tiempo y restablecer automáticamente.

165 - Tarjeta de proximidad usada

Esta salida se activa cuando se presenta la tarjeta de proximidad seleccionada.

Asigne esta salida a un usuario ingresando un número de usuario entre 0002 y 1000. Para habilitar este atributo para todas las etiquetas de proximidad, introduzca 000 en la configuración de PGM [011]. Consulte [007]-[008] Configuración de PGM

166 - Partición Prox usada

Esta salida se activa si se presenta una tarjeta de proximidad en un teclado de sistema equipado con un lector de tarjetas de proximidad, incluyendo teclados globales. La tarjeta de proximidad

debe ser asignada a un usuario válido y el PGM debe ser asignado a una partición a la que el usuario tenga permiso de acceder.

Asigne esta salida a una partición en la sección [007], Asignación de particiones PGM. Use la sección [011], Opciones de configuración PGM, para asignar un programa. Si [011] está programado como 000, la salida se activa en todo momento que se presente una tarjeta de proximidad válida. Si [011] está programado como 1-4, la salida se activa sólo si se presenta la tarjeta de proximidad durante el intervalo programado.

175 - Estado de sirena y salida de acceso de programación

Este PGM se activa cuando la sirena, el modo de Programación del instalador o el DLS/SA están activos. Se desactiva después del tiempo de espera de la sirena, cuando se sale de la Programación del instalador o cuando la programación de DLS/SA es desconectada.

176 - Funcionamiento remoto

Esta salida se activa y desactiva remotamente con un comando del software DLS.

ⓘ **Nota:** No es para uso con instalaciones homologadas por UL/ULC.

184 - Abrir después de alarma

Esta salida se activa cuando el sistema se ha desarmado después de una alarma. Se desactiva cuando se ingresa un código de usuario válido o cuando expira el temporizador de la salida de PGM.

201-231 – Seguidor de zona (Zonas 1-248)

Este tipo de salida se asigna a un grupo de zonas y normalmente está activado, pero se desactiva cuando se dispara una zona. Las zonas se asignan a esta salida en los grupos siguientes:

Grupo de zona	Zonas	Grupo de zona	Zonas
001	1-8	017	129-136
002	9-16	018	137-144
003	17-24	019	145-152
004	25-32	020	153-160
005	33-40	021	161-168
006	41-48	022	169-176
007	49-56	023	177-184
008	57-64	024	185-192
009	65-72	025	193-200
010	73-80	026	201-208
011	81-88	027	209-216
012	89-96	028	217-224
013	97-104	029	225-232
014	105-112	030	233-240
015	113-120	031	241-248
016	121-128		

Si hay varias zonas habilitadas, cualquier zona activa en ese grupo dispara la salida. El PGM no se activará otra vez hasta que se restauren todas las zonas.

200 - Seguidor de zona - PGM por zona

Esta opción permite que el PGM se active cuando se abre la zona asignada y que se desactive cuando se restablece la zona o, si está programada, cuando se introduce un código de acceso válido. Este PGM sigue al estado de la zona asignada, sin importar la partición a la que está asignada la zona o el PGM.

Para programar la zona a la que el PGM seguirá, consulte [011] Opciones de configuración de PGM.

[010] Atributos de PGM

Las siguientes opciones se utilizan para programar las características de funcionamiento de la sirena principal y de las salidas de PGM.

[000] Máscara de sirena principal

Esta sección de programación se utiliza para configurar los tipos de alarmas sonoras que accionen la salida de la sirena principal en el controlador de la alarma. Todas las opciones están seleccionadas por defecto.

Alarma de incendio

ACTIVADO: La alarma de fuego (tecla [F], zonas de fuego) activa la sirena principal.

DESACTIVADO: La alarma de fuego no activa la sirena principal.

Alarma de CO

ACTIVADO: La alarma de CO activa la sirena principal.

DESACTIVADO: La alarma de CO no activa la sirena principal.

Alarma de robo

ACTIVADO: La alarma de robo (Retardo, Instantánea, Interior, Presente/Ausente, Noche, Retardo Interior, Presente/Ausente Instantáneo, Día, Robo 24 horas) activa la sirena principal.

DESACTIVADO: La alarma de robo no activa la sirena principal.

Alarma de inundación de 24 horas

ACTIVADO: La alarma principal se activa en caso de una Alarma de inundación de 24 horas.

DESACTIVADO: La alarma principal no se activa en caso de una Alarma de inundación de 24 horas.

Graznido de sirena

ACTIVADO: Los graznidos activan la sirena principal. Los graznidos de la sirena deben estar habilitados para usar las opciones siguientes:

- Graznido de sirena al Armar (simple)
- Graznido de sirena al Desarmar (doble)
- Duración sirena Armado autom.(simple cada segundo)
- Graznido de sirena al Salir (simple cada segundo)
- Graznido de sirena al Entrar (simple cada segundo)
- Graznido de sirena en Avería (simple cada 10 segundos)

DESACTIVADO: Los graznidos no activan la sirena principal.

[001]-[356] Atributos 001-356 de PGM

Los siguientes atributos de PGM se pueden asignar a un PGM. Cada atributo tiene varias opciones de conmutación, según el tipo de PGM seleccionado (sección [009]).

101 - Incendio y robo

01 - Salida verdadera/Invertida

ENCENDIDO: desactivado durante operación normal. Activado cuando dispara.

APAGADO: activo durante operación normal. Desactivado cuando dispara.

102 - Retardo de incendio y robo

01 - Salida verdadera/Invertida

ENCENDIDO: desactivado durante operación normal. Activado cuando dispara.

APAGADO: activo durante operación normal. Desactivado cuando dispara.

103 - Restablecimiento del sensor [*][7][2]

01 - Salida verdadera/Invertida

ENCENDIDO: desactivado durante operación normal. Activado cuando dispara.

APAGADO: activo durante operación normal. Desactivado cuando dispara.

03 - Se requiere código de acceso/No se requiere código

ACTIVADO: Código de acceso requerido para activación

DESACTIVADO: No se requiere código de acceso para activación

107 – Sirena externa

01 - Salida verdadera/Invertida

ENCENDIDO: desactivado durante operación normal. Activado cuando dispara.

APAGADO: activo durante operación normal. Desactivado cuando dispara.

109 - Pulso de cortesía

01 - Salida verdadera/Invertida

ENCENDIDO: desactivado durante operación normal. Activado cuando dispara.

APAGADO: activo durante operación normal. Desactivado cuando dispara.

111 - Seguidor de zumbador de teclado

01 - Salida verdadera/Invertida

ENCENDIDO: desactivado durante operación normal, activado cuando está disparado.

APAGADO: activado durante operación normal, desactivado cuando está disparado.

02 - Salida temporizada

ENCENDIDO: la salida permanece activa hasta que expire el temporizador de la salida del PGM.

APAGADO: salida permanece activa hasta que la condición de zumbador termina.

09 - Retardo de entrada

ENCENDIDO: se activa ante retardo de entrada.

APAGADO: no se activa con la entrada.

10 - Retardo de salida

ENCENDIDO: se activa ante retardo de salida.

APAGADO: no se activa ante retardo de salida.

11 - Timbre de puerta

ENCENDIDO: se activa cuando se habilita el timbre.

APAGADO: no se activa cuando se habilita el timbre.

12 - Zona de zumbador de teclado

ENCENDIDO: se activa cuando el zumbador del teclado entra en alarma.

APAGADO: no se activa cuando el zumbador del teclado entra en alarma.

13 - Fallo de salida sonoro

ENCENDIDO: se activa cuando comienza prealerta audible de falla de salida.

APAGADO: no se activa cuando comienza prealerta audible de falla de salida.

14 - Pre-alerta de armado automático

ENCENDIDO: se activa cuando comienza prealerta de armado automático.

APAGADO: no se activa cuando comienza prealerta de armado automático.

114 - Listo para armar

01 - Salida verdadera/Invertida

ENCENDIDO: desactivado durante operación normal. Activado cuando dispara.

APAGADO: activo durante operación normal. Desactivado cuando dispara.

115 - Estado armado

01 - Salida verdadera/Invertida

ENCENDIDO: desactivado durante operación normal. Activado cuando dispara.

APAGADO: activo durante operación normal. Desactivado cuando dispara.

116 - Modo Armado ausente

01 - Salida verdadera/Invertida

ENCENDIDO: desactivado durante operación normal. Activado cuando dispara.

APAGADO: activo durante operación normal. Desactivado cuando dispara.

117 - Modo Armado presente

01 - Salida verdadera/Invertida

ENCENDIDO: desactivado durante operación normal. Activado cuando dispara.

APAGADO: activo durante operación normal. Desactivado cuando dispara.

120 - Armado ausente sin estado de anulación de zonas

01 - Salida verdadera/Invertida

ENCENDIDO: desactivado durante operación normal, activado cuando está disparado.

APAGADO: activado durante operación normal, desactivado cuando está disparado.

121-124 – Salida de comando 1-4

01 - Salida verdadera/Invertida

ENCENDIDO: desactivado durante operación normal, activado cuando está disparado.

APAGADO: activado durante operación normal, desactivado cuando está disparado.

02 - Salida temporizada/Salida retenida

ENCENDIDO: la salida permanece activa hasta que expire el temporizador de la salida del PGM.

APAGADO: la salida permanece activa hasta que se ingrese un código de acceso.

03 - Se requiere código de acceso/No se requiere código

ACTIVADO: Código de acceso requerido para activación.

DESACTIVADO: no se requiere código de acceso para activación.

129 - Memoria de alarma de estado de partición

01 - Salida verdadera/Invertida

ENCENDIDO: desactivado durante operación normal. Activado cuando dispara.

APAGADO: activo durante operación normal. Desactivado cuando dispara.

132 - Salida de asalto

01 - Salida verdadera/Invertida

ENCENDIDO: desactivado durante operación normal. Activado cuando dispara.

APAGADO: activo durante operación normal. Desactivado cuando dispara.

146 - Alarma de TLM

01 - Salida verdadera/Invertida

ENCENDIDO: desactivado durante operación normal. Activado cuando dispara.

APAGADO: activo durante operación normal. Desactivado cuando dispara.

147 - Salida de tono de respuesta

01 - Salida verdadera/Invertida

ENCENDIDO: desactivado durante operación normal. Activado cuando dispara.

APAGADO: activo durante operación normal. Desactivado cuando dispara.

148 - Arranque por tierra

01 - Salida verdadera/Invertida

ENCENDIDO: desactivado durante operación normal. Activado cuando dispara.

APAGADO: activo durante operación normal. Desactivado cuando dispara.

149 - Comunicador alterno

01 - Salida verdadera/Invertida

ENCENDIDO: desactivado durante operación normal, activado cuando está disparado.

APAGADO: activado durante operación normal, desactivado cuando está disparado.

02 - Salida temporizada/Salida retenida

ENCENDIDO: la salida permanece activa hasta que expire el temporizador de la salida del PGM.

APAGADO: la salida permanece activa hasta que se ingrese un código de acceso.

04 - Alarma de incendio

ENCENDIDO: se activa con alarma de fuego, tecla [F], zonas de fuego, humo de 2 hilos.

APAGADO: no se activa con alarma de fuego.

05 - Alarma de pánico

ENCENDIDO: se activa con alarma de pánico, tecla [P], zonas de pánico.

APAGADO: no se activa con alarma de pánico.

06 - Alarma de robo

ENCENDIDO: se activa con alarma de robo.

APAGADO: no se activa con alarma de robo.

07 - Abrir/Cerrar

ENCENDIDO: se activa al abrir o cerrar.

APAGADO: no se activa al abrir o cerrar.

08 - Anulación automática de zona

ENCENDIDO: se activa cuando una zona es anulada automáticamente.

APAGADO: no se activa cuando una zona es anulada automáticamente.

09 - Alarma médica

ENCENDIDO: se activa ante alarma médica, tecla [+], zonas médicas.

APAGADO: no se activa ante alarma médica.

10 – Robo Verificado

ENCENDIDO: se activa ante alarma de robo verificada (o código de policía).

APAGADO: no se activa ante alarma de robo verificada.

11 - Abrir después de alarma

ENCENDIDO: se activa cuando el sistema se desarma con una alarma en memoria.

APAGADO: no se activa cuando el sistema se desarma con una alarma en memoria.

12 - Alarma de emergencia

ENCENDIDO: se activa ante alarma de emergencia de zona.

APAGADO: no se activa ante alarma de emergencia de zona.

13 - Alarma de coacción

ENCENDIDO: se activa ante alarma de coacción.

APAGADO: no se activa ante alarma de coacción.

14 - Asalto verificado

ENCENDIDO: se activa cuando se detecta un evento de asalto verificado.

APAGADO: no se activa cuando se detecta un evento de asalto verificado.

155 - Problema del sistema

01 - Salida verdadera/Invertida

ENCENDIDO: desactivado durante operación normal, activado cuando está disparado.

APAGADO: activado durante operación normal, desactivado cuando está disparado.

02 - Salida temporizada/Salida retenida

ENCENDIDO: la salida permanece activa hasta que expire el temporizador de la salida del PGM.

APAGADO: la salida permanece activa hasta que se ingrese un código de acceso.

04 - Servicio requerido

ENCENDIDO: se activa ante condición de problema que requiere servicio.

APAGADO: no se activa ante condición de problema que requiere servicio.

05 - Pérdida de reloj

ENCENDIDO: se activa ante condición de problema de pérdida de reloj.

APAGADO: no se activa ante condición de problema de pérdida de reloj.

06 - Problema de CC

ENCENDIDO: se activa si se detecta un problema de batería baja o ausencia de batería, o si se detecta un problema de batería baja o ausencia de batería del HSM2204/2300 1-4.

APAGADO: no se activa ante condición de problema de CC.

07 - Voltaje de bus

ENCENDIDO: se activa cuando un módulo de sistema ha medido un voltaje Aux. bajo.

APAGADO: no se activa para un problema de bajo voltaje de módulo.

08 - Problema con CA

ENCENDIDO: se activa cuando cualquier dispositivo de sistema detecta una condición de falla de CA.

APAGADO: no se activa ante condiciones de falla de CA.

09 - Falla del dispositivo

ENCENDIDO: se activa si existe una de las siguientes condiciones de falla de dispositivo:

- falla de zona 001 – 248
- falla de teclado 01 – 32
- falla de sirena 01 – 16
- falla de repetidor 01 – 08
- problema de incendio
- problema de CO
- problema de gas
- problema de calor
- problema de congelación
- problema de sonda desconectada
- problema de autoprueba

APAGADO: no se activa si existe una condición de falla de dispositivo.

10 - Batería baja del dispositivo

ENCENDIDO: se activa si existe alguna de las siguientes condiciones de batería baja de dispositivo:

- zona 001 – 248
- teclado 01 – 32
- sirena 01 – 16
- repetidor 01 – 08
- usuario 01 – 32 (llaves inalámbricas)

APAGADO: no se activa si existe una condición de batería baja de dispositivo.

11 - Sabotaje de dispositivo

ENCENDIDO: se activa si existe alguna de las siguientes condiciones de sabotaje de dispositivo:

- zona 001 – 248
- teclado 01 – 32
- sirena 01 – 16
- repetidor 01 – 08

APAGADO – no se activa si existe una condición de sabotaje de dispositivo.

12 - Interferencia de RF

ENCENDIDO: se activa si se detecta alguno de los siguientes problemas de Inactividad RF:

- zona 001 – 248
- teclado 01 – 32
- sirena 01 – 16
- repetidor 01 – 08

APAGADO – no se activa si existe una condición de Inactividad RF.

13 - Supervisión del módulo

ENCENDIDO – se activa si se detecta alguno de los siguientes problemas de supervisión de módulo:

- HSM2HOST
- teclado 01 – 32
- expansor de zona 01 – 30
- HSM2204 1 – 4
- HSM2300 1 – 4
- HSM2208 01 – 16
- HSM3204CX
- HSM3408
- HSM3350

APAGADO – no se activa si se detecta un problema de supervisión de módulo.

14 - Sabotaje del módulo

ENCENDIDO – se activa si existe alguna de las siguientes condiciones de sabotaje de módulo:

- HSM2HOST
- Teclado 01 – 32
- Expansor de zona 01 – 30
- HSM2204 1 – 4
- HSM2300 1 – 4
- Problema de sabotaje en HSM2208 01 – 16
- HSM3204CX
- HSM3408
- HSM3350

APAGADO – no se activa si existe una condición de sabotaje de módulo.

15 - Comunicaciones

ENCENDIDO – se activa si existe alguna de las siguientes condiciones de comunicaciones:

- Problema de TLM
- FTC de receptor 1 – 4
- Problema de bloqueo de SIM
- Problema de celular
- Problema de Ethernet
- Receptor 1 – 4 ausente

- Problema de supervisión de receptor 1 – 4
- Problema de configuración de SMS
- Comunicador Alt Falla

APAGADO – no se activa si existe una condición de problema de comunicaciones.

16 -– Sin conexión de red

ENCENDIDO – se activa si existe alguna de las siguientes condiciones sin conexión a red:

- Zona 001 – 248
- Teclado 01 – 32
- Sirena 01 – 16
- Repetidor 01 – 08
- Problemas sin conexión a red de usuario 01 – 1000 (llaves inalámbricas)

APAGADO – no se activa si existe una condición de problema sin conexión a red.

156 - Evento de sistema retenido

01 - Salida verdadera/Invertida

ENCENDIDO: desactivado durante operación normal. Activado cuando dispara.

APAGADO: activado durante operación normal. Desactivado cuando dispara.

02 - Salida temporizada/Salida retenida

ENCENDIDO: la salida permanece activa hasta que expire el temporizador de la salida del PGM.

APAGADO: la salida permanece activa hasta que se ingrese un código de acceso.

04 - Alarma de incendio

ENCENDIDO: se activa con alarma de fuego, tecla [F], zonas de fuego, humo de 2 hilos.

APAGADO: no se activa con alarma de fuego.

05 - Alarma de pánico

ENCENDIDO: se activa ante alarma de pánico (audible o silenciosa).

APAGADO: no se activa ante alarma de pánico.

06 - Alarma de robo

ENCENDIDO: se activa ante alarma de robo.

APAGADO: no se activa ante alarma de robo.

07 - Alarma médica

ENCENDIDO: se activa ante alarma médica.

APAGADO: no se activa ante alarma médica.

08 Alarma de supervisión

ENCENDIDO: se activa ante alarma de supervisión.

APAGADO: no se activa ante alarma de supervisión.

09 - Evento de prioridad

ENCENDIDO: se activa ante alarma de prioridad.

APAGADO: no se activa ante alarma de prioridad.

10 - Asalto

ENCENDIDO: se activa ante alarma de atraco.

APAGADO: no se activa ante alarma de atraco.

11 - Alarma de coacción

ENCENDIDO: se activa ante alarma de coacción.

APAGADO: no se activa ante alarma de coacción.

12 - Alarma de emergencia

ENCENDIDO: se activa ante alarma de emergencia.

APAGADO: no se activa ante alarma de emergencia.

13 - Supervisión de Fuego

ENCENDIDO: se activa ante alarma de supervisión de fuego.

APAGADO: no se activa ante alarma de supervisión de fuego.

14 - Problema de incendio

ENCENDIDO: se activa ante condición de Problema de Fuego.

APAGADO: no se activa ante condición de Problema de Fuego.

15 – Alarma de CO

ACTIVADO: se activa ante la alarma de CO.

DESACTIVADO: no se activa ante la alarma de CO.

157 - Sabotaje del sistema

01 - Salida verdadera/Invertida

ENCENDIDO: desactivado durante operación normal. Activado cuando dispara.

APAGADO: activado durante operación normal. Desactivado cuando dispara.

09 - Sabotajes de sistema/módulo

ENCENDIDO: se activa cuando ocurre alguna condición de sabotaje de módulo.

APAGADO: no se activa cuando ocurre alguna condición de sabotaje de módulo.

10 - Sabotajes de zona

ENCENDIDO: se activa cuando ocurre alguna condición de sabotaje de zona.

APAGADO: no se activa cuando ocurre alguna condición de sabotaje de zona.

161 - Problema de CC

01 - Salida verdadera/Invertida

ENCENDIDO: desactivado durante operación normal. Activado cuando dispara.

APAGADO: activado durante operación normal. Desactivado cuando dispara.

02 - Temporizador de PGM

ENCENDIDO: la salida permanece activa hasta que se ingrese un código de acceso o se cumplan ciertos criterios, según el tipo de PGM.

APAGADO: la salida permanece activa hasta que expire el temporizador de la salida del PGM.

09 - Batería baja

ENCENDIDO: se activa cuando ocurre un Problema de Batería baja.

APAGADO: no se activa cuando ocurre un Problema de Batería baja.

10 - Batería ausente

ENCENDIDO: se activa cuando ocurre un Problema de Batería ausente.

APAGADO: no se activa cuando ocurre un Problema de Batería ausente.

165 - Prox. usado

01 - Salida verdadera/salida retenida

ENCENDIDO: desactivado durante operación normal. Activado cuando dispara.

APAGADO: activado durante operación normal. Desactivado cuando dispara.

165 - Partición Prox usada

01 - Salida verdadera/salida retenida

ENCENDIDO: desactivado durante operación normal. Activado cuando dispara.

APAGADO: activado durante operación normal. Desactivado cuando dispara.

175 - Acceso a prog. de sirena

01 - Salida verdadera/Invertida

ENCENDIDO: desactivado durante operación normal. Activado cuando dispara.

APAGADO: activado durante operación normal. Desactivado cuando dispara.

176 - Funcionamiento remoto

01 - Salida verdadera/Invertida

ENCENDIDO: desactivado durante operación normal. Activado cuando dispara.

APAGADO: activado durante operación normal. Desactivado cuando dispara.

184 - Abrir después de alarma

01 - Salida verdadera/Invertida

ENCENDIDO: desactivado durante operación normal. Activado cuando dispara.

APAGADO: activado durante operación normal. Desactivado cuando dispara.

200 – Seguidor de zona - Zona simple

01 - Salida verdadera/Invertida

ENCENDIDO: desactivado durante operación normal, activado cuando está disparado.

APAGADO: activado durante operación normal, desactivado cuando está disparado.

02 - Salida temporizada

ENCENDIDO: la salida permanece activa hasta que expire el temporizador de la salida del PGM.

APAGADO: la salida permanece activa hasta que se restaura la zona.

04 - Retención

ENCENDIDO: la salida permanece retenida hasta que se ingresa un código de acceso válido o se presenta una tarjeta de proximidad válida.

APAGADO: la salida sigue el ajuste del atributo Salida sincronizada.

05 - Seguir alarma

ENCENDIDO: la salida está activada en la alarma de zona y permanece activa hasta que la sirena se apaga. Véase la tabla para operación con los bits 2 y 4.

APAGADO: la salida está activada en la apertura de zona y desactivada cuando la zona está cerrada.

Salida sincronizada	Retención	Seguir alarma	Salidas PGM
APAGADO	APAGADO	APAGADO	ENCENDIDO en apertura de zona (incluyendo sabotaje y falla), APAGADO en cierre de zona
APAGADO	APAGADO	ENCENDIDO	ENCENDIDO en alarma de zona, APAGADO en corte de sirena o alarma silenciada
APAGADO	ENCENDIDO	APAGADO	ENCENDIDO en apertura de zona, APAGADO en código válido
APAGADO	ENCENDIDO	ENCENDIDO	ENCENDIDO en alarma de zona, APAGADO en código válido
ENCENDIDO	APAGADO	APAGADO	ENCENDIDO en apertura de zona, APAGADO en temporizador PGM expira
ENCENDIDO	APAGADO	ENCENDIDO	ENCENDIDO en alarma de zona, APAGADO en temporizador PGM expira
ENCENDIDO	ENCENDIDO	APAGADO	ENCENDIDO en apertura de zona, APAGADO en código válido
ENCENDIDO	ENCENDIDO	ENCENDIDO	ENCENDIDO en alarma de zona, APAGADO en código válido

201 - 231 - Seguidor de zona de las Zonas 1-248

01 - Salida verdadera/Invertida

ENCENDIDO: desactivado durante operación normal. Activado cuando dispara.

APAGADO: activado durante operación normal. Desactivado cuando dispara.

02 - Salida temporizada

ENCENDIDO: la salida permanece activa hasta que expire el temporizador de la salida del PGM.

APAGADO: la salida permanece activa hasta que se ingrese un código de acceso.

09-16 – Terminales de zona 1-8

ACTIVADO: zonas asociadas a los terminales -18 están habilitadas para el funcionamiento del seguidor de zona.

DESACTIVADO: las zonas no están habilitadas para el funcionamiento del seguidor de zona.

[011] Opciones de configuración de PGM

Esta sección se usa para configurar los tipos de PGM que ofrecen varias opciones.

[001]-[356] Seleccionar PGM

Las siguientes opciones se pueden seleccionar para cada PGM:

PGM de seguidor de zona por zona

Esta opción se usa para especificar la zona que el tipo 200 de PGM sigue. Ingrese 001-248 para seleccionar la zona 1-248.

Tarjeta de proximidad usada

Esta opción se usa para definir cuál tarjeta de proximidad activará las salidas de PGM programadas como [165] Prox usado. Ingrese 000 para habilitar este atributo de PGM para todas las tarjetas de proximidad de usuario, o ingrese el número de usuario 0002-1000 para que este atributo sea activado por una tarjeta de proximidad de usuario específica.

Salida de comando 1-4

Esta opción se usa para asignar un programa, programado en la sección [601]-[604], para los tipos PGM 166 y 121-128. Programa 001-004 para asignar programas 1-4. Programa 000 para activar el PGM si se presenta una tarjeta de proximidad.

[012] Bloqueo del sistema

Bloqueo mediante teclado – Cantidad de intentos locales no válidos

Esta opción controla el número de entradas inválidas del código de acceso permitidas antes de que el teclado sea bloqueado.

Cuando se produce el bloqueo del teclado, no se puede acceder al sistema mediante el teclado durante el tiempo programado. Si no se alcanza el número de intentos inválidos en el plazo de una hora, o si se introduce un código de acceso válido, el contador se reinicia a 0. Las entradas válidas son 000 o 255 minutos. Si ingresa 000 se deshabilita esta función. La presentación de una tarjeta inválida cuenta hacia el Bloqueo de Teclado.

ⓘ **Nota:** Para instalaciones certificadas por la norma EN50131, la máxima cantidad de intentos es 10.

Duración de bloqueo del teclado

Esta opción de programación determina el tiempo que el teclado está bloqueado. Si el sistema es activado en frío durante un Bloqueo de teclado, el bloqueo se anula. Las entradas válidas son 000 o 255 minutos. Si ingresa 000 se deshabilita el Bloqueo de teclado.

ⓘ **Nota:** EN Para instalaciones certificadas por la norma EN50131, la duración mínima es 90 s.

Bloqueo remoto de DLS

Esta opción de programación determina el número de entradas inválidas del código de acceso permitidas vía SMS o DLS antes de que el acceso remoto sea bloqueado por la duración programada (véase abajo). Si no se alcanza el número de intentos inválidos en el plazo de una hora, o si se introduce un código de acceso válido a través de SMS o DLS, el contador se reinicia a 0. Las entradas válidas son 003 a 255 intentos. El valor de fábrica es 6 intentos. El número de intentos inválidos se establece en 5 cuando se usa el Software del administrador del sistema y la duración del bloqueo es de 1 hora.

ⓘ **Nota:** EN DLS intenta conectarse usando el código de acceso programado de DLS primero y, si falla, con el código de acceso predeterminado de DLS. Se cuentan dos intentos fallidos si ambos códigos son incorrectos.

Duración de bloqueo remoto

Esta opción de programación determina cuánto tiempo dura el bloqueo remoto. Si el sistema es activado en frío durante un bloqueo remoto, el bloqueo se reinicia por la duración programada. Las entradas válidas son 001 o 255 minutos. Si ingresa 000 se deshabilita el Bloqueo remoto.

Opciones de sistema

[013] Opción 1 del sistema

1 - Bucle NC/EOL

ENCENDIDO: Todas las zonas se cablean como circuitos normalmente cerrados con los retornos conectados con una terminal COM. No se requiere una resistencia de fin de línea. Se genera una alarma cuando se abre el circuito.

APAGADO: Todas las zonas se deben cablear con una configuración de resistencia de fin de línea, determinada por la opción 2 a continuación.

ⓘ **Nota:** El valor de EOL válido es 5600 Ohmios (5.6KΩ).

2 - DEOL/SEOL

ENCENDIDO: Todas las zonas usan resistencia de fin de línea dobles, excepto Incendio estándar, Incendio retardado, Incendio autoverificado, CO y los tipos de zona de Supervisión. Las resistencias DEOL habilitan la detección de fallas y sabotajes de zona. La resistencia de sabotaje (5.6KΩ) se coloca en paralelo a través del dispositivo que activa la alarma, y la resistencia EOL simple (5.6KΩ) se coloca entre la alarma y los contactos de sabotaje.

Esto permite la detección de fallas en la zona (zona en cortocircuito), sabotajes (zona abierta), alarmas (11.2KΩ), y zonas restablecidas (5.6KΩ).

Si la zona se desarma y se coloca en estado de sabotaje o falla, suenan pitidos de problema en todos los teclados del sistema hasta que se pulse una tecla en cada partición. Si está programado, se envía un sabotaje de zona a la estación de monitoreo. Si la zona está armada y se activan un sabotaje, se registran y se transmiten la alarma de sabotaje y la alarma de la zona.

APAGADO: Todas las zonas deben tener una resistencia de 5,6 KΩ. Si la zona está en cortocircuito o abierta, está en estado disparado. Si la zona está abierta y programada como zona de incendio, está en estado de problema. Los atributos de zona EOL y DEOL reemplazan esta opción del sistema.

ⓘ **Nota:** Los fallos de zona (de supervisión) en zonas inalámbricas no causan una alarma audible mientras están armados.

3 - Mostrar todos los problemas cuando está armado

ENCENDIDO: El LED de avería se ilumina cuando hay averías en el sistema tanto en el estado armado como desarmado.

APAGADO: El LED de avería se ilumina y se activan los pitidos de problemas para todas las averías mientras está desarmado, pero solamente para Problemas de Incendio mientras está armado.

4 - Sabotaje/fallos no se muestran como abierto

ENCENDIDO: La zona no se muestra abierta si se encuentra en estado de sabotaje o falla. Solamente se ilumina el LED de problema.

APAGADO: El LED de zona se muestra abierto si la zona está en estado de sabotaje o falla. El LED de problema también se ilumina.

5 - Programa de armado automático en [*][6]

ENCENDIDO: A los programas de armado automático ([151] - [158]) se puede acceder a través de [*][6], así como mediante la Programación del instalador.

APAGADO: Los programas de armado automático ([151] - [158]) solo son accesibles a los instaladores mediante la Programación del instalador.

ⓘ **Nota:** Este conmutador controla el acceso correspondiente a las 32 particiones.

6 - Fallo de salida sonoro

ENCENDIDO: Si se viola una zona de tipo retardo después de que haya expirado el retardo de salida, suena una advertencia de retardo de entrada a través del teclado y de la sirena que indica que se hizo una salida incorrecta. Si el sistema de alarma se desarma dentro del período de retardo de entrada no se envía ninguna señal.

APAGADO: La advertencia del retardo de entrada suena solamente a través del teclado.

7 - Memoria de eventos tras la exclusión de zona

ENCENDIDO: Una vez que un evento alcanza su límite de exclusión de zona programado en [377] Variables de comunicación, ya no registrará más eventos a la memoria de eventos hasta que se reinicie la exclusión de zona. Esto evita llenar la memoria de eventos con falsos eventos.

APAGADO: La memoria de eventos continúa registrando eventos incluso después de que el evento ha entrado en la exclusión de zona.

8 - Señalización triple temporal de incendio

ENCENDIDO: Todas las sirenas de fuego suenan en el patrón temporal de tres. La cadencia es como sigue: (500 ms ENCENDIDO, 500 ms APAGADO, 500 ms ENCENDIDO, 500 ms APAGADO, 500 ms ENCENDIDO, 1,5 seg. APAGADO).

APAGADO: Todas las sirenas de fuego sonarán con la cadencia estándar de sirena de fuego de 1 segundo encendido/1 segundo apagado.

ⓘ **Nota:** Debe estar en instalaciones UL/ULC.

[014] Opción 2 del sistema

1 - Graznido de sirena

ENCENDIDO: La sirena emite un solo graznido cuando está armada de cualquier manera, incluyendo Armado automático, y un graznido doble cuando está desarmada.

Cuando se desarma el sistema, la sirena emite una serie de tres pares de graznidos para indicar alarmas en memoria.

APAGADO: La sirena no grazna al armar o desarmar.

ⓘ **Nota:** NA Para UL/ULC, debe estar habilitado si se usan llaves inalámbricas con el sistema de alarma.

2 - Graznido de sirena de armado automático

ENCENDIDO: La sirena grazna una vez cada 10 segundos durante el tiempo de pre-alerta del armado automático.

APAGADO: La sirena no grazna durante la pre-alerta del armado automático.

3 - Graznido de sirena al salir

ENCENDIDO: La sirena grazna una vez por segundo durante el retardo de salida, cambiando a 3 graznidos por segundo para los 10 segundos finales.

APAGADO: La sirena no grazna para las condiciones de retardo de salida.

4 - Graznido de sirena al entrar

ENCENDIDO: La sirena pulsa con la misma temporización que el zumbador del teclado durante el retardo de entrada, cambiando a 3 graznidos por segundo para los 10 segundos finales.

APAGADO: La sirena no se activa durante el retardo de entrada.

5 - Graznido de sirena ante problema

ENCENDIDO: Cuando hay una condición de avería en el sistema, la sirena grazna 2 veces cada 10 segundos (según el zumbador del teclado).

La sirena está silenciada cuando los pitidos del teclado están silenciados (cualquier tecla pulsada en el teclado).

APAGADO: La sirena no se activa con una condición de avería.

6 - Reservado

7 - Terminación de retardo de salida

ENCENDIDO: El retardo de salida se reduce a 5 segundos una vez que se restablece una zona de retardo 1. Las zonas de tipo Retardo de armado forzado 1 también terminan el retardo de salida.

APAGADO: El temporizador de retardo de salida sigue contando incluso después de que se restablece la zona de retardo.

Todas las opciones audibles asociadas con la función del retardo de salida se silencian hasta que haya transcurrido el tiempo programado para el retardo de salida.

Sirena de incendio continua

ENCENDIDO: Para todos los tipo de alarmas de fuego, la sirena suena hasta que se ingresa un código de acceso para silenciar la alarma o desarmar el sistema sin importar el tiempo programado para el tiempo de espera de la alarma.

APAGADO: Para todas las alarmas tipo Incendio, la sirena suena durante el Tiempo de espera del timbre o hasta que se ingresa un código de acceso.

ⓘ **Nota:** ULC Debe estar deshabilitado para instalaciones ULC.

[015] Opción 3 del sistema

1 - Tecla [F] habilitada

ENCENDIDO: Pulsar y mantener pulsada la tecla [F] por 2 segundos dispara una alarma de fuego.

APAGADO: La tecla [F] no suena ni reporta una alarma cuando se presiona.

ⓘ **Nota:** Utilice solamente para protección contra incendios en instalaciones residenciales.

2 - Tecla sonora [P]

ENCENDIDO: Cuando se genera una alarma válida de tecla [P], el zumbador del teclado emite una serie de 3 pitidos para reconocer la alarma y la sirena suena durante el tiempo de espera del timbre.

APAGADO: Cuando se genera una alarma de tecla [P] válida, el zumbador del teclado y la sirena están en silencio, pero la alarma todavía se transmite (si está programado).

ⓘ **Nota:** Las transmisiones de las teclas de Incendio, Médica y Pánico siguen las opciones de dirección de llamada de alarma/restauración de la partición 1 (teclas de emergencia de Incendio, Médica y Pánico). Las teclas de emergencia de Incendio, Médica y Pánico siguen activas durante el teclado en blanco y el bloqueo del teclado.

3 - Salida rápida

ACTIVADO: Cuando el sistema está armado, los usuarios pueden ingresar el comando [*][0] para anular temporalmente una sola zona de retardo 1 o de retardo 2 para salir de las instalaciones. Solo se puede activar una zona de retardo. La actividad en otra zona de retardo inicia la secuencia de alarma correspondiente. Si la zona de retardo todavía está abierta dos minutos después de que se ingresa el comando [*][0], se inicia el retardo de entrada. Si está armado en modo Presente, permanece la anulación automática en las zonas Presente/Ausente.

DESACTIVADO: Cuando el sistema está armado, los usuarios no pueden realizar una salida rápida usando [*][0].

4 - Armado rápido/Tecla de función

ENCENDIDO: Se puede usar el armado con [*][0] y las teclas de función Presente/Ausente para armar el sistema sin el ingreso de un código de acceso válido.

APAGADO: No se permite el armado con [*][0]. Todas las funciones de armado requieren el ingreso de un código de acceso para activarse (incluyendo las teclas Presente/Ausente).

5 - Reservado

6 - Código maestro no modificable por el usuario

ENCENDIDO: El código maestro (código de acceso 01) no se puede cambiar por el usuario y puede ser programado solamente en la Programación del instalador.

APAGADO: El código maestro se puede programar por el usuario usando el comando [*][5][Código maestro]. El código maestro también puede programarse en la Programación del instalador.

7 - Monitor de línea telefónica habilitado

ENCENDIDO: La función TLM está activa y el sistema indica una condición de avería al usar el comando [*][2] Ver condiciones de avería.

APAGADO: La función de TLM está desactivada y las averías de línea telefónica no se indican por el sistema.

ⓘ **Nota:** NA Debe estar ACTIVADA para instalaciones homologadas por UL/ULC.

8 - Monitor de línea telefónica sonoro tras armado

ENCENDIDO: Cuando el sistema está desarmado, una avería del monitor de línea telefónica genera una indicación de avería como se describe anteriormente. Si el sistema está armado, un problema del monitor de línea telefónica genera una alarma audible en la sirena durante el tiempo programado para el tiempo de espera de la sirena o hasta que se ingrese un código de acceso para desarmarlo.

APAGADO: Las averías de la línea telefónica genera una indicación de avería, el LED de avería se ilumina, y el zumbador del teclado emite pitidos hasta que se pulse una tecla.

[016] Opción 4 del sistema

1 - Visualización de problema de CA

ENCENDIDO: Si falla la alimentación CA, la condición es reportada a la estación de monitoreo e indicada como condición de avería en los teclados del sistema.

APAGADO: Si falla la alimentación CA, la condición es reportada, pero la luz de avería en los teclados del sistema está apagada. El problema se visualiza en [*][2].

ⓘ **Nota:** NA Debe estar ACTIVADA para instalaciones homologadas por UL/ULC.

2 - Luz de problema de CA destella

ENCENDIDO: Cuando se pierde la alimentación de CA, la luz de Avería destella en la base “Listo” y “Armado” dentro de 30 segundos de la pérdida de alimentación. Cuando se restablece la CA, la luz de problema deja de destellar en 30 segundos. Si está habilitada, esta opción reemplaza a la opción de visualización de CA.

APAGADO: Cuando se pierde la alimentación de CA, la luz de avería se ilumina pero no destella.

3 - Teclado en blanco

ENCENDIDO: Si no se pulsa ninguna tecla durante 30 segundos, todas las luces del teclado, excepto la luz posterior (si está habilitada), se apagan hasta la siguiente pulsación de tecla, retardo de entrada, alarma audible o zumbador de teclado.

Las teclas de función del teclado todavía funcionan cuando el teclado está en blanco, a menos que la tecla de función esté programada para requerir un código de acceso. El teclado en blanco durante el armado omite esta función. Cuando una partición está armada y en alarma, el ingreso de un código para eliminar la opción de teclado en blanco silencia la alarma y desarma el sistema.

APAGADO: Las luces del teclado quedan ENCENDIDAS en todo momento.

4 - Teclado en blanco requiere código

ENCENDIDO: Debe ingresarse un código de acceso válido antes de que pueda usarse un teclado en blanco. La información se vuelve inaccesible a usuarios de nivel 1.

APAGADO: Pulsar cualquier tecla en un teclado en blanco elimina la puesta en blanco del teclado.

ⓘ **Nota:** CP-01 Teclado en blanco requiere código debe ajustarse en apagado para instalaciones homologadas CP-01.

5 - Retroiluminación de teclado

ENCENDIDO: Todos los teclados en el sistema tienen luz posterior en todo momento.

APAGADO: Todos los teclados en el sistema tienen la luz posterior apagada.

6 - Modo de ahorro de energía

ENCENDIDO: Si falla la alimentación de CA, todas las luces del teclado, incluyendo la luz posterior, se APAGAN. Las luces del teclado se vuelven a ENCENDER después de la presión de una tecla, o de una condición de retardo de entrada, alarma audible o zumbador de teclado (excepto timbre de puerta). Las luces del teclado vuelven a apagarse después de 30 segundos de inactividad.

APAGADO: Si falla la alimentación de CA, los teclados no entran en modo de ahorro de energía.

7 - Visualización de anulación ante armado

ENCENDIDO: Se muestra el mensaje de Anular si las zonas se anulan cuando el sistema está armado.

APAGADO: Se muestra el mensaje de Anular solo mientras el sistema está desarmado para indicar que las zonas del sistema están anuladas. Cuando el sistema está armado, la luz de Anular está apagada.

Se muestra el mensaje de Anular si las zonas Presente/Ausente se anulan automáticamente durante el armado, independientemente de si esta opción está habilitada o no. Esta opción solo habilita y deshabilita la pantalla de mensajes de anulación manual.

8 - Sabotajes de teclado habilitados

ENCENDIDO: Todos los teclados que contienen interruptores de sabotaje generan alarmas y restauraciones de sabotaje.

APAGADO: Los interruptores de sabotaje en todos los teclados no generan alarmas de sabotaje.

ⓘ **Nota:** Si se utiliza esta opción, todos los teclados deben instalarse y asegurarse correctamente (sabotaje restablecido) antes de habilitar la opción.

ⓘ **Nota:** NA Debe estar ENCENDIDO para instalaciones comerciales contra robo homologadas por UL/ULC.

[017] Opción 5 del sistema

1 - Timbre al abrir

ENCENDIDO: Cuando se abre una zona con el atributo de timbre de puerta ENCENDIDO, los teclados del sistema y las sirenas (si están habilitados) emiten un pitido.

APAGADO: Cuando se abre una zona con el atributo de timbre de puerta ENCENDIDO, los teclados del sistema y las sirenas (si están habilitados) no emiten un pitido.

2 - Timbre al cerrar

ENCENDIDO: Cuando se cierra una zona con el atributo de timbre de puerta ENCENDIDO, los teclados del sistema y las sirenas (si están habilitados) emiten un pitido.

APAGADO: Cuando se cierra una zona con el atributo de timbre de puerta ENCENDIDO, los teclados del sistema y las sirenas (si están habilitados) no emiten un pitido.

3 - Pitidos de problema de interferencia de RF

ENCENDIDO: Los pitidos de problema suenan si se detecta un Problema de interferencia de RF

APAGADO: Los pitidos de problema no suenan si se detecta un Problema de interferencia de RF

4 - Múltiple detección positiva

ENCENDIDO: Las alarmas de la misma zona dentro de la duración del temporizador de verificación de robo causan que el código de policía o de robo verificado se registre y se transmita. La cantidad de disparos de zona requeridos para crear una alarma confirmada depende del valor del contador programable de verificación de robo.

APAGADO: Las alarmas de la misma zona dentro de la duración del temporizador de verificación de robo no causan que el código de policía o de robo verificado se registre y se transmita.

ⓘ **Nota:** Esta función solo se aplica a las zonas definidas como Interior, Retardo interior, Presente/Ausente Interior, Presente/Ausente Instantáneo, Retardo Presente/Ausente, o Zonas Noche (zonas PIR). Habilite esta opción si la sección [380], opción 2 - Restablecer en tiempo de espera de sirena está habilitado.

5 - Tarde para cerrar

ENCENDIDO: Proporciona una advertencia audible si el sistema de alarma no se ha armado para una hora del día programada pero no arma el sistema de alarma. El sistema de alarma comunica y registra un evento Tarde p/ cerrar al final de la pre-alerta de Armado automático/Posponer para cada partición.

APAGADO: El sistema de alarma no comunicará ni registrará un evento Tarde p/ cerrar a la hora programada para Armado automático para cada partición.

ⓘ **Nota:** Si la opción de alternancia de Armado automático está deshabilitada, aún ocurre la pre-alerta del Armado automático cuando se programa una hora para ese día (si está habilitado) y el evento se registra y se comunica. Esta opción no afecta directamente a las funciones del Armado automático. Si Tarde p/ cerrar está habilitado y Armado automático no lo está, los teclados LCD muestran "Armado de sistema en curso" durante la pre-alerta de Tarde p/cerrar.

6 - Hora de horario de verano

ENCENDIDO: El sistema de alarma ajusta entre horas de horario de verano y horas estándar según las horas programadas en los temporizadores del sistema ([005] opciones 901-902).

ⓘ **Nota:** No debe realizarse el Armado automático ni las Transmisiones de prueba entre las 0200 y 0300 horas, pues fallarán durante un ajuste de reloj en horario de verano. Los eventos programados para ocurrir entre 0100 y 0200 ocurrirán dos veces durante un ajuste del reloj en horario de verano. La programación del horario de verano no debe estar en conflicto con la programación de Armado automático ni las Transmisiones de prueba.

APAGADO: El sistema de alarma no hace ningún ajuste automático de la hora para el horario de verano.

7 - Silenciar timbre durante retardo de salida rápida

ENCENDIDO: El timbre de la puerta no suena durante la salida rápida.

APAGADO: El timbre de la puerta suena durante la salida rápida, conforme a la configuración de zona.

8 - Graznido de sirena solo ante armado/desarmado ausente

ENCENDIDO: Los graznidos de la sirena se oyen solamente al armar Ausente, así como al desarmar desde modo Ausente. Esta función evita que la sirena se active al armar en modos Presente y Ausente.

APAGADO: Los graznidos de la sirena se oyen durante todos los tipos de armado y desarmado.

Nota: Esta opción sigue las funciones del "atributo de graznido de sirena" si está habilitada.

[018] Opción 6 del sistema

1 - Excepción de transmisión de prueba

ENCENDIDO: El sistema de alarma no envía una transmisión de prueba si una transmisión fue enviada al receptor dentro del intervalo programado como se fija en la sección [377]>[003] – Ciclo de Transmisión de Prueba de Diagnóstico.

APAGADO: Las transmisiones de prueba se envían siempre en el intervalo programado.

2 - Informe de anulación en tiempo real

ENCENDIDO: Cuando una zona que no es de 24 horas se anulada en [*][1], el sistema registra y comunica inmediatamente el estatus de anulación de la zona.

Zonas globales: Las anulaciones de zonas de 24 horas y zonas que no son de 24 horas se registran y comunican en tiempo real. Se generan eventos de Desanular zonas que no son de 24 horas cuando se desarma la última partición asignada.

APAGADO: Cuando se anula una zona que no es de 24 horas en [*][1], el sistema registra y comunica el estatus de anulación de la zona solamente después de que la partición está armada. Esta opción se aplica sin importar cómo se anulan las zonas en [*][1], recordar grupo de anulación, borrar todas las anulaciones, anular zonas abiertas, recordar anulaciones, así como otros métodos tales como Anular vía ITv2 o DLS.

Zonas globales: Las anulaciones de zonas de 24 horas se registran y comunican en tiempo real. Los eventos de Anular zonas que no son de 24 horas se registran y comunican cuando la partición está armada. Los eventos de Desanular zonas que no son de 24 horas se registran y comunican cuando la partición está desarmada.

3 - Estado armado PGM ENCENDIO al final del retardo de salida

ENCENDIDO: Los PGM están activos al final del retardo de salida. Esto aplica para los PGM con uno de los siguientes atributos de estado armado:

- Estado armado de sistema PGM
- Estado armado ausente PGM
- Estado armado presente PGM
- Armado ausente sin estado de anulación de zonas
- Memoria de alarma de estado de partición

APAGADO: Los PGM están activados al inicio del retardo de salida. Esto aplica para los PGM con uno de los siguientes atributos de estado armado listados arriba.

4 - Informe de anulación automática

ENCENDIDO: Todas las zonas de tipo Noche o Presente/Ausente que se anulan automáticamente cuando se arma en modo Noche o Presente y que se registran y reportan como zonas anuladas. Cuando se desarma, todas las zonas de tipo Noche o Presente/Ausente se registran y reportan como zona desanulada. Todas las zonas anuladas manualmente continúan registrándose y reportándose.

APAGADO: Todas las zonas de tipo Noche o Presente/Ausente que se anulan automáticamente cuando se arma en modo Noche o Presente y que no se registran ni reportan como zonas anuladas. Cuando se desarma, todas las zonas de tipo Noche o Presente/Ausente no se registran ni reportan como zona desanulada. Todas las zonas anuladas manualmente continúan registrándose y reportándose.

5 - Zumbador de teclado sigue sirena

ENCENDIDO: El zumbador del teclado se activa con toda la actividad de la sirena para la partición seleccionada.

APAGADO: El zumbador del teclado se activa solamente con las alarmas programadas para hacerlo.

6 - Reinicio del retardo de salida

ENCENDIDO: Abrir una puerta de una zona de retardo después de que se haya abierto y cerrado durante un retardo de salida reinicia el temporizador del retardo de salida. Aberturas y cierres posteriores no reinician el temporizador.

APAGADO: Las aberturas y cierres posteriores de zonas de retardo no reinician el retardo de salida.

7 – Pitidos de problema por falla de CA

ENCENDIDO: Los teclados del sistema emiten pitidos cuando ocurre un evento de avería de CA.

APAGADO: Los teclados del sistema están en silencio durante las averías de CA.

8 - Reservado

[019] Opción 7 del sistema

1 - Fallo de dispositivo inalámbrico sonoro

ENCENDIDO: Si ocurre un Fallo de Zona inalámbrico mientras está armado, la sirena suena durante el tiempo de espera del timbre. Esta opción afecta solamente las definiciones de zona que se consideran armadas. Los siguientes tipos de zona no generan una alarma cuando fallan mientras están armados como Presente: zona Presente/Ausente interior, zona de retardo Presente/Ausente, zona Presente/Ausente instantánea, zona de noche. Los siguientes tipos de zona no generan una alarma audible en ningún estado armado (Presente, Ausente, o Noche): Supervisión de 24 horas, sin alarma de 24 horas, CO de 24 horas, fuego de 24 horas retardado, fuego de 24 horas estándar, fuego autoverificado.

Cuando la partición está armada, los problemas de supervisión inalámbrica de las sirenas, teclados y repetidores generan condiciones de alarmas audibles.

Si Detección de sabotaje/Fallo está habilitado, estos eventos pueden iniciar el temporizador de Robo Verificado y afectan al contador de Robo Verificado.

APAGADO: Las fallas de dispositivos inalámbricos a no hacen sonar la sirena.

2 - Problemas con retención

ENCENDIDO: Las averías permanecen en el sistema hasta que son vistos mediante [*][2], incluso si se han restablecido. La condición de problema se borra cuando se selecciona la opción "Pulsar (*) para reconocer" dentro del menú [*][2] después de que se haya restablecido el problema. El LED de problema se apaga a menos que haya otros problemas. El problema no se elimina si el menú [*][2] expira antes de que se presione la tecla [#].

APAGADO: Las averías se eliminan cuando son restablecidas.

3 - Reservado

4 - Reservado

5 - Fallo de bus sonoro

ENCENDIDO: Todas las condiciones de problemas de supervisión dek módulo activan la sirena.

APAGADO: Solo las condiciones de problemas de supervisión del expansor, si está armado, activan la sirena.

6 - Códigos de coacción

ENCENDIDO: El atributo del código de coacción puede ser habilitado/deshabilitado desde el menú [*][5]. En el caso de instalaciones BS8243 UK, el valor de fábrica es desactivado.

APAGADO: El atributo del código de coacción no puede programarse desde el menú [*][5].

7 - Temperatura en Celsius

ENCENDIDO: La temperatura se visualiza en Celsius en los teclados LCD.

APAGADO: La temperatura se visualiza en Fahrenheit en los teclados LCD.

8 - Restablecimiento después de activación de zona

ENCENDIDO: Solo una alarma de código de policía\detección secuencial requiere un reinicio remoto una vez que la partición ha sido desarmada.

APAGADO: Cualquier alarma de robo requiere un reinicio remoto una vez que la partición se ha desarmado.

[020] Opción 8 del sistema

1 - Ingreso de código de acceso durante retardo de ingreso

ENCENDIDO: Durante el retardo de entrada, el sistema de alarma se puede desarmar solamente utilizando un interruptor de llave o una tarjeta de proximidad. Cuando la sirena está activa, todavía se puede utilizar un código de acceso para desarmar el sistema.

APAGADO: Puede usarse un código de acceso para desarmar el sistema durante el retardo de entrada.

EN 2 - Procedimiento de ingreso en UE

ENCENDIDO: Si se produce una alarma en una zona cuando el retardo de entrada no está activo, la sirena se activa y la alarma se comunica de forma inmediata, dependiendo del tipo de zona disparado.

Cuando el retardo de entrada está activo, todas las alarmas de robo activan la sirena, pero la comunicación de la alarma se retarda 30 segundos. Cuando expira el retardo de entrada, la alarma no se comunica al menos que la sirena haya sido activada durante al menos 30 segundos.

El código de policía no se genera como resultado de las alarmas disparadas durante el retardo de entrada, aunque el temporizador de verificación de robo se inicia después de que el retardo de entrada y el retardo de comunicación de 30 segundos expiran.

Esta característica solamente se activa cuando la partición está armada.

APAGADO: Las alarmas de robo que ocurren durante un retardo de entrada activan la sirena y son comunicadas inmediatamente. Hay dos excepciones, cuando el temporizador de retardo de la sirena está programado y si el retardo de transmisión está habilitado para la zona en alarma. En ambos casos, la alarma sigue al temporizador.

3 - [*][8] Acceso mientras está armado

ENCENDIDO: Esta opción permite que pueda accederse a la programación del instalador [*][8] desde un teclado en una partición desarmada mientras otras particiones en el sistema todavía están armadas.

ⓘ **Nota:** Para instalaciones homologadas por UL, esta opción debe estar deshabilitada.

APAGADO: La programación del instalador [*][8] no está disponible cuando cualquier partición en el sistema está armada. Todas las particiones deben estar desarmadas y la sirena debe estar apagada antes de que [*] [8] sea accesible.

UK 4 - Restablecimiento remoto

ENCENDIDO: Si se produce una alarma en una zona de robo, el sistema se bloquea después de desarmarlo. Permanece bloqueado hasta que se ingresa un código de reinicio de 5 dígitos proporcionado por el instalador o la estación central. Si se utiliza un código de coacción para desarmar la partición, el sistema no se bloquea.

En el estado de desarmado, solo las zonas de robo audible de 24 horas, las zonas de sabotaje con retención audible de 24 Horas y la zona audible de 24 horas en PGM 2 causan el bloqueo.

Para obtener el código de reinicio, el usuario debe proporcionar un código de bloqueo del sistema correspondiente, que se visualiza en el teclado cuando ocurre una de las condiciones siguientes:

- se ha desarmado el sistema (Código de coacción excluido)
- el tiempo de la sirena ha expirado (zonas de 24 horas)
- se ha ingresado un código de acceso (zonas de 24 horas)

En el teclado LCD, se muestra el mensaje “REINICIO REMOTO RQD” en la línea superior y se muestra “CÓDIGO” junto con el código real en la línea inferior.

Mientras el sistema está bloqueado, las únicas opciones disponibles son [*][3], [*][6], [*][7] y [*][8]. El acceso a Programación del instalador [*][8] desbloquea el sistema de alarma. El sistema sigue funcionando (alarmas, sabotajes, etc.) mientras el sistema está bloqueado. El bloqueo sigue los retardos de la transmisión y de la sirena.

APAGADO: El sistema no está bloqueado después de que ocurre una alarma.

EN 5 - Restablecimiento por parte del ingeniero (UE)

ENCENDIDO: Si el sistema de alarma ha entrado en alarma durante el período armado anterior, o si ha ocurrido una alarma de 24 horas (armado o desarmado), el sistema no puede ser armado (luz Listo APAGADA) hasta que se ingrese a la Programación del instalador o que se realice el Reinicio del ingeniero vía DLS. En el teclado se muestra "Reinicio requerido". Esta característica se aplica a sabotajes y fallas en los estados de armado y desarmado, y no se aplica a sabotajes del módulo, supervisores del sistema, alarmas de expansor de zona ni alarmas con entrada de PGM 2.

ⓘ **Nota:** El sistema se armará incluso si el Restablecimiento por parte del ingeniero se activa durante el retardo de salida. Los problemas no pueden anularse mientras el Restablecimiento por parte del ingeniero está habilitado.

APAGADO: El sistema no requiere el Restablecimiento por parte del ingeniero o colocarse en Programación del instalador para armar el sistema de alarma después de una alarma.

6 - Desarmado mediante interruptor de llave durante retardo de entrada

ENCENDIDO: Los interruptores de llave, las tarjetas de proximidad y las llaves inalámbricas desarman el sistema de alarma solamente si un retardo de entrada está activo.

APAGADO: Los interruptores de llave, las tarjetas de proximidad y las llaves inalámbricas desarman el sistema de alarma independientemente del retardo de entrada.

ⓘ **Nota:** No habilite esta opción junto con [040] Código y Tarjeta de proximidad.

EN 7 - Acceso de instalador y DLS

ENCENDIDO: El usuario debe ingresar [*][6][código de acceso][05] antes de que el instalador pueda acceder a la Programación del instalador mediante DLS o por el teclado ([*][8]).

La Programación del instalador permanece accesible por 6 horas, y durante este tiempo el instalador puede entrar/salir o conectarse con DLS un número ilimitado de veces.

APAGADO: El instalador puede acceder a la Programación del instalador sin que el usuario ingrese [*][6].

EN 8 - Problemas inhiben armado

ENCENDIDO: Las siguientes averías evitan el armado hasta que sean restablecidas:

- Sabotajes en el sistema, módulos y zonas de alarma
- Problema del Corbus
- Problema de CA en el sistema y los módulos de alarma
- Problemas en el sistema, módulos y zonas de alarma
- Problema de transmisión (FTC, TLM, GPRS, Ethernet)
- Problema de sirena

El sistema de alarma todavía puede ser armado si se omiten los problemas. Para realizar una cancelación de problemas, en el menú Problemas ([*][2]), desplácese a la derecha o a la izquierda y pulse [*] cuando el teclado visualice Reconocimiento de problemas. También puede pulsar la tecla [9][9] para reconocer y anular los problemas existentes. Para cancelar zonas abiertas, zonas con fallas o zonas saboteadas, utilice la función Anular zona.

APAGADO: El sistema puede ser armado incluso cuando hay averías están presentes.

ⓘ **Nota:** En el caso de instalaciones CP-01, esta opción está deshabilitada.

ⓘ **Nota:** Si el Restablecimiento por parte del ingeniero está activado, las condiciones de problemas no pueden anularse. Los problemas del ampliador de zona no pueden ser reconocidos ni cancelados. Estas condiciones deben ser restauradas antes de que el panel pueda ser armado.

ⓘ **Nota:** Cuando [024][3] está habilitado, CA/CC inhibe armado, el problema de CA o CC debe ser restaurado antes de que el sistema pueda ser armado.

[021] Opción 9 del sistema

EN 1 - Visualización de problemas

ENCENDIDO: Si el panel está armado y el teclado en blanco está activo, cuando haya un problema el LED de problemas del teclado permanecerá apagado. Cuando el sistema está desarmado, o si se elimina el teclado en blanco, el LED de problemas estará activo si se detecta un problema.

APAGADO: El LED de problemas se apagará cuando el teclado en blanco esté activo en estado armado o desarmado.

EN 2 - Teclado en blanco durante el armado

ENCENDIDO: Si se deshabilita [016][3] dentro de los 30 segundos siguientes a la finalización del retardo de salida, el teclado se pone en blanco (no se enciende ningún indicador).

APAGADO: El teclado se pone en blanco cuando el sistema se arma o se desarma.

ⓘ **Nota:** Para sistemas que cumplen las normas EN50131-1 y EN50131-3, la opción [021] bit 2 “Teclado en blanco mientras armado” debe estar ACTIVADA.

3 - Reservado

4 - Visualización de estado Listo

ENCENDIDO: El LED de listo del teclado continuará mostrando el estado de sistema listo mientras el teclado en blanco esté activo.

APAGADO: El LED de listo del teclado se apagará si el teclado en blanco está activo.

5 - Teclado en blando de PGM

Esta actividad está concebida para ser usada en conjunto con el teclado en blanco con la característica armado.

EN ENCENDIDO: Esta característica es necesaria para cumplir con la norma EN50131-1:2006.

Si el sistema entre en el modo en blanco, no se desactivará ninguno de los PGM programados como Estado armado, Estado listo, Estado armado ausente o Estado armado presente. Si se borra el teclado en blanco al presionar una tecla, o al introducir un código de acceso dependiendo de cómo esté configurado el panel, estos PGM deben ser reactivados si hubieran estado normalmente ENCENDIDOS si el teclado en blanco estuviera deshabilitado.

APAGADO: Cuando el sistema se pone en blanco, los PGM programados como Estado Armado, Estado Listo, Estado Armado ausente y Estado Armado presente, operan normalmente.

6 - Visualización de armado

ENCENDIDO: El LED de armado del teclado continuará mostrando el estado Armado si el teclado en blanco está activo.

APAGADO: El LED de armado del teclado se apagará si el teclado en blanco está activo.

7 - Abrir zonas cancela el armado

ENCENDIDO: El sistema no se puede armar mientras las zonas están abiertas a menos que las anule usando [*][1]. El atributo de anulación necesita estar habilitado para la zona a fin de anular las zonas abiertas.

APAGADO: Las zonas abiertas no evitan el armado.

8 - Retardo de salida sonoro para Armado Presente

ENCENDIDO: Cuando el sistema se arma en modo Presente, el retardo de salida emite 1 pitido cada 3 segundos.

APAGADO: Cuando el sistema se arma en modo Presente, el retardo de salida es silencioso.

[022] Opción 10 del sistema

1 - Opción de tecla [F]

ENCENDIDO: Cuando se presiona la tecla [F], los pitidos de reconocimiento solo se emiten desde el teclado. La sirena no hace sonar la alarma de incendio.

APAGADO: Cuando se pulsa la tecla [F], los pitidos de reconocimiento se emiten desde el teclado y suena la alarma de incendio.

2 - Reservado

3 - Reservado

EN 4 - Contador de transmisión en horas

ENCENDIDO: El sistema de alarma envía una transmisión de prueba después del número de horas programado en el ciclo de transmisión de prueba (Sección [377], opción 003).

APAGADO: El sistema de alarma envía una transmisión de prueba después del número de días programado.

ⓘ **Nota:** Esta opción debe estar definida en APAGADO para instalaciones UL.

5 - Opción de conmutación de Ausente a Presente

ENCENDIDO: El sistema de alarma no se puede cambiar del modo Ausente a Presente presionando la tecla de función [Presente].

APAGADO: El sistema de alarma se puede cambiar del modo Ausente a Presente presionando la tecla de función [Presente].

6 – Desconexión del audio bidireccional

ENCENDIDO: El sistema no desconecta la sesión de audio bidireccional si se tiene que comunicar un nuevo evento.

ⓘ **Nota:** Esta opción se aplica a nuevos eventos de alarma solamente. Todos los eventos que no son de alarma (excepto Problemas de Incendio) se comunican después de que la sesión bidireccional ha terminado.

APAGADO: El sistema desconecta la sesión de audio bidireccional si ocurre un nuevo evento.

7 - Los pitidos de problema son silenciosos

ENCENDIDO: Cuando se detecta una avería en el sistema, los pitidos de avería no suenan en el teclado a excepción de los Problemas de Fuego.

APAGADO: Cuando se detecta una avería en el sistema, los pitidos de avería suenan en el teclado.

ⓘ **Nota:** Esta opción debe estar APAGADA para las aplicaciones residenciales de incendio de UL.

ⓘ **Nota:** Para silenciar el pitido de Problema de incendio, presione [*][2] y salga. Para acceder a [*][2] se requiere un código de usuario válido.

8 - Interruptor de llave arma en modo Ausente

ENCENDIDO: El armado con interruptor de llave arma el sistema de alarma en modo Ausente.

APAGADO: Los interruptores de llave arman exclusivamente el sistema en modo ausente si una zona de entrada/salida se viola durante el retardo de salida.

ⓘ **Nota:** El armado de la tarjeta de proximidad sigue a esta sección.

[023] Opción 11 del sistema

1 - LED Listo destella para el armado forzado

ENCENDIDO: Si una zona en la que se puede armar forzar el armado dispara, los teclados de la partición destellan el LED Listo en el estado desarmado en vez de iluminarlo constantemente. Si se dispara una zona en la que no se puede realizar el armado forzado, el LED Listo se apaga.

APAGADO: Si una zona en la que se puede armar forzar el armado dispara, el LED Listo se ilumina constantemente. Si se dispara una zona en la que no se puede realizar el armado forzado, el LED Listo se apaga.

2 - Códigos de acceso requeridos para [*][*]

ENCENDIDO: Cuando se usa el comando [*][*] de visualización de menú de temperatura, se debe introducir un código de acceso antes de poder visualizar el menú de temperatura.

APAGADO: No se requiere un código de acceso para ver el menú de temperatura mediante [*][*].

EN 4 - Detección de sabotaje/falla

ENCENDIDO: Las siguientes condiciones de problemas, si están configuradas para generar condiciones de alarma audible, contribuirán a una secuencia de verificación de robo si se utiliza la detección secuencial. Si está activada, un problema de circuito de sirena también generará una condición de alarma audible utilizando otras sirenas distintas a la asignada a la partición.

- Problema de TLM
- Problema de circuito de sirena
- Fallo de zona
- Problema de supervisión de módulo
- Fallo del comunicador alterno
- Problema de Ethernet
- Falla de máscara de zona

APAGADO: Las condiciones de la avería se visualizan y procesan como una operación estándar.

ⓘ **Nota:** Esta opción se aplica a la función Detección secuencial solamente.

EN 5 - Código de acceso requerido para [*][1]

ENCENDIDO: Al usar el comando [*][1] Anular zonas, debe ingresar un código de acceso antes de que se anulen las zonas.

APAGADO: No se requiere un código de acceso para anular zonas usando [*][1].

EN 5 - Código de acceso requerido para [*][2]

ENCENDIDO: Al usar el comando [*][2] Ver averías, debe ingresar un código de acceso antes de que puedan verse las averías del sistema.

APAGADO: No se requiere un código de acceso para ver averías usando [*][2].

ⓘ **Nota:** En el caso de instalaciones residenciales UL, asegúrese de que el requisito del código de acceso esté definido en ENCENDIDO.

EN 6 - Código de acceso requerido para [*][3]

ENCENDIDO: Al usar el comando [*][3] Ver alarmas en memoria, debe ingresar un código de acceso antes de que puedan verse la memoria de la alarma.

APAGADO: No se requiere un código de acceso para ver alarmas en memoria usando [*][3].

7 - Código de acceso requerido para [*][4]

ENCENDIDO: Al usar el comando [*][4] Timbres, debe ingresarse un código de acceso antes de que los timbres pueden activarse o desactivarse.

APAGADO: No se requiere un código de acceso para activar/desactivar los timbres usando [*][4].

8 - [*][6] Accesibilidad

ENCENDIDO: Todos los códigos de usuario proporcionan acceso al menú [*] [6].

APAGADO: Solo el código maestro proporciona acceso al menú [*] [6].

[024] Opción 12 del sistema

1 - Reservado

2 - Reservado

EN 3 – CA/CC inhibe armado

ENCENDIDO: El sistema no se puede armar cuando hay un problema de CA o de batería. Esto incluye el teclado, el interruptor de llave, armado automático y armado DLS. Se genera un tono de error si el usuario intenta armar el sistema durante un problema de CA/CC.

ⓘ **Nota:** Se recomienda encarecidamente visualizar los problemas de CA ([016] opción 2) si esta opción está habilitada.

APAGADO: El sistema puede armarse, independientemente de la existencia de una avería de CA o de CC y no verifica la batería del sistema en el momento del armado.

EN 4 - Sabotajes inhiben armado

ENCENDIDO: Las siguientes condiciones disparan Sabotaje inhibe armado:

- Fallas en las zonas, módulos
- Sabotajes en las zonas, módulos
- Problema de circuito de sirena
- Problemas de fallas de comunicación (TLM, FTC, falla de la tarjeta de radio/SIM, falla de Ethernet, falla del comunicador)
- Problemas de inicio en caliente

Los sabotajes deben reiniciarse mediante la Programación del instalador antes de que el sistema pueda armarse (incluyendo armado sin actividad y por interruptor de llave). Restablecer las pantallas requeridas en el teclado.

Cuando esta opción está habilitada, Anular la zona manualmente no anula los estados de sabotaje o de falla (DEOL). Esta función también se aplica a los fallos de zona.

APAGADO: Las averías de sabotaje no retienen y no evitan el armado.

5 - Reloj en tiempo real

ENCENDIDO: Si está habilitado, el panel ajustará la hora y la fecha automáticamente a las 4:05 p.m., a través de la red Ethernet integrada o del comunicador celular.

APAGADO: Si está deshabilitado, la hora y la fecha del sistema deben programarse manualmente.

ⓘ **Nota:** La zona horaria del panel debe ajustarse en [851][020] y la comunicación Ethernet o celular deben estar comunicándose con un receptor Surgard System 5.

6 - Reservado

7 - Reservado

8 - Desconexión del DLS

ENCENDIDO: Todos los eventos, excepto la Transmisión de Prueba periódica, Prueba periódica con problema, y Área de Sistema se consideran eventos prioritarios. Si DLS está activo cuando se produce un evento, el sistema de alarma termina inmediatamente la conexión a fin de comunicar los nuevos eventos.

APAGADO: Solo los siguientes eventos de tipo de alarma terminan una sesión DLS:

- Alarmas de zona
- Alarmas de tecla FMP
- Alarmas de coacción
- Alarma superv expansor zona
- Alarma de humo de 2 hilos

[025] Opción 13 del sistema

1 - Marcado europeo

ENCENDIDO: La relación de conexión/ruptura del marcado de pulso es 33/67.

APAGADO: La relación de conexión/ruptura del marcado de pulso es 40/60.

2 - Forzar marcado

ENCENDIDO: El sistema marca el número de teléfono de la estación central incluso si no hay tono para marcar. El proceso es como sigue:

1. Marcar número de teléfono programado.
2. Si no se detecta tono para marcar, terminar llamada.
3. Buscar tono para marcar por 5 segundos.
4. Si no se detecta tono para marcar, colgar por 20 segundos.
5. Buscar tono para marcar por 5 segundos.
6. Si no se detecta tono para marcar, marcar de todos modos.

APAGADO: No se hace ningún intento de contactar con la estación central si no hay tono para marcar.

ⓘ **Nota:** UL Forzar marcado debe estar habilitado para instalaciones UL.

3 - Contador de transmisión de prueba en minutos

ENCENDIDO – Si la función está encendida, el intervalo de Transmisión de prueba periódica programado en la sección [377][003] será de 000-255 minutos en lugar de 000-255 días u horas.

APAGADO – Si la opción está apagada, el intervalo de Transmisión de prueba periódica programado en la sección [377][003] será de 000-255 días, u horas si la opción 4 en la sección [022] está habilitada.

ⓘ **Nota:** Este valor debe establecerse en APAGADO para instalaciones UL.

EN 4 - Indicación de activación en caliente

ENCENDIDO - El problema de inicio en caliente se registra y se indica en el menú de problemas [*][2].

APAGADO: El problema de inicio en caliente es solo un evento de registro.

5 - Tono de identificación

ENCENDIDO: Después de marcar el número de teléfono, el sistema de alarma emite un tono (según lo especificado por la opción Frecuencia del tono de identidad) durante 500 ms cada dos segundos para indicar que hay una llamada de equipo digital en curso.

APAGADO: El tono de ID. está deshabilitado.

6 - Tono generado-2100 Hz

ENCENDIDO: Tono de ID. de 2100 Hz.

APAGADO: Tono de ID. de 1300 Hz.

7 - Ventana de DLS

ENCENDIDO: Cuando el acceso a DLS está habilitado ([*][6] opción 5 ENCENDIDO), se puede acceder a la programación del instalador a través de DLS o el menú [*][8] solo una vez durante una ventana de 30 minutos.

APAGADO: Cuando se habilita el acceso a DLS, la Programación del instalador es accesible a través de DLS o el menú [*][8] un número ilimitado de veces durante una ventana de seis horas.

8 - Sirena sonora de FTC

ENCENDIDO: Si se genera una avería de Falla de comunicación mientras el sistema está armado, la sirena se activa por el tiempo de espera de la sirena o hasta que se desarme el sistema.

APAGADO: Si se genera una avería de Falla de comunicación mientras el sistema está armado, la sirena no se activa pero el zumbador del teclado emite pitidos de avería hasta que se presiona una tecla.

[040] Autenticación de usuario

Esta característica habilita al instalador o al usuario maestro seleccionar uno de dos métodos de autenticación de usuario:

01 - Código de usuario o tarjeta de proximidad

El usuario puede tener acceso al sistema ingresando un código válido o presentando una tarjeta de proximidad.

02 - Código de usuario y tarjeta de proximidad

El usuario debe introducir un código válido y presentar una tarjeta de proximidad siempre que el sistema pida un código de acceso. No se requiere una tarjeta de proximidad para ingresar a [*][8] Programación del instalador.

ⓘ **Nota:** Cuando esta opción está habilitada, la tarjeta de proximidad y el código deben pertenecer al mismo usuario.

[041] Dígitos del código de acceso

00 – Códigos de acceso de 4 dígitos

Los códigos de acceso tienen una longitud de 4 dígitos.

EN

01 – Códigos de acceso de 6 dígitos

Los códigos de acceso tienen una longitud de 6 dígitos.

ⓘ **Nota:** Esta configuración es necesaria para las instalaciones que cumplen con la norma EN50131-1 y utilizan más de 100 códigos de acceso.

02 – Códigos de acceso de 8 dígitos

Los códigos de acceso tienen una longitud de 8 dígitos.

ⓘ **Nota:** Esta configuración es necesaria para las instalaciones que cumplen con la norma EN50131-1 y utilizan 1000 códigos de acceso.

[042] Eventos verificados

Contador de robo verificado

Este contador determina la cantidad de alarmas de robo que deben ocurrir dentro de la ventana de verificación de robo antes de registrar y comunicar una alarma de robo verificado confirmada. Las zonas con un atributo de zona de verificación de robo habilitado contribuyen a la generación de una alarma de robo confirmada, junto con este contador y el temporizador de verificación de robo.

Contador de verificación de asalto

Este contador determina la cantidad de alarmas que deben ocurrir dentro de la ventana de verificación de asalto antes de registrar y comunicar una alarma de asalto confirmada. Las zonas con un atributo de zona de verificación de asalto habilitado contribuyen a la generación de una alarma de asalto confirmado, junto con este contador y el temporizador de verificación de asalto.

Selección de verificación de robo

Utilice esta sección para seleccionar uno de los modos siguientes del temporizador de verificación de robo:

Opción	Modo	Descripción
001	Código de policía	El temporizador de verificación de robo funciona en minutos.
002	Cruce de zona	El temporizador de verificación de robo funciona en segundos. La primera alarma en la secuencia no se registra ni comunica la alarma ni activa la sirena.
003	Detección secuencial	El temporizador de verificación de robo funciona en minutos. La primera alarma en la secuencia provoca una sirena audible.

Configuración de la partición

[151]-[182] Armado/desarmado automático de partición

Ingrese la sección 151 a 182 para la configuración de armado/desarmado automático de la partición 1 a 32.

[001] – Horas de armado automático de la partición

Use esta sección para programar la hora del día en que una partición se arma automáticamente. Puede programarse una hora de armado automático diferente para cada día de la semana de domingo a sábado. La hora está en formato de 24 horas (HH:MM) y las entradas válidas son de 00:00 a 23:59.

Condiciones que cancelan el armado automático, si está habilitado:

- Zonas abiertas (dependiendo de los ajustes de la zona)
- Problemas relacionados con CA/CC
- Problema del sistema
- Cualquier procedimiento de desarmado válido: tarjeta de proximidad, código de acceso, tecla de desarmado, etc.

[002] – Horas de desarmado automático de la partición

Use esta sección para programar la hora del día en que se desarme una partición. Puede programarse una hora de desarmado automático diferente para cada día de la semana de domingo a sábado. La hora está en formato de 24 horas (HH:MM) y las entradas válidas son de 00:00 a 23:59.

ⓘ **Nota:** Si el retardo de ingreso está activo en la hora del desarmado automático, el sistema no se desarmará. Se requiere un procedimiento de desarmado válido por parte del usuario que inició el retardo de ingreso.

[003] – Programas de feriados de desarmado automático de la partición

Use esta sección para seleccionar un grupo del programa de feriados. Consulte [711]-[714] Programas de feriados para obtener más información.

[004] – Temporizador de prealerta de armado automático de la partición

Use esta sección para programar la duración de la prealerta de armado automático. El sistema se arma cuando expira el temporizador de prealerta. Las entradas válidas son 001 - 255 minutos.

Si se ingresa un código de acceso válido, este temporizador se pospone por el tiempo programado en el Temporizador de posposición de armado automático de la partición (consulte a continuación). El temporizador de prealerta puede posponerse varias veces. Los interruptores de llave y las tarjetas de proximidad pueden usarse para cancelar el armado automático.

[005] – Temporizador de posposición de armado automático de la partición

Use esta sección para programar la duración de la posposición del temporizado de prealerta de armado automático. Las entradas válidas están entre 001 y 255 minutos. 000 cancela el temporizador de posposición.

Cuando expira el temporizador de posposición, se reinicia el temporizador de prealerta de armado automático (a menos que la partición esté armada). Si se deja ininterrumpida, la partición se arma al final de la prealerta.

Si se ingresa un código durante la prealerta, se registra y se comunica la cancelación/posposición del armado automático y el temporizador de posposición se inicia. Cuando expira el temporizador de posposición, la prealerta suena otra vez y el ciclo se repite. El armado automático puede posponerse varias veces.

[006] – Temporizador de armado sin actividad de partición

Use esta sección para programar la duración del temporizador sin actividad. Si expira este temporizador y no se ha activado ninguna zona, la partición se arma en modo Ausente (el retardo de ingreso no sonará). Cuando expira el temporizador, los zumbadores de teclado se activan durante el tiempo programado en Prealerta de armado sin actividad (consulte a continuación).

El temporizador se reinicia cuando se restaura una zona de tipo de retardo. El temporizador no se reinicia cuando se desarma el sistema. El temporizador se detiene si se activa, sabotea o restaura una zona desanulada, o con cualquier actividad del teclado.

Se proporcionan temporizadores separados para el armado sin actividad para cada partición.

Las entradas válidas están entre 000 - 255 minutos. 000 deshabilita esta característica.

[007] – Temporizador de prealerta de armado sin actividad de la partición

Use esta sección para programar la duración de la prealerta de armado sin actividad que suena cuando expira el temporizador sin actividad de la partición. Si se pulsa cualquier tecla o se activa o restaura alguna zona, se cancela la prealerta de armado sin actividad.

Las entradas válidas son 000 - 255 minutos. 000 deshabilita esta característica.

ⓘ **Nota:** Las llaves inalámbricas y la tecla de armado no se pueden usar para cancelar la prealerta sin actividad.

[200] Máscara de partición

Una partición es un área limitada de las instalaciones que funciona independientemente de las otras áreas. Las particiones se agregan o retiran del sistema aplicando o retirando una máscara de partición.

[001] – Habilitar máscara de partición 1 a 32

Seleccione las opciones 01-08 para habilitar o deshabilitar las particiones. La partición 1 siempre está habilitada. Las particiones 2 a 32 son seleccionables. El número de particiones disponibles depende del modelo, como se muestra a continuación:

Modelo	Zonas	Particiones
HS3032	32	4
HS3128	128	8
HS3248	248	32

[201]-[232] Asignación de zona de partición

Las zonas se pueden asignar a cualquier partición. Las zonas globales son zonas asignadas a más de una partición. Una zona global está armada solamente cuando todas las particiones asignadas están armadas. La zona está desarmada cuando cualquiera de las particiones está desarmada. De fábrica, las zonas 1 a 8 se asignan a la partición 1.

Para asignar zonas a las particiones, primero seleccione una partición [201]-[232], después seleccione un grupo de zona [001]-[031] y después una zona (1248):

Grupo de zona	Zona	Grupo de zona	Zona
001	1-8	017	129-136
002	9-16	018	137-144
003	17-24	019	145-152
004	25-32	020	153-160
005	33-40	021	161-168
006	41-48	022	169-176
007	49-56	023	177-184
008	57-64	024	185-192
009	65-72	025	193-200
010	73-80	026	201-208
011	81-88	027	209-216
012	89-96	028	217-224
013	97-104	029	225-232
014	105-112	030	233-240
015	113-120	031	241-248
016	121-128		

Todas las zonas asignadas a una partición se supervisan y funcionan según el tipo de zona programado. Si una zona no se asigna a una partición, no se supervisa y toda la actividad en la zona es ignorada por el sistema.

[304] Cadena cancelación llamada en espera

Use esta sección para programar una cadena que, cuando se presione, deshabilite la llamada en espera en una línea de teléfono. La cancelación de la llamada en espera usualmente es *70 en la mayoría de áreas. Marcando esta cadena antes de un número de teléfono deshabilita la llamada en espera por la duración de la llamada.

Cuando esta sección está programada y las Opciones de cancelación de llamada en espera están ACTIVADAS (consulte [382] Opción 3 del comunicador), el sistema de alarma marca esta secuencia

antes del número de teléfono. Esto se hace solamente en el primer intento de marcado para cada número de teléfono.

Este es un campo de 6 dígitos. Llene los dígitos no utilizados con Hex F.

[300] Camino de comunicación del panel/receptor

Esta sección se utiliza para seleccionar el camino de comunicaciones entre el sistema de alarma y la estación central.

Las vías se pueden establecer a través de la conexión de la red de teléfono público conmutado (PSTN) integrado en el sistema de alarma a través de la Ethernet incorporada o del comunicador celular opcional.

Las vías a los cuatro receptores se pueden programar usando las secciones 001 - Retardo 1 - 001 - Retardo 1. El camino de comunicaciones para cada receptor se define seleccionando una de las seis opciones siguientes:

[01] Línea de teléfono

Los eventos se comunican a través de la línea de teléfono del sistema de alarma programada en la sección [301]. Si se selecciona Línea de teléfono para el receptor 1, se utiliza el número de teléfono programado en opción [001] de la sección [301]. Si se selecciona Línea de teléfono para el receptor 2, se utiliza el número de teléfono programado en opción [002] de la sección [301], y así sucesivamente.

[02] Enrutamiento automático del comunicador alterno

La selección de esta opción permite al comunicador alterno determinar qué vía de comunicaciones utilizar (Ethernet principal/secundario o celular principal/secundario). Consule la sección [851] Programación del comunicador alterno, para obtener más detalles.

[03] Receptor 1 del comunicador alterno

Los eventos se comunican mediante el receptor Ethernet 1.

[04] Receptor 2 del comunicador alterno

Los eventos se comunican mediante el receptor Ethernet 2.

[05] Receptor 3 del comunicador alterno

Los eventos se comunican mediante el receptor Ethernet 3.

[06] Receptor 4 del comunicador alterno

Los eventos se comunican mediante el receptor Ethernet 4.

[301] Programación de número de teléfono

La sección [301] se utiliza para programar hasta 4 números de teléfono usados para comunicarse con la estación central a través de PSTN.

[001] El número de teléfono usado para comunicarse con el receptor 1

[002] El número de teléfono usado para comunicarse con el receptor 2

[003] El número de teléfono usado para comunicarse con el receptor 3

[004] El número de teléfono usado para comunicarse con el receptor 4

Todos los números de teléfono pueden tener un máximo de 32 dígitos. Puede incluirse dígitos hexadecimales para realizar las funciones siguientes:

- HEX B ([*] [2] [*]) - para marcar "*"
- HEX C ([*] [3] [*]) - para marcar "#"
- HEX D ([*] [4] [*]) - para una búsqueda adicional de tono para marcar, como es requerido por los sistemas de teléfono PBX.

- HEX E ([*] [5] [*]) - para insertar una pausa de 2 segundos en el número de teléfono. Esto causa un retardo estático de 2 segundos antes de cualquier búsqueda adicional de tono para marcar en un número de teléfono.
- HEX F ([*] [6] [*]) - representa el final del número de teléfono (todo después de la F se ignora).
- Al pulsar [#] en estas secciones sale y guarda el número de teléfono completo.

El sistema de alarma no intenta comunicarse usando la PSTN si no está programado ningún número de teléfono.

Informes

[307] Informe de zona

Las alarmas de zona, sabotajes y fallas se transmiten a la estación central usando formatos automáticos de Contact ID o SIA. El informe puede ser activado o desactivado por zona usando las opciones de conmutación 16 en las subsecciones 001-248.

Consulte “Códigos de informe” en la página 223 para ver las descripciones de los códigos de informe de zona.

1 - Alarma

2 - Restauración de alarma

3 - Sabotaje

4 - Restauración de sabotaje

5 - Falla

6 - Restauración de falla

[308] Informe de eventos

Los eventos de sistema se transmiten a la estación central usando formatos automáticos de Contact ID o SIA. El informe puede deshabilitarse a través de opciones de conmutación, programables en las siguientes subsecciones.

Consulte Códigos de informe para ver las descripciones del código del evento.

[001] Alarma miscelánea 1

Los códigos de informe en esta sección se envían al grupo de direcciones de convocatoria de Alarma y Restauración.

1 - Alarma de coacción

Enviado cuando un código de coacción se utiliza para realizar cualquier función en el sistema.

2 - Abrir después de alarma

Enviado durante el desarme si una alarma ocurrió durante el período armado anterior.

3 - Alarma de cierre reciente

Enviado si una alarma ocurre dentro de 2 minutos de la expiración del tiempo de salida (para la primera alarma solamente). Los retardos de transmisión de la alarma de zona no afectan este código de reporte.

4/5 - Alarma/estauración de supervisión de expansor de zona

Se envía cuando el sistema pierde la comunicación con los siguientes módulos:

- Módulo del expansor de zona
- Teclado con una E/S en la placa configurada como zona

Este código de informe es independiente del código de supervisión del sistema general enviado al grupo de dirección de llamada de Alarmas y restauraciones.

6 – Robo Verificado

Cuando se usa el cruce de zona, este código de reporte se envía cuando dos zonas cruzadas entran en alarma durante el temporizador de cruce de zona.

Cuando se usa el código de policía o la detección secuencial, este código de reporte se envía cuando cualquiera de las dos zonas que tenga activada el atributo de verificación de robo entra en alarma. Al armar el sistema se reinicia el conteo de alarma de zona para el código de policía o la detección secuencial.

7 - Robo no verificado

Cuando se usa el cruce de zona o la detección secuencial, este código de reporte se envía si el temporizador de cruce de zona se inicia por la primera alarma de la zona cruzada, pero no es verificado por una segunda alarma antes de que el temporizador expire.

8 - Cancelar alarma

Enviado cuando se ingresa un código de acceso válido durante la ventana de cancelación de las comunicaciones. La estación central reconoce la cancelación proporcionando un retorno de llamada del teclado.

[002] Alarma miscelánea 2

1 - Asalto verificado

Enviado cuando se han cumplido las condiciones configuradas de Asalto verificado.

ⓘ **Nota:** No es para uso con instalaciones homologadas por UL/ULC.

2 - Asalto no verificado

Este código de informe se transmite cuando se cumple la condición configurada de Asalto no verificado.

[011] Alarmas de prioridad 1

Los códigos de informe en esta sección se envían al grupo de direcciones de convocatoria de Alarma y Restauración, y se aplican a todos los teclados del sistema.

1/2 – Alarma/restauración mediante tecla [F] de la alarma de incendio a través del teclado

Se envía cuando ocurre la alarma/restauración mediante la tecla [F].

3/4 – Alarma/restauración mediante tecla [M] de la alarma médica a través del teclado

Se envía cuando ocurre una alarma/restauración mediante la tecla [M]. El teclado emite pitidos 10 veces cuando la alarma médica se comunica con éxito a la estación de monitoreo de la alarma.

5/6 – Alarma/restauración mediante tecla [P] de la alarma de pánico a través del teclado

Se envía cuando ocurre una alarma/restauración mediante la tecla [P].

7/8 – Alarma/restauración de entrada auxiliar

Enviado cuando ocurre o se restaura una condición de alarma en PGM 2 (si está configurado como una entrada).

[021] Alarmas de incendio 1

3/4 – Alarma/restauración de detector bifilar de PGM 2

Cuando PGM 2 se programa como alarma de humo bifilar, se envía este código de informe cuando se detecta una condición de alarma y cuando se restaura.

[101] Eventos de sabotaje

3/4 – Sabotaje/restauración del módulo

Este código de informe se transmite cuando un módulo de sistema ingresa en estado de alarma de sabotaje y utiliza la dirección de llamada de Alarma/restauración de sabotaje del sistema.

5 - Bloqueo de teclado

Enviado cuando se ha introducido cierta cantidad de códigos inválidos de acceso en un teclado del sistema.

Este código de reporte se envía al grupo de dirección de llamada Alarma de sabotaje y Restaurar sabotaje.

7 - Bloqueo remoto

Enviado cuando se ha introducido cierta cantidad de códigos inválidos de acceso mediante DLS o integración. Este código de reporte se envía al grupo de dirección de llamada Alarma de sabotaje y Restaurar sabotaje.

[201] Eventos de abrir/cerrar 1

1/2 – Apertura/cierre por parte del usuario

Este código de informe se transmite cuando un usuario arma/desarma una partición y usa el grupo de llamada de Apertura y Cierre.

5/6 – Apertura/cierre especial

Este código de reporte se transmite cuando una partición es abierta/cerrada usando armado rápido ([*][0]), descarga o las teclas de función Presente o Ausente sin un código de acceso. Se usa el grupo de dirección de llamada de Apertura y cierre para este código de informe.

7/8 – Apertura/cierre mediante interruptor de llave

Este código de reporte se transmite cuando una zona de interruptor de llave se usa para armar o desarmar el sistema.

[202] Eventos de abrir/cerrar 2

1 - Cierre automático

Este código de reporte se transmite cuando una partición se arma automáticamente o se arma según un programa y usa el grupo de dirección de llamada de Abertura.

2 - Desarmado automático

Este código de reporte se transmite cuando una partición se desarma automáticamente cuando se llega a una hora del día programada.

3 - Cancelación/aplazo del armado automático

Este código de reporte se transmite cuando la secuencia de armado automático está cancelada durante una pre-alerta y usa el grupo de dirección de llamada de Abertura y Cierre.

[211] Eventos de abrir/cerrar misceláneos

1/2 – Tarde para cerrar/abrir

Este código de informe se transmite cuando una partición no se desarma antes del tiempo de desarmado automático, cuando la opción Tarde para abrir, ([*][6], opción 9) está habilitada. Se usa el grupo de dirección de llamada de Apertura y cierre para este código de informe.

5 - Fallo de salida

Este código de reporte se transmite cuando ocurre un error de salida y el retardo de entrada expira antes de que se desarme el sistema. Se usa el grupo de dirección de llamada de Alarmas y Reinicio para este código de reporte.

Si la zona de retardo que causó el error de salida tiene el cruce de zona habilitado, la falla de salida y la alarma de zona se transmiten si una segunda zona no se dispara. La secuencia de alarma local sigue las reglas de cruce de zona. El error de salida se transmite con la alarma de zona que causó la falla, incluso si esa zona tiene retardo de transmisión habilitado.

6 - Cancelación de armado

Este código de informe se transmite cuando ocurre un error de armado cancelado.

[221] Eventos de anulación

1/2 – Anular/Desanular Zona Automáticamente

Este código de reporte se transmite cuando una zona es anulada/desanulada automáticamente y usa el grupo de dirección de llamada de Abertura y Cierre.

ⓘ **Nota:** UK Debe estar habilitado en el Reino Unido.

3 - Cierre parcial

Este código de reporte se transmite si las zonas se anulan manualmente en el momento de armar o si se arman de manera forzada por armado automático. Se usa el grupo de dirección de llamada de apertura y cierre para este código de reporte.

Las anulaciones automáticas causadas por el armado Presente no causan la transmisión de este código.

[301] Eventos de panel 1

1/2 – Problema/restauración de falla de CA del panel

Este código de informe se transmite cuando la alimentación de CA del sistema de alarma falla o se ha restaurado. Un retardo programable se aplica al problema y a la restauración. Este código de informe se envía al grupo de dirección de llamada de Mantenimiento del sistema.

3/4 – Problema/Reinicio de batería baja del panel

Estos códigos de informe se transmiten cuando el voltaje de la batería del panel cae por debajo de 11,5 V CC o si se restaura. Estos códigos de reporte se envían al grupo de dirección de llamada de Mantenimiento del sistema.

5/6 – Problema/restauración de ausencia de batería del panel

Estos códigos de informe se transmiten cuando la batería del panel no está conectada o si se restaura. Estos códigos de informe se envían al grupo de dirección de llamada de Mantenimiento del sistema y se transmiten cuando se detecta que la batería del panel está ausente.

7/8 – Falla/restauración de la unidad de alimentación del panel

Estos códigos de informe se transmiten cuando la unidad de alimentación falla o si se restaura.

[302] Eventos de panel 2

1/2 – Problema/restauración del circuito de sirena

Este código de informe se transmite cuando se produce una condición de problema de sirena o si se restaura en el sistema. Este código de informe se envía al grupo de dirección de llamada de Mantenimiento del sistema.

3/4 – Problema y restauración de línea de teléfono

Este código de informe se transmite cuando ocurre un problema relacionado con TLM del controlador de alarmas o si se restaura. El problema de TLM se comunica a través de una vía de comunicación no afectada si está disponible.

Este código de informe se envía al grupo de dirección de llamada de Mantenimiento del sistema.

5/6 – Problema/restauración de fuente de alimentación auxiliar

Este código de informe se transmite cuando ocurre un problema relacionado con la alimentación de voltaje auxiliar o si se restaura. Este código de informe se envía al grupo de dirección de llamada de Mantenimiento del sistema.

7/8 – Problema/restauración de sobrecorriente

Este código de informe se transmite cuando ocurre un problema relacionado con sobrecorriente o si se restaura. El umbral de corriente es de 2 amperios.

[305] Eventos de panel 5

3/4 – Problema/restauración de detector bifilar de PGM 2

Este código de informe se transmite cuando ocurre una condición de problema en PGM 2, configurada como detector de humo bifilar, o si se restaura. Este código de informe se envía al grupo de dirección de llamada de Mantenimiento del sistema.

[311] Eventos de mantenimiento 1

1/2 – Problema/restauración de interferencia de RF

Se envía cuando se producen/restauran problemas de interferencia de RF. Los siguientes eventos causan problemas de interferencia de RF:

- Interferencia del repetidor inalámbrico
- Interferencia de RF

3/4 – Problema/restauración del detector de uncendio

Se envía cuando se detecta una condición o reinicio de baja sensibilidad, sabotaje o falla interna en un detector de humo inalámbrico o una falla de supervisión con un detector de humo cableado.

5 - Activación en frío

Enviado cuando se restablece la alimentación al sistema de alarma después de un corte total. El código es enviado después de 2 minutos para permitir que el controlador de la alarma se estabilice.

6 - Inactividad

Cuando la opción de Inactividad está desactivada (consulte 6 - Inactividad), se transmite este código si el sistema de alarma no se ha armado por el número de días programado en Retardo de Transmisión de Inactividad (consulte Retardo de transmisión de inactividad).

Cuando la opción Inactividad está activada, se transmite este código cuando no se ha detectado ninguna actividad en la zona en el sistema por el número de horas programado en Retardo de Transmisión de Inactividad.

7 - Problema de autoprueba

Enviado cuando se produce un problema de autoprueba para un PIR externo.

8 - Restauración de problema de autoprueba

Enviado cuando se restablece un problema de autoprueba para un PIR externo.

[312] Eventos de mantenimiento 2

1/2 – Ingreso/salida de la programación del instalador

Los códigos de informe Ingreso/salida de la programación del instalador se envían cuando el sistema de alarma entra y sale de la Programación del instalador respectivamente.

3/4 – Ingreso/salida de la programación del DLS

Se envía el código de informe Ingreso de DLS:

- después de que la comunicación DLS se haya establecido con éxito, pero antes de que el sistema de alarma devuelva la llamada a la computadora de descarga. Este código se transmite solamente cuando está habilitada la devolución de llamada.
- cuando el usuario inicia la llamada.

El código de informe Salida de DLS se envía cuando una sesión DLS termina correctamente.

Nota: Si DLS termina por una alarma, el código de informe Salida de DLS no se transmite.

5/6 – Ingreso/salida de la programación del SA

Se envía el código de informe Ingreso de SA:

- después de que la comunicación SA se haya establecido con éxito, pero antes de que el sistema de alarma devuelva la llamada a la computadora de descarga. Este código se transmite solamente cuando está habilitada la devolución de llamada.
- cuando el usuario inicia la llamada.

El código de informe Salida de SA se envía cuando una sesión de SA termina correctamente. El código de informe Salida de SA es enviado aún si la sesión de SA termina por una alarma.

7 - Memoria de eventos 75% llena

Enviado cuando la memoria de eventos alcanza un umbral de 75% sin estar cargado.

[313] Eventos de mantenimiento 3

1/2 – Inicio/finalización correctos de la actualización del firmware

Se envía cuando una actualización remota de firmware se inicia/finaliza correctamente.

3 - Falla al actualizar firmware

Enviado después de una actualización remota de firmware incorrecta.

[314] Eventos de mantenimiento 4

1/2 – Problema/restauración del detector de gas

Se envía cuando sucede un problema o cuando se restaura en un detector de gas inalámbrico.

3/4 – Problema/restauración del detector de calor

Se envía cuando sucede un problema en el detector de calor o cuando se restaura en un detector de temperatura inalámbrico.

5/6 – Problema/restauración del detector de congelación

Se envía cuando sucede un problema en el detector de congelación o cuando se restaura en un detector de temperatura inalámbrico.

7/8 – Problema/restauración de sonda desconectada

Se envía cuando sucede un problema de sonda desconectada o cuando se restaura en un detector de temperatura inalámbrico.

[321] Eventos de receptor

2/4/6/8 – Restauración de FTC del receptor 1 - 4

Se envía cuando el panel detecta un problema de FTC.

[331] Eventos de módulo 1

1/2 – Problema/restauración del módulo de CA

Este código de informe se transmite cuando la alimentación de CA del módulo falla o se ha restaurado. Un retardo programable se aplica al problema y a la restauración. Este código de informe se envía al grupo de dirección de llamada de Mantenimiento del sistema.

3/4 – Problema/restauración de la batería del módulo

Estos códigos de informe se transmiten cuando el voltaje de la batería del módulo cae por debajo de 11.5 V CC o si se restaura. Estos códigos de informe se envían al grupo de dirección de llamada de Mantenimiento del sistema.

5/6 – Ausencia/restauración de la batería del módulo

Estos códigos de informe se transmiten cuando la batería del módulo falta o si se restaura. Estos códigos de informe se envían al grupo de dirección de llamada de Mantenimiento del sistema.

7/8 – Falla/restauración de la unidad de alimentación del módulo

Estos códigos de informe se transmiten cuando la batería del módulo se detecta como ausente o si se restaura. Estos códigos de informe se envían al grupo de dirección de llamada de Mantenimiento del sistema.

[332] Eventos de módulo 2

1/2 – Problema/restauración de bajo voltaje del módulo

Se envía cuando voltaje de módulo cae por debajo de niveles aceptables o si se restaura.

3/4 – Problema/restauración de la alarma de supervisión del módulo

Se envía cuando se pierde o restaura la comunicación con un módulo.

5/6 – Problema/restauración del sistema Aux del módulo

Enviado cuando un módulo de salida de alta corriente o módulo de fuente de alimentación experimenta problema de voltaje auxiliar.

[335] Eventos de módulo 5

1/2 – Fallo/restauración de salida 1

Este código de informe se envía cuando la primera salida en el módulo expansor de salida de alta corriente falla (circuito abierto o cortocircuito) o si se restaura.

Solamente la primera salida en el módulo expansor de alta corriente se supervisa.

[351] Comunicador alterno 1

1/2 – Fallo/restauración de las comunicaciones con el comunicador alterno

Se envía cuando el sistema pierde o restaura la comunicación con el comunicador alterno.

3/4 - Reservado

5/6 - Reservado

7/8 – Falla/restauración de radio/SIM del comunicador alterno

Enviado cuando el comunicador alterno experimenta problema o reinicio de radio/SIM.

[352] Comunicador alterno 2

1/2 – Fallo/restauración de la comunicación del comunicador alterno con la red

Se envía cuando el comunicador alterno pierde o restaura comunicación con la red.

5/6 – Falla/restauración de Ethernett del comunicador alterno

Enviado cuando el comunicador alterno detecta una condición de red ausente o una falla o reinicio del DHCP.

[354] Comunicador alterno 4

Problema y rest. de Receptor 1 a 4

Enviado cuando el comunicador alterno detecta un problema o restaura la condición en el receptor 1-4.

1/2 – Problema/restauración del Receptor 1

3/4 – Problema/restauración del Receptor 2

5/6 – Problema/restauración del Receptor 3

7/8 – Problema/restauración del Receptor 4

[355] Falla y restauración de supervisión del receptor 1 a 4

Falla y rest. de supervisión Receptor 1 a 4

Enviado cuando el comunicador alterno detecta un problema de supervisión para el receptor Ethernet (1, 2) o el receptor GPRS (3, 4).

1/2 – Falla/rest. de supervisión Receptor 1

3/4 – Falla/rest. de Supervisión Receptor 2

5/6 – Falla/rest. de Supervisión Receptor 3

7/8 – Falla/rest. de Supervisión Receptor 4

[361] Eventos de dispositivo inalámbrico

1/2 – Falla/restauración de CA de dispositivos inalámbricos

Estas opciones se utilizan para habilitar códigos de informe de falla/restauración de CA de dispositivos inalámbricos. Estos códigos de informe se envían cuando un dispositivo inalámbrico experimenta una falla/restauración de CA.

3/4 – Problema/restauración de batería baja del dispositivo inalámbrico

Estas opciones se utilizan para habilitar códigos de informe de problema/restauración de batería baja de dispositivos inalámbricos. Estos códigos de informe se envían cuando un dispositivo inalámbrico experimenta un problema/restauración de batería baja.

5/6 – Falla/restauración de dispositivos inalámbricos

Estas opciones se utilizan para habilitar códigos de informe de falla/restauración de dispositivos inalámbricos. Este código de informe se envía cuando un dispositivo inalámbrico experimenta una falla de supervisión.

[401] Eventos de prueba de sistema

1/2 – Inicio/fin de prueba de paso

Se envia cuando se inicia y finaliza la prueba de paso del instalador.

Estos códigos de informe son adicionales a los códigos de informe de alarmas para las zonas que se activan durante el período de prueba de paso.

3 - Transmisión periódica de prueba

Enviado cuando se produce una transmisión de prueba programada en la sección [401] Eventos de prueba de sistema.

4 - Transmisión de prueba periódica con problemas

Enviado cuando cualquiera de las siguientes condiciones de problema está presente durante una transmisión de prueba periódica:

- Problema de zona de incendio
- Problema de batería
- Alarma de zona de incendio (humo de dos hilos)
- Problema en AUX
- Problema de incendio
- Problema de sirena
- Sabotaje de incendio/Baja sensibilidad (inalámbrico)
- Supervisión de módulo
- Zonas de incendio anuladas
- Falla de tierra
- Supervisión de incendio (inalámbrica)
- Problema de TLM
- Problema de CA
- Problema de FTC

Este código de reporte se envía en lugar del código estándar de transmisión de prueba periódica.

5 - Prueba del sistema

Enviado cuando se realiza una prueba manual del sistema ([*][6][Código maestro][04]).

Comunicaciones del sistema

Las opciones de programación en esta sección se utilizan para configurar las comunicaciones entre el sistema de alarma y la estación central.

[309] Dirección de llamada del sistema

Utilice esta opción de programación para seleccionar los receptores de la estación central a la que se comunican los eventos de sistema. Un evento de sistema se puede enviar a varios receptores.

[001] Eventos de mantenimiento/Restauraciones (todos los problemas excepto sabotajes)

Estas opciones controlan las vías del receptor que están habilitadas para los eventos de mantenimiento. Para asignar un evento de mantenimiento a un receptor, seleccione de la lista siguiente:

[01] Receptor 1

[02] Receptor 2

[03] Receptor 3

[04] Receptor 4

[002] Transmisiones de prueba

Estas opciones controlan las vías del receptor que están habilitadas para los eventos de transmisión de prueba. Para asignar un evento de transmisión de prueba a un receptor, seleccione una de las siguientes opciones:

[01] Receptor 1

[02] Receptor 2

[03] Receptor 3

[04] Receptor 4

[310] Códigos de cuenta

Estas secciones de programación se utilizan para configurar los códigos de cuenta del sistema y de la partición.

[000] Código de cuenta del sistema

El código de cuenta del sistema se utiliza para identificar el sistema de alarma al comunicar los eventos de sistema a la estación central. El código de cuenta del sistema puede tener 4 o 6 dígitos. Los códigos de cuenta de 4 o 6 dígitos se seleccionan con [383] opción 2. Programe un código de 6 dígitos solo cuando use el formato de informe SIA. SIA usa este código de cuenta para todas las particiones y los eventos de sistema. Todos los otros formatos de informe usan un código de cuenta del sistema de 4 dígitos para informar el mantenimiento del sistema (por ej., baja batería, fallo de zona) y eventos de transmisión de prueba. Para programar un código de 4 dígitos, agregue FF a los últimos dos dígitos.

[001]-[032] Códigos de cuenta de particiones

Use estas secciones para programar los códigos de cuenta para cada partición.

Al usar formatos distintos de SIA, estos códigos de cuenta identifican el sistema de alarma a la estación central al comunicar eventos específicos de la partición.

ⓘ **Nota:** El sistema no se comunicará si el código de cuenta no está programado. Cuando ocurre esto, el código de cuenta no programado se visualiza brevemente en el teclado al salir del modo de Programación del instalador.

ⓘ **Nota:** Si no hay números de teléfono programados, el mensaje de error no aparece.

[311]-[332] Direcciones de llamada de particiones

Utilice esta opción de programación para seleccionar los receptores de la estación central a la que se comunican los eventos de las particiones. Puede programarse direcciones de llamada para cada partición. Cada evento se puede enviar a uno de cuatro receptores.

[001] Alarma/Restauración

Estas opciones controlan las vías del receptor habilitadas para códigos de informe de eventos de Alarma y Restauración para la partición 1-32.

Para asignar un evento al receptor, seleccione una de las siguientes opciones:

[01] Receptor 1

[02] Receptor 2

[03] Receptor 3

[04] Receptor 4

[002] Sabotajes (incluidos Sabotajes del sistema)/Restauración

Estas opciones controlan las vías del receptor habilitadas para códigos de informe de eventos de Sabotaje y Restauración para la partición 1-32.

Para asignar un evento a un receptor, seleccione una de las siguientes opciones:

[01] Receptor 1

[02] Receptor 2

[03] Receptor 3

[04] Receptor 4

[003] Aperturas/Cierre

Estas opciones controlan las vías del receptor habilitadas para códigos de informe de eventos de Apertura y Cierre para la partición 1-32. Para asignar un evento a un receptor, seleccione una de las siguientes opciones:

[01] Receptor 1

[02] Receptor 2

[03] Receptor 3

[04] Receptor 4

[350] Formatos del comunicador

Utilizar esta opción de programación para asignar un formato de comunicador a cada uno de los cuatro receptores programados en la sección [301]. Los formatos del comunicador disponibles son los siguientes:

Opción de programación	Formato del comunicador
03	ID de contacto de DTMF
04	SIA FSK

Para asignar un formato de comunicaciones, seleccione un receptor (opción [001]-[004]) y después ingrese el código de 2 dígitos correspondiente al formato elegido. Para obtener descripciones detalladas de cada formato, consulte Códigos de informe.

[377] Variables de comunicación

[001] – Exclusión de zona

Alarmas/Reinicios

Este valor define el número de intentos de comunicación realizados para eventos de alarmas/reinicios, por zona, antes de que la zona entre en exclusión de zona. Las entradas válidas son 000 a 014. Para CP-01, las entradas están entre 001-006.

Una vez que el número programado de eventos de alarma/reinicio se ha comunicado, no se comunica ningún otro evento de alarma/reinicio para la zona hasta que se reinicie la exclusión de zona. El último evento de reinicio no se comunica hasta que se elimine la exclusión. Por ejemplo, si el límite de exclusión de zona para las alarmas de zona se establece en [003], el ciclo es como sigue: alarma/reinicio, alarma/reinicio, alarma... 8 horas o armado/desarmado... reinicio.

La salida de la sirena no se activa para alarmas en zonas que han excedido el límite del contador de exclusión de zona. La exclusión de zona en zonas globales se envía una sola vez a la estación de monitoreo.

ⓘ **Nota:** CP-01 La exclusión de zona se reinicia en todas las particiones cuando cualquier partición en el sistema es armada o desarmada, o diariamente a medianoche. Para CP-01, la exclusión de zona se reinicia después de 8 horas de inactividad.

Una vez restablecido, el sistema de alarma comunica normalmente.

ⓘ **Nota:** La memoria de eventos puede seguir a la exclusión de zona si está habilitada.

Sabotajes/restauraciones

Este valor define el número de veces que ocurre el mismo evento de sabotaje del sistema antes de entrar en exclusión de zona. Las entradas válidas son 000 a 014.

Problemas/restauraciones de mantenimiento

Este valor define el número de veces que ocurre el mismo evento de (problema) mantenimiento antes de entrar en exclusión de zona. Los problemas de incendio siguen la variable Exclusión de zona de mantenimiento.

[002] – Retardos de comunicación

Retardo de transmisión (segundos)

Este valor define el retardo antes de que se transmita una alarma.

El retardo es para las zonas que tienen el atributo de retardo de transmisión habilitado. Las entradas válidas están entre 000 y 255 segundos (0-45 segundos para CP-01). Cada partición comparte el mismo temporizador activo. Si el retardo ya está activo debido a una alarma en una partición diferente, cualquier nueva actividad en otra partición no reinicia el temporizador de retardo de las comunicaciones.

Los eventos de Robo verificado son pospuestos hasta después de que expira el retardo de la transmisión. Cuando se usa un procedimiento de desarme válido mientras el retardo de transmisión está activo, se visualiza brevemente un mensaje de comunicaciones canceladas en el teclado cuando el retardo está cancelado.

ⓘ **Nota:** NA Para instalaciones homologadas por UL/ULC, el retardo de entrada más el retardo de las comunicaciones no puede exceder 45 segundos.

Retardo de comunicación de falla de CA (minutos u horas)

Este valor determina el retardo antes de que se informe una falla o un reinicio de CA. La falla o reinicio de CA se visualiza inmediatamente. Las entradas válidas están entre 000 y 255 minutos/hora (máximo 180 minutos para instalaciones comerciales UL). La selección de minutos o de horas para el retardo se establece en la sección [382] Opción 3 del comunicador.

ⓘ **Nota:** Si el Retardo de comunicaciones de Fallo de CA se programa como 000, el código de reporte de Problema de falla de CA es enviado inmediatamente.

ⓘ **Nota:** ULC Para el monitoreo de incendio comercial ULC, la configuración será 180 minutos.

Retardo de problema de TLM

Use esta sección para programar el número de comprobaciones válidas (intervalos de 3 segundos) requeridas antes de que se genere un problema de línea telefónica. Las entradas válidas son 000-255 para anuncio del problema y retardos de transmisión de 3 a 765 segundos (12,75 minutos).

Retardo de transmisión por baja batería en zona inalámbrica (en días)

Cuando una zona reporta una condición de baja batería, el problema se indica inmediatamente en el teclado, pero la transmisión a la estación de monitoreo es retardada por el número de días programados en esta sección. Si la condición de baja batería no se corrige antes de que expire el retardo, se transmite la condición de baja batería. La transmisión de reinicio de batería baja no se retarda.

Retardo de transmisión de inactividad

El valor en esta sección determina el periodo de tiempo antes de que se genere un evento de inactividad.

El retardo de inactividad se mide en días si usa inactividad de cierre o en horas si usa inactividad de actividad según lo programado en la sección [311] opción 6. Las entradas válidas son [001] - [255] o [000] para deshabilitar.

Ventana de cancelación de comunicaciones

Después de que expira el retardo de transmisión y se transmite una alarma de zona, comienza la ventana de cancelación de comunicaciones.

Si se ingresa un código de acceso durante esta ventana, se comunica y registra un código de informe. Si la ventana expira sin una entrada de código de acceso o si se ingresa un código después de la ventana, el evento de comunicaciones canceladas no se registra ni se comunica.

ⓘ **Nota:** La ventana de cancelación no comienza después de una alarma de tecla [F][M][P].

[003] – Ciclo de Transmisión de Prueba de Diagnóstico

Este valor determina el período entre las transmisiones de prueba. Las entradas válidas son [000]-[255]. Si este intervalo es en horas o días, se determina en la sección [022], opción 4.

ⓘ **Nota:** NA Para instalaciones homologadas por UL/ULC, el intervalo de prueba depende del tipo de aplicación. Para establecer los valores correctos, consulte Aprobaciones reglamentarias.

[004] – Hora del día de transmisión de prueba periódica

Ingrese una hora de 4 dígitos usando el formato de reloj de 24 horas (HH:MM).

Las entradas válidas son desde 00 a 23 para las horas (HH) y 00 a 59 para los minutos (MM).

Para deshabilitar el momento del día de la transmisión de prueba, ingrese [9999] en esta Sección.

ⓘ **Nota:** Esta hora no se debe establecer para la misma hora que en el horario de verano.

[011] – Máximo de intentos de marcado

Esta sección se usa para programar el número de intentos de marcar realizados a cada número de teléfono al comunicarse. Las entradas válidas son 001-005

ⓘ **Nota:** NA Para instalaciones homologadas por UL/ULC, este valor se debe fijar en 005.

[012] – Retardo entre intentos de PSTN

Este temporizador programable agrega un retardo antes de que se intente la siguiente llamada a través de la PSTN. Las entradas válidas son 000-255, con un valor predeterminado de 3 segundos (haciendo un total de 8 segundos: retardo de 3 segundos + búsqueda de tono estándar de marcado de 5 segundos).

[013] – Retardo entre intentos forzados

Esta opción de programación se utiliza para establecer el tiempo que el sistema de alarma espera entre el primer intento de marcado y el intento de marcado forzado.

Las entradas válidas son 001-255 segundos. El valor de fábrica es 020.

[014] – Post marcado espera por protocolo de intercambio

Esta opción se usa para programar el tiempo que el comunicador espera para un protocolo de intercambio inicial válido del receptor después de marcar el número de teléfono programado. Las entradas válidas son 001 o 255 segundos.

ⓘ **Nota:** UL Máximo de 45 segundos para instalaciones homologadas por UL.

[015] – Espera de IP para reconocimiento (ACK)

Esta opción se usa para programar el tiempo que el comunicador espera un reconocimiento después de transmitir a través de IP/GS. Las entradas válidas son 001 a 255. El valor de fábrica es 60 segundos.

[016] – Temporizador de comprobación de falla de IP/celular

Esta sección se usa para programar el número de comandos de sondeo enviados sin respuestas de sondeo válidas antes de que el sistema de alarma genere una condición de problema. Las comprobaciones se llevan a cabo a intervalos de 3 segundos.

Las entradas válidas son 003-255 para el anuncio y la transmisión del problema.

La restauración del problema no se retarda.

[380] Opción 1 del comunicador

1 - Comunicaciones habilitadas/deshabilitadas

ENCENDIDO: (Predeterminado) El comunicador del sistema está habilitado y todos los eventos con código de reporte se reportan a la estación de monitoreo. Consulte la secciones de programación Número de teléfono, Código de reporte y Dirección de llamada.

APAGADO: El comunicador del sistema está deshabilitado y no se reporta ningún evento a la estación de monitoreo.

ⓘ **Nota:** Si deshabilita el comunicador se eliminan todos los problemas de FTC.

2 - Restauración en tiempo de espera de sirena agotado

ENCENDIDO: Los códigos de reporte para reiniciar zonas no se transmiten hasta que se haya restablecido la zona y haya expirado el tiempo de espera de la sirena. Si la zona no se restablece cuando expira el tiempo de corte de la sirena, el reinicio se transmite cuando la zona se restablece físicamente o cuando se desarma el sistema.

ⓘ **Nota:** Las zonas de 24 horas no restablecerán hasta que la zona se restablezca físicamente

APAGADO: Los códigos de reporte para reiniciar zonas se transmiten cuando la zona se restaura físicamente. Si las zonas aún están activas cuando se desarma el sistema, los códigos de reinicio se transmiten cuando se desarma el sistema.

3 - Marcación de pulso

ENCENDIDO: El sistema de alarma marca los números de teléfono usando la marcación (rotatoria) de pulso.

APAGADO: El sistema de alarma marca los números de teléfono usando marcación de tono DTMF (multifrecuencia de doble tono).

4 - Marcación de pulso después del 5.° intento

ENCENDIDO: Si la marcación DTMF está habilitada, el sistema de alarma marca los números de teléfono usando marcación DTMF para los 4 primeros intentos. Si no tiene éxito, el sistema de alarma cambia a marcado de pulso (rotatorio) para los intentos restantes.

APAGADO: Si la marcación DTMF está habilitada, el sistema de alarma marca los números de teléfono usando marcación DTMF para todos intentos de marcado.

5 - Comunicaciones en paralelo

ENCENDIDO: Las comunicaciones en paralelo están habilitadas. El sistema de alarma intenta comunicarse a través de todas las rutas de recepción disponibles (PSTN e IP (IP=Ethernet o Celular) al mismo tiempo. Una vez que cualquiera de los receptores proporciona el reconocimiento, el sistema de alarma comunica el evento siguiente. Si más de un receptor se configura para PSTN, se sigue el procedimiento de respaldo descrito a continuación.

APAGADO: Las comunicaciones en paralelo están deshabilitadas. Si el receptor 1 falla, el sistema de alarma intenta comunicarse al receptor disponible siguiente (2-4) en orden.

ⓘ **Nota:** Cuando las comunicaciones paralelas están habilitadas, se anulan las opciones de respaldo del comunicador, consulte [384] Opciones de respaldo del comunicador para la programación de respaldo del comunicador.

6 - Marcado alterno

ENCENDIDO: Después de cada intento de marcado fallido, el comunicador cambia al receptor de respaldo siguiente en la secuencia:

- El receptor 2 es respaldo del receptor 1
- El receptor 3 es respaldo del receptor 2
- El receptor 4 es respaldo del receptor 3

Esto continúa hasta que la comunicación tenga éxito o cuando la secuencia se repita 5 veces (dependiendo del número máximo de intentos de marcado). Si fallan los 5 intentos, se registra un problema de FTC para el número de teléfono primario. Todos los receptores de respaldo usan automáticamente las mismas direcciones y formato de llamada que el receptor primario.

APAGADO: Después de 5 intentos fallidos de comunicarse al receptor primario, el comunicador cambien al receptor de respaldo siguiente en la secuencia e intenta hasta 5 veces más. Esto continúa hasta que la comunicación tenga éxito o hasta que todos los receptores de respaldo fallen, en cuyo momento se registra un problema de FTC para el número primario.

7 - Intentos de marcado reducidos

ENCENDIDO: Si hay una avería TLM, el sistema de alarma inmediatamente intenta llamar el receptor de respaldo. Esta opción se aplica solamente a la PSTN. Las comunicaciones de respaldo deben estar habilitadas. Consulte la opción 5, Comunicaciones en paralelo.

Un mínimo de dos receptores debe estar habilitado para que esta característica funcione según lo previsto. Esta característica no deberá ser habilitada a menos que el panel esté programado para usar vías de comunicación de respaldo.

APAGADO: Si hay una avería TLM, el número de intentos de marcado programados será intentado antes de moverse al receptor de respaldo.

8 - Inactividad de actividad

ENCENDIDO: Inactividad en una partición por una duración programada (sección [377] opción 002, Retardo de transmisión de inactividad) transmite un código de inactividad a la estación central. Esta opción se diseña para ayudar a monitorear los antiguos o deshabilitados. El contador se reinicia si se detecta actividad en la zona o si el sistema es armado. El retardo de transmisión de inactividad está en horas.

ⓘ **Nota:** El código de inactividad no se transmite durante el Armado Ausente. La actividad en zonas anuladas no afecta a este temporizador.

APAGADO: Se envía el código de reporte de inactividad cuando el número programado de días para inactividad (sección [377]) expira sin que la partición se haya armado. Una vez que se envía el código, el temporizador no se inicia otra vez hasta que se haya armado la partición. Cada día programado en el contador representa un día más el tiempo que toma para que la partición alcance la medianoche. Para deshabilitar esta función, programe 000 en la sección [377] > [002] opción 5.

[381] Opción 2 del comunicador

1 - Retorno de llamada de teclado

ENCENDIDO: Cuando el código de reporte de Abrir después de alarma se transmite con éxito a un número de teléfono programado, el teclado emite una serie de 8 pitidos para confirmar al ocupante que el código fue enviado y recibido. El retorno de llamada se produce para cada código de Abrir después de alarma correctamente reportado.

APAGADO: Cuando el código de reporte Abrir después de alarma se transmite con éxito a un número de teléfono programado, el teclado no suena el retorno de llamada.

2 - Retorno de llamada de sirena

ENCENDIDO: Cuando el código de reporte de Abrir después de alarma se transmite con éxito a un número de teléfono programado, la sirena emite una serie de 6 graznidos para confirmar al ocupante que el código fue enviado y recibido. El retorno de llamada se produce para cada código de Abrir después de alarma correctamente reportado.

APAGADO: Cuando el código de reporte Abrir después de alarma se transmite con éxito a un número de teléfono programado, la sirena no suena el retorno de llamada.

4 - Confirmación de cierre habilitada/deshabilitada

ENCENDIDO: Cuando el código de reporte de Cierre se transmite con éxito a un número de teléfono programado, el teclado emite una serie de 8 pitidos para confirmar al ocupante que el código Cierre fue enviado y recibido.

APAGADO: No se genera ningún retorno de llamada del teclado cuando se transmite con éxito un código de reporte de Cierre.

8 - Prioridad de comunicaciones habilitada/deshabilitada

ENCENDIDO: Los eventos siguen el nivel de prioridad indicado en el estándar ULC-S559.

Las comunicaciones de eventos concurrentes se priorizan en el orden siguiente (prioridad de la más alta a la más baja):

1. Alarmas de Incendio
2. Alarma de CO
3. Supervisión de Incendio
4. Problema de incendio
5. Monitoreo (Médica, Pánico o Seguridad)
6. Todos los otros como reinicios para alarma de incendio, de supervisión, problemas y monitoreo.

APAGADO: Los eventos se comunican en el orden que ocurren.

Nota: ULC Debe estar ENCENDIDO para instalaciones comerciales de monitoreo de fuego homologadas por ULC.

[382] Opción 3 del comunicador

1 - Reservado

2 - Comunicaciones de la prueba de paso

ENCENDIDO: Las alarmas de zona que ocurren durante la Prueba de paso se comunican si están programadas para hacerlo.

APAGADO: Las alarmas de zona durante la Prueba de paso no se comunican. Las alarmas de las teclas de emergencia se siguen comunicando.

4 - Cancelación de llamada en espera

ENCENDIDO: La cadena de cancelación de llamada en espera (consulte [304] Cadena cancelación llamada en espera) se usa en el primer intento para marcar cada número de teléfono. No se utiliza en ningún otro intento de marcado.

APAGADO: La cadena de cancelación de llamada en espera no se marca.

5 - Habilitar/deshabilitar comunicador interactivo

ENCENDIDO: El sistema se comunica usando el comunicador Alarm.com. Todas las opciones de programación, informe y supervisión relacionadas se habilitan cuando se programan mediante PC-Link2.

APAGADO: El comunicador Alarm.com y todas las funciones programadas asociadas están deshabilitados.

6 - Retardo de comunicación de falla de CA en horas/minutos

ENCENDIDO: El retardo de la comunicación de la falla de CA (sección [377] > [002] opción 2) se programa en horas.

APAGADO: El retardo de la comunicación de la falla de CA se programa en minutos.

8 - Límite de sabotaje

ENCENDIDO: Cuando está desarmado, el sistema solo comunica sabotajes del módulo. No se comunican los sabotajes de zona.

APAGADO: Cuando está desarmado, el sistema comunica todos los sabotajes.

[383] Opción 4 del comunicador

1 - Código de cuenta de número de teléfono

ENCENDIDO: El código de cuenta comunicado a la estación central sigue al número de teléfono al que el evento está programado para comunicarse (programado en la sección [310] Códigos de cuenta):

- Todos los eventos del receptor 1 seguirán al código de cuenta de la partición 1
- Todos los eventos del receptor 2 seguirán al código de cuenta de la partición 2
- Todos los eventos del receptor 3 seguirán al código de cuenta de la partición 3
- Todos los eventos del receptor 4 seguirán al código de cuenta de la partición 4

APAGADO: Los eventos siguen al código de cuenta asignado a cada partición al comunicarse.

ⓘ **Nota:** Esta característica sólo funciona con CID

Código de cuenta del sistema de 2, 4 o 6 dígitos

ENCENDIDO: El código de cuenta programable en la sección [310][000] es de 6 dígitos (usado para formato SIA).

APAGADO: El código de cuenta programable en la sección [310][000] es de 4 dígitos.

3 - Habilitar Ethernet

ENCENDIDO: Habilita el Ethernet integrado.

APAGADO: Deshabilita el Ethernet integrado.

4 - Habilitar celular

ENCENDIDO: Habilita el módulo de comunicación enchufable.

APAGADO: Deshabilita el módulo de comunicación enchufable.

5 - Comunicar eventos FTC

ENCENDIDO: El sistema de alarma comunica eventos de FTC (falla de comunicación). La transmisión del código de reporte de Problema/Reinicio de FTC sigue la dirección de llamada a la que están asignados los eventos.

APAGADO: Los eventos de FTC no se comunican. Los códigos de reporte de Problema/Reinicio de FTC se comunican al grupo de dirección de llamada de mantenimiento después de la siguiente comunicación con éxito.

[384] Opciones de respaldo del comunicador

2 - Opción de respaldo del receptor 2

ENCENDIDO: El receptor 2 es respaldo del receptor 1. El receptor 2 se utiliza solamente si se detecta un evento FTC en el receptor 1.

El receptor 2 utiliza el mismo formato programado para el receptor 1.

APAGADO: El receptor 2 es independiente y se comunicará si se programan un número y un formato.

3 - Opción de respaldo del receptor 3

ENCENDIDO: El receptor 3 es respaldo del receptor 2. El receptor 3 se utiliza solamente si se detecta un evento FTC en el receptor 2.

El receptor 3 utiliza el mismo formato programado para el receptor 2.

APAGADO: El receptor 3 es independiente y se comunicará si se programan un número y un formato.

4 - Opción de respaldo del receptor 4

ENCENDIDO: El receptor 4 es respaldo del receptor 3. El receptor 4 se utiliza solamente si se detecta un evento FTC en el receptor 3.

El receptor 4 utiliza el mismo formato programado para el receptor 3.

APAGADO: El receptor 4 es independiente y se comunicará si se programan un número y un formato.

[385] Máscara de módulo de audio Hablar/Escuchar

1 – Hablar/escuchar en el Receptor 1

ACTIVADO: Pueden iniciarse sesiones de audio bidireccional mediante el receptor 1.

DESACTIVADO: Independientemente de otra programación de audio bidireccional, las sesiones de audio bidireccional no pueden iniciarse mediante el receptor 1.

2 – Hablar/escuchar en el Receptor 2

ACTIVADO: Pueden iniciarse sesiones de audio bidireccional mediante el receptor 2.

DESACTIVADO: Independientemente de otra programación de audio bidireccional, las sesiones de audio bidireccional no pueden iniciarse mediante el receptor 2.

3 – Hablar/escuchar en el Receptor 3

ACTIVADO: Pueden iniciarse sesiones de audio bidireccional mediante el receptor 3.

DESACTIVADO: Independientemente de otra programación de audio bidireccional, las sesiones de audio bidireccional no pueden iniciarse mediante el receptor 3.

4 – Hablar/escuchar en el Receptor 4

ACTIVADO: Pueden iniciarse sesiones de audio bidireccional mediante el receptor 4.

DESACTIVADO: Independientemente de otra programación de audio bidireccional, las sesiones de audio bidireccional no pueden iniciarse mediante el receptor 4.

Programación DLS

La descarga permite la programación de todo el sistema de alarma vía una computadora. Todas las funciones y características, cambios y estado, tal como condiciones de problema y zonas abiertas, se pueden ver o programar mediante descarga.

Las siguientes opciones de descarga están disponibles:

- Ventana de seis horas al inicio: Cuando el sistema de alarma es encendido, el acceso a descarga está disponible por 6 horas. Esto proporciona la opción de descargar sin tener que completar cualquier programación del teclado.
- Método de doble llamada: El instalador inicia una ventana de descarga llamando al sistema de alarma, colgando y llamando otra vez.
- Ventana DLS habilitada por el usuario: El usuario inicia una ventana de descarga usando [*][6][código maestro][05]. Esto puede ser una ventana de seis horas donde el instalador inicia y termina la descarga tantas veces como sea necesario, o puede ser una ventana de una hora, 1 uso.
- El usuario inició la llamada: el usuario puede iniciar una sesión de descarga usando [*][6][código maestro][06].
- Descarga en el sitio usando USB: El instalador conecta una computadora directamente con el sistema de alarma para realizar la descarga en el sitio.
- Carga automática de memoria de eventos: La memoria de eventos se carga automáticamente a la computadora de DLS/SA cuando alcanza el 75% llena.

Consulte las secciones de programación de DLS/SA descritas a continuación para información de las opciones de configuración.

[401] Opciones de DLS/SA

1 - Doble llamada

ENCENDIDO: Las llamadas para descarga o SA se contestan si se detecta una rutina de doble llamada correcta. Haga que la computadora de descarga llame al sistema y deje que la línea telefónica suene una o dos veces. Después de 1 o 2 timbres de llamada, cuelgue. Si se está devolviendo la llamada dentro de la duración del temporizador de doble llamada (sección [405]), el sistema de alarma responde al primer timbre.

APAGADO: Las llamadas entrantes no se contestan usando la rutina de doble llamada a menos que el usuario habilite la ventana de DLS.

ⓘ **Nota:** Esta función controla la ventana DLS para las conexiones PSTN solamente.

2 - El usuario habilita/deshabilita DLS

ENCENDIDO: El comando [*][6][código maestro][05] habilita una ventana de seis horas, donde, al encendido, las llamadas de descarga son contestadas si se detecta una rutina correcta de doble llamada.

APAGADO: El usuario no puede habilitar una ventana de descarga.

3 - Rellamada del DLS

ENCENDIDO: Cuando se contesta una llamada de descarga, la computadora y el sistema de alarma cuelgan. El sistema de alarma vuelve a llamar a la computadora de descarga utilizando el número de teléfono de descarga [402] e inicia la sesión de DLS.

ⓘ **Nota:** Deshabilite esta opción si usa más de una computadora de descarga.

APAGADO: Después de la correcta validación, la computadora de descarga obtiene acceso inmediato al sistema de alarma.

4 - Llamada de usuario

ENCENDIDO: Puede hacerse un solo intento de llamada a la computadora de la descarga usando [*][6][código maestro][06].

APAGADO: [*][6][código maestro][06] no permite el inicio de una sesión de descarga.

6 - Llamada de panel y velocidad en baudios

ENCENDIDO: Cuando el usuario inicia una sesión DLS/SA, el encabezado inicial se envía a 300 baudios.

APAGADO: Cuando el usuario inicia una sesión DLS/SA, el encabezado inicial se envía a 110 baudios. El sistema de alarma cambiará a 300 baudios para recibir la respuesta de la computadora DLS.

7 - DLS del comunicador alterno

ENCENDIDO: Cuando esta función está habilitada, el sistema de alarma responde a las solicitudes de DLS a través del IP del comunicador alterno o de los caminos celulares en cualquier momento, sin importar si la ventana DLS está activa o no.

Sin embargo, si se detecta una cantidad predefinida de códigos de acceso DLS incorrectos consecutivos (consulte Bloqueo remoto de DLS) mientras se intenta establecer una conexión, el acceso DLS del comunicador alterno se bloquea hasta el siguiente cambio de hora.

APAGADO: Cuando esta función está deshabilitada, el sistema de alarma solamente responde a las solicitudes de DLS a través del IP del comunicador alterno o de los caminos celulares cuando la ventana DLS está activa.

La ventana DLS/SA está activa siguiendo un encendido o si está habilitada usando [*][6][código maestro][05] (Servicio de sistema/DLS).

ⓘ **Nota:** Esta opción controla el DLS a través del comunicador alterno solamente.

[402] Programación de número de teléfono de DLS a través de PSTN

Esta sección se usa para programar el número de teléfono para la descarga de DLS a través de PSTN. Este número de teléfono se utiliza para Llamada de usuario, DLS periódico y Devolución de llamada DLS. Si no se programa ningún número de teléfono, el sistema intenta usar el camino IP del comunicador alterno (si está configurado).

El número máximo tiene 32 dígitos.

[403] Código de acceso de DLS

Este código hexadecimal de 6 dígitos permite que el sistema de alarma confirme la identidad de la computadora de descarga.

Si el código no se corresponde con la computadora, el sistema de alarma no permite el acceso DLS.

Una vez que se establece una conexión de DLS, el operador tiene tres intentos para ingresar el código de acceso correcto. Si estos intentos no tienen éxito, el sistema de alarma se desconecta y se realiza un nuevo intento.

Si se usan caminos celulares o de IP para la conexión de DLS, una cantidad preprogramada de intentos fallidos causa un bloqueo de DLS de una hora. La cantidad de intentos se programa en la sección [012].

[404] ID de panel de DLS/SA

Este código hexadecimal de 12 dígitos identifica el sistema de alarma a la computadora de descarga.

[405] Temporizador de doble llamada de PSTN

Use esta sección para programar la cantidad de tiempo que puede transcurrir entre la primera y segunda llamadas al usar descarga de doble llamada. Las entradas válidas son 001 a 255 (segundos).

[406] Cantidad de timbres para responderd e PSTN

El valor en esta sección determina cuántos timbres se requieren para establecer una conexión de DLS. Cuando se establece en 000 (predeterminado) esta característica está desactivada. Las entradas válidas son [000]-[020].

ⓘ **Nota:** Si las opciones Doble llamada y Cantidad de timbres para responder están habilitadas, cualquiera funcionará, dependiendo de cómo el instalador llame al sistema de alarma.

[407] Código de acceso SA

Este código hexadecimal de 6 dígitos permite que el sistema de alarma confirme la identidad de la computadora de descarga.

Si el código no se corresponde con la computadora, el sistema de alarma no permite la carga/descarga.

La programación del código de acceso como FFFFFF deshabilita el acceso a SA.

Una vez que se establece una conexión SA, se permiten múltiples intentos para ingresar el código de acceso de descarga correcto (programado en [012]).

El operador tiene tres intentos para ingresar el código de acceso correcto. Si estos intentos no tienen éxito, el sistema de alarma se desconecta y se realiza un nuevo intento.

Si se utilizan vías celulares o IP para la conexión SA, hasta cinco intentos fallidos provocan un bloqueo de SA de 1 hora (consulte Bloqueo remoto de DLS).

[410] Opciones de DLS/SA automático

[001] – Opciones de DLS automático

1 - DLS periódico

ENCENDIDO: Los comandos de carga/descarga programados por adelantado (archivos por lotes) se descargan periódicamente a la computadora DLS.

Vea a continuación para programar las horas y los días en que ocurre esto.

ⓘ **Nota:** La computadora debe estar esperando una llamada para que esta función trabaje.

APAGADO: El sistema de alarma no llama periódicamente a la computadora de descarga.

3 - DLS en memoria de eventos 75% llena

ENCENDIDO: El sistema de alarma llama automáticamente a la computadora de descarga con DLS cuando ocurre el evento Memoria de eventos al 75% llena.

Esta opción es independiente de la transmisión real del evento de la memoria de eventos 75% llena (el evento no necesita ser transmitido para que el panel realice la carga automática).

El panel primero comunica el evento Memoria de eventos 75% llena (si está habilitado) usando PSTN o IP y después realiza la descarga automática.

APAGADO: El sistema de alarma no llama automáticamente a la computadora de descarga cuando ocurre el evento Memoria de eventos al 75% llena.

8 - DLS en cambio de programación

ENCENDIDO: Cuando el panel regresa a la pantalla “Listo para armar” después de un cambio de programación, 15 minutos después el sistema de alarma se conecta automáticamente a la computadora de descarga.

APAGADO: El sistema de alarma no llama automáticamente a la computadora de descarga cuando cambia la programación del sistema.

[002] Días de descargas de DLS periódicas

Esta sección se utiliza para programar el número de días entre descargas de DLS periódicas. Las entradas válidas están entre 001 y 255 días.

[003] Hora de descargas de DLS periódicas

Esta sección se utiliza para programar la hora del día en las que se realizan las descargas de DLS periódicas. La hora está en formato de 24 horas y el valor de fábrica es 00:00 (medianoche).

[007] Ventana de llamada de retardo

La ventana de llamada de retardo es el límite superior e inferior de un tiempo aleatorio en el que el panel puede iniciar una llamada a una computadora remota. Esta característica se aplicará a los Días de descargas de DLS periódicas. Cuando se ingresa un valor en esta sección, se anula el ajuste en Hora de descargas de DLS periódicas (consulte la opción anterior). Cuando se ingresa 00:00 en este campo, el sistema de alarma inicia una llamada de DLS a la hora programada en Hora de descargas de DLS periódicas. Las horas de inicio y finalización deben definirse usando formato de 24 horas (p. ej., 13:30) y no pueden abarcar un día (p. ej., hora de inicio 23:00 y hora de finalización 01:00).

Entradas virtuales

Cuando se utiliza una integración de terceros, las zonas virtuales se pueden asignar a zonas del sistema configuradas.

[560][001]-[032]

Asigne el número de zona de 3 dígitos correspondiente a la entrada virtual para que la entrada virtual puede ser controlada por una integración de terceros.

Programación del programa

Las secciones descritas a continuación se utilizan para programar las horas de operación programadas para las salidas del comando de PGM 1-4.

[601]-[604] Programa de programación 1-4

Estas secciones se usan para definir programas para el funcionamiento de las salidas de comando de PGM 1-4. Cuando un PGM se configura para operación de salida sincronizada, se activa a la hora de inicio programada y se apagará después de la duración programada. Por ejemplo, 5 segundos.

Cada programa contiene 4 intervalos, para Salidas de comando 1-4. Dentro de cada intervalo, se puede programar una hora de inicio y la hora de final para cada día de la semana. También pueden seleccionarse los programas de feriados 1-4. Para habilitar la salida de comando para que siga un programa, programe la salida de comando en la sección [009] y luego ingrese el programa 001 - 004 en la sección [011].

[101]-[102] Ajuste de hora de inicio/finalización

Se utiliza para programar la hora del día en la que comienza y finaliza el intervalo del programa. (HH:MM). Las entradas válidas están entre 0000-2359 y 9999 minutos. La hora de finalización debe ser igual o mayor que la hora de inicio. Se utiliza 9999 cuando un intervalo debe extenderse más allá de 24 horas. Para esto, programe la hora de inicio del primer intervalo y después la hora de finalización con 9999. Programe la hora de inicio del segundo intervalo como 9999 y la hora de finalización con la hora deseada si la salida debe desactivarse. Seleccione el día de la semana en el que el programa terminará.

ⓘ **Nota:** Si dos intervalos en un programa se programan con la misma hora de inicio, el programa sigue el intervalo con la hora de finalización más tardía.

[103] Asignación de días

Se utiliza para programar el día de la semana en el que el intervalo del programa comienza y termina. Use las teclas de desplazamiento para seleccionar un día y después active la opción. Pueden habilitarse varios días de la semana.

[104] Asignación de feriados

Programe los PGM para seguir al grupo de programa de feriados 1-4. Seleccione (S) para habilitarlo. Si todos los días de la semana para un intervalo están deshabilitados (N), el programa se activa en los feriados habilitados.

[711]-[714] Programas de feriados

Use esta sección para programar programas de feriados. Durante los programas de feriados, no ocurren otros eventos programados. Ingrese la sección 711 a 714 para el grupo de feriados 1 a 4.

Cada uno de los cuatro grupos de feriados disponibles puede tener hasta 99 programas de feriados programados.

[001]-[099] Fechas de feriados 1-99

Programe las fechas de feriados en el siguiente formato: MMDDAA

MM: las entradas válidas son 01 a 12

DD: las entradas válidas son 01 a 31

AA: las entradas válidas son 00 a 99

[802] Programación de módulo de verificación de audio

Este módulo proporciona comunicación de audio bidireccional entre la estación central y los ocupantes de las instalaciones.

ⓘ **Nota:** Consulte el manual de instalación del módulo de Verificación de audio para las descripciones y hojas de trabajo de programación completas.

Programación inalámbrica

[804] Programación inalámbrica

Esta sección de programación se utiliza para asociar, programar y eliminar dispositivos inalámbricos. Tenga en cuenta que el transmisor-receptor inalámbrico de HSM2HOSTx o el teclado modelo RF deben estar instalados para registrar los dispositivos inalámbricos.

ⓘ **Nota:** Consulte el manual de instalación del módulo HSM2HOST para obtener más información.

Programación del comunicador

[850] Intensidad de señal celular

Use esta sección para ver la potencia de señal celular y la tecnología de radio en uso.

Tabla 37: Tecnología celular

Pantalla	Tecnología
GP	GPRS
ED	EDGE
HS	HSPA
H+	HSPA
CD	CDMA
Vehículo eléctrico (Electric Vehicle, EV)	EVDO
LT	LTE

5 barras indican potencia de señal máxima. 0 barras indican que el comunicador no está conectado con la red.

[851] Programación del comunicador alterno

Las secciones de programación descritas en este documento se pueden ver en el teclado. Para comenzar la programación, ingrese: [*] [8][código de instalador] [851] [número de sección],

donde el número de sección es el número de sección de 3 dígitos referido en esta sección. Los instaladores pueden revisar/registrar opciones de programación en el teclado del panel.

Opciones de sistema

[001] Dirección IP de Ethernet

De fábrica (000.000.000.000)

Ingrese la dirección IP del comunicador. Asegúrese de que la dirección IP sea única para su comunicador en la red local.

El formato está compuesto por 4 campos; cada campo está compuesto por un número decimal de 3 dígitos. Rango válido: 000-255. Si una dirección IP se programa en esta sección, la unidad operará con una IP estática (DHCP deshabilitado). Las secciones [002] y [003] también deben programarse cuando se utilicen direcciones IP estáticas.

ⓘ **Nota:** Los valores de fábrica para esta sección es el Protocolo de Configuración de Host Dinámico (DHCP) habilitado. Cuando está habilitado, el servidor DHCP define valores para: Dirección IP [001], máscara de subred [002] y puerta de enlace [003]. La programación de una dirección IP en esta sección deshabilitará el DHCP (IP estática).

[002] Máscara de subred IP de Ethernet

De fábrica (255.255.255.000)

Ingrese la máscara de subred IP de Ethernet del comunicador. El formato está compuesto por 4 campos; cada campo está compuesto por 3 dígitos. Rango válido: 000-255.

ⓘ **Nota:** Si rl DHCP está habilitado, el servidor DHCP asignará la máscara de subred para esta sección y se ignorará el valor programado.

[003] Dirección IP de la puerta de enlace de Ethernet

De fábrica (000.000.000.000)

Ingrese la dirección IP de la puerta de enlace de Ethernet del comunicador. Se requiere la dirección IP de la puerta de enlace cuando se utiliza un router en la red local para alcanzar la dirección IP de destino especificada en la sección [001]. El formato está compuesto por 4 campos; cada campo está compuesto por un número decimal de 3 dígitos.

Rango válido: 000-255.

ⓘ **Nota:** Si el DHCP está habilitado, el servidor DHCP asignará la dirección IP de la puerta de enlace para esta sección y se ignorará el valor programado.

[004] Intervalo de supervisión del receptor

De fábrica (135)

Cuando la supervisión del receptor está habilitada (Activada) en la opción de conmutación [3] de la sección [005], la unidad envía pulsos al receptor Ethernet 1 o al receptor celular 1 para probar la vía de comunicaciones. Use esta sección para configurar el tiempo del intervalo (en segundos) cuando los pulsos se envíen a los receptores. Rango válido: 00000-65535 segundos. Si el valor programado es inferior a 10 segundos, se deshabilita la supervisión.

[005] Opciones de conmutación del sistema

[1] Receptor Ethernet 1 supervisado De fábrica (DESACTIVADO).

ACTIVADO: El receptor Ethernet 1 será supervisado, y los pulsos se enviarán al receptor Ethernet 1 en fu8ción del intervalo de supervisión programado en la sección [004].

DESACTIVADO: El receptor Ethernet 1 no está supervisado. Cuando está deshabilitado, el pulso 1 se envía al receptor Ethernet una vez cada hora, sin importar el tipo de supervisión (pulso 1 o 2). El pulso se reenvía cada 5 segundos hasta que se recibe ACK (reconocimiento). Si no se recibe

reconocimiento de ningún evento o pulso después de (Intervalo de supervisión de receptor + 75 segundos), se indica un problema de supervisión.

ⓘ **Nota:** El receptor Ethernet 2 no puede supervisarse.

[2] Receptor Celular 1 supervisado De fábrica (DESACTIVADO)

ACTIVADO: El receptor Celular 1 será supervisado y los pulsos se enviarán al receptor celular 1 en función del intervalo de supervisión programado en la sección [004]. Si no se recibe reconocimiento del pulso, este se retransmite cada 5 segundos. El no reconocimiento de dos pulsos consecutivos restablecerá la radio.

DESACTIVADO: El receptor Celular 1 no está supervisado. Cuando se deshabilita, el pulso no se envía al receptor. Se indica un problema de supervisión.

ⓘ **Nota:** El receptor Velular 2 no puede supervisarse.

[3] Tipo de supervisión De fábrica (DESACTIVADO).

ACTIVADO: Pulso 1 (supervisión comercial). Este tipo de supervisión es adecuado para aplicaciones donde se necesite detección de cambios en el paquete de supervisión.

DESACTIVADO: Pulso 2 (supervisión residencial). Este tipo de supervisión es adecuado para aplicaciones donde se necesite supervisión de la vía de comunicación al receptor (sin detección de cambio).

ⓘ **Nota:** La supervisión comercial es más intensiva en cuanto a datos que la supervisión residencial y solo debe utilizarse cuando sea necesaria para cumplir con la aprobación para la instalación.

[4] Vía principal De fábrica (DESACTIVADO)

ACTIVADO: El canal Celular es la vía principal. El canal Ethernet es la vía secundaria.

DESACTIVADO: El canal Ethernet es la vía principal en un comunicador doble. El canal Celular es la vía secundaria.

[6] Actualización remota del Firmware De fábrica (ACTIVADO).

ACTIVADO: El firmware del panel de control puede actualizarse de forma remota utilizando las vías Ethernet/celular.

DESACTIVADO: El firmware del panel de control no se puede actualizar de forma remota. La actualización local de firmware aún es posible.

[7] Transmisiones de prueba alterna De fábrica (DESACTIVADO).

ACTIVADO: Cuando el intervalo de transmisión periódica de prueba tenga lugar, la transmisión de prueba alternará entre el envío a los receptores principal y secundario con cada intervalo de transmisión de prueba.

DESACTIVADO: Cuando el intervalo de transmisión periódica de prueba tenga lugar, la transmisión de prueba se enviará a los receptores programados en función de los ajustes de los códigos de informes de transmisión periódica de prueba.

[8] Problema de señal celular baja. De fábrica (DESACTIVADO)

Esta opción enmascara el problema de señal baja para que no genere un problema de celular.

ACTIVADO: Se genera un evento de problema de celular cuando el nivel de la señal de radio cae por debajo del nivel de umbral (el nivel promedio de CSQ es de 4 o menos).

DESACTIVADO: No se genera un evento de problema de celular cuando el nivel de la señal de radio cae por debajo del nivel de umbral (el nivel promedio de CSQ es de 4 o menos).

[006] Opciones de conmutación del sistema 2

[1] Receptor Ethernet 1 habilitado. De fábrica (ACTIVADO)

ACTIVADO: El receptor Ethernet 1 está habilitado.

DESACTIVADO: El receptor Ethernet 1 está deshabilitado.

[2] El receptor Ethernet 2 está habilitado. De fábrica (ACTIVADO)

ACTIVADO: El receptor Ethernet 2 está habilitado.

DESACTIVADO: El receptor Ethernet 2 está deshabilitado.

[3] Reservado

[4] El receptor Celular 3 está habilitado. De fábrica (ACTIVADO)

ACTIVADO: El receptor Celular 3 está habilitado.

DESACTIVADO: El receptor Celular 3 está deshabilitado.

[5] El receptor Celular 4 está habilitado. De fábrica (ACTIVADO)

ACTIVADO: El receptor Celular 4 está habilitado.

DESACTIVADO: El receptor Celular 4 está deshabilitado.

[6] Reservado

[7] DLS a través de celular. De fábrica (ACTIVADO).

ACTIVADO: El DLS está habilitado en la vía celular.

DESACTIVADO: El DLS está deshabilitado en la vía celular.

ⓘ **Nota:** Coloque este conmutador en DESACTIVADO para evitar que el DLS use la vía celular.

ⓘ **Nota:** Si este conmutador está en DESACTIVADO, las sesiones de DLS solo tendrán lugar en la vía Ethernet, independientemente de la vía principal configurada en la opción de conmutación [4] de la sección [005]. Si está en ACTIVADO, el comunicador se conectará primero a la vía principal para DLS; y si la sesión falla, se utilizará la vía secundaria.

[8] Supresión de problemas de red. De fábrica (DESACTIVADO).

ACTIVADO: Los problemas de supervisión de Ethernet/celular y las señales de restauración siguen el temporizador de retardo tal como se programó en la sección [226].

DESACTIVADO: Los problemas de supervisión de Ethernet/celular y las señales de restauración se envían de inmediato.

[007] IP del servidor DNS 1

De fábrica (000.000.000.000)

Ingrese la dirección IP para el Servidor DNS 1. El formato está compuesto por 4 campos; cada campo está compuesto por un número decimal de 3 dígitos. Rango válido: 000-255.

ⓘ **Nota:** Si no se programa ningún valor y se utiliza el DHCP, el servidor DHCP configurará la dirección. Si se programa una dirección y se usa el DHCP, se utilizará la dirección programada en lugar de la dirección de DHCP.

[008] IP del servidor DNS 2

De fábrica (000.000.000.000)

Ingrese la dirección IP para el Servidor DNS 2. El formato está compuesto por 4 campos; cada campo está compuesto por un número decimal de 3 dígitos. Rango válido: 000-255.

ⓘ **Nota:** Si no se programa ningún valor y se usa DHCP, el servidor DHCP asignará este valor. Si se programa una dirección y se usa el DHCP, se utilizará la dirección programada en lugar de la dirección de DHCP.

Opciones de programación

[010] Opciones alternas del Sistema 3

[1] Audio bidireccional sobre celular. De fábrica (APAGADO)

ENCENDIDO: Se habilita el audio bidireccional sobre celular.

APAGADO: Se deshabilita el audio bidireccional sobre celular.

[2] Verificación visual. De fábrica (APAGADO)

ENCENDIDO: La verificación visual está habilitada.

APAGADO: La verificación visual está deshabilitada.

[3] Video a pedido. De fábrica (APAGADO)

ENCENDIDO: Se habilita Video a pedido.

APAGADO: Se deshabilita Video a pedido.

ⓘ **Nota:** Puede utilizar la sección de programación del panel [851][010][3] Video a pedido para habilitar el sondeo de pulsos para la opción Video a pedido desde el receptor SurGard. Esto no está relacionado con Video a pedido a través de ITv2. Los eventos Fibro tienen prioridad sobre Video a pedido a través de ITv2, por lo que puede retardar los eventos VoD a través de ITv2 hasta que finalicen los eventos Fibro. Las imágenes que solicita mediante Video a pedido a través de ITv2 se envían solo a sesiones específicas de ITv2 y no se transmiten. No se transmiten a los receptores las imágenes que solicite utilizando ITv2.

[4] Grupo de receptores. De fábrica (APAGADO)

ENCENDIDO: El grupo de receptores está habilitado.

APAGADO: El grupo de receptores está deshabilitado.

[5] Video a pedido en condición de alarma. De fábrica (APAGADO)

ENCENDIDO: La función Video a pedido solo es posible en una condición de alarma.

APAGADO: La función Video a pedido es posible en una condición de alarma y sin alarma.

[6] Video a pedidoo en armado Ausente. De fábrica (ENCENDIDO)

ENCENDIDO: La función Video a pedido solo es posible cuando el sistema está armado Ausente.

APAGADO: La función Video a pedido es posible en todas las condiciones.

ⓘ **Nota:** Para habilitar o deshabilitar el Video a pedido para una cámara PIR específica, desplácese a [804][xxx][011] opción 5. El valor de fábrica es Y [activado]. Para habilitar o deshabilitar el Video a pedido para las cámaras cuando el sistema no está armado Ausente, ddesplácese a [804][xxx][011] opción 6. Esto permite al usuario habilitar rl Video a pedido en cámaras cuando [851][010] Opción 6 está habilitada (Modo Ausente solamente). Si esta opción de conmutación está habilitada, la función de video a pedido se habilita para las zonas incluso cuando el sistema no está en el estado armado ausente. La ventana de tiempo fr VOD sigue [804][841][002]. Consulte Ventana de tiempo y [804][841][003] - Ver otras alarmas.

[7] Reservado.

[8] Reservado.

[011] Código de instalador del comunicador

De fábrica (CAFE)

Se requiere un código de instalador del comunicador para programar el módulo del comunicador. Rango válido: 0000-FFFF.

[012] Puerto de entrada de DLS

De fábrica (03.062)

El puerto local de entrada de DLS (puerto de escucha) es el puerto DLS IV que se utiliza en el momento de la conexión al comunicador. Si se utiliza un router o puerta de enlace, deben programar con un reenvío del puerto de Protocolo de Control de Transmisión (TCP) para este puerto hacia la dirección IP del módulo del comunicador. Rango válido: 00000 - 65535.

[013] Puerto de salida de DLS

De fábrica (03.066)

El puerto de salida de DLS se utiliza para las sesiones de salida hacia el puerto DLS IV después de que una solicitud de SMS se haya enviado al comunicador. Utilice esta sección para configurar el valor del puerto de salida local. Se debe cambiar el valor si el comunicador se ubica detrás de un firewall y debe asignarse a un número de puerto en particular, según lo determine el administrador de red. En la mayoría de los casos, no se requiere cambiar el valor de fábrica ni configurar el firewall con este puerto.

Rango válido: 00000-65535.

ⓘ **Nota:** Si la opción de conmutación [7] de la sección [006] está en ACTIVADO, el DLS utilizará la vía principal para la sesión. Si la opción de conmutación [7] de la sección [006] está en DESACTIVADO, el DLS utilizará la vía Ethernet, si está disponible.

[015] IP de llamada de DLS

De fábrica (000.000.000.000)

[016] Puerto de llamada de DLS

De fábrica (00000)

Rango válido: 00000-65535.

[018] Par de grupo de receptores

Utilizar **Par de grupos de receptores** para enviar señales de verificación visual a múltiples receptores de estaciones centrales, o cuando el producto está instalado en aplicaciones ULC. El comunicador retransmite señales a los receptores individuales si hay un problema de comunicación, e indica un FTC en el panel de control si hay un error en cualquiera de las rutas de comunicación. El teclado del sistema muestra **Problema en FTC del Receptor X**.

Puede asignar dos rutas de receptor al grupo de receptores, pero el uso de Receptor Ethernet 1 y Receptor Celular 1 en esta configuración garantiza que un solo punto de falla no deshabilite ambas rutas de informes de alarma.

ⓘ **Nota:** Habilite **Par de grupo de receptores** en la opción 4 de la sección [851][010]. Programe el enrutamiento automático en la sección [300].

01 = Receptor Ethernet 1

02 = Receptor Ethernet 2

03 = Receptor Celular 1

04 = Receptor Celular 2

Por ejemplo: una entrada de **0103** significa que el grupo de receptores incluye el Receptor Ethernet 1 y el Receptor Celular 1. Una entrada de **00** o **FF** denota ningún receptor (deshabilitado).

[020] Zona horaria

De fábrica (00)

Consulte la sección [024] 5 Reloj en tiempo real para obtener más detalles. Use la Columna 2 (Horas de compensación) para encontrar la Zona horaria local. Registre el valor HEX de dos dígitos de la

columna 1 (valor HEX) en la misma fila. Programe este valor HEX para la Zona horaria. El rango válido es 00 a FF.

Tabla 38: Zonas horarias mundiales

Valor HEX	Horas de compensación	Abreviatura estándar	Ubicación
01	-12	BIT	Hora de la Isla Baker
05	-11	SST	Hora estándar de Samoa
09	-10	HAST	Hora estándar de Hawái-Aleutianas
0B	-9,5	MIT	Hora de Islas Marquesas
0D	-9	AKST	Hora estándar de Alaska
11	-8	PST	Hora estándar del Pacífico
15	-7	MST	Hora estándar de las Montañas
19	-6	CST	Hora estándar del Centro
1D	-5	EST	Hora estándar del este
1F	-4,5	VST	Hora estándar de Venezuela
21	-4	AST	Hora estándar del Atlántico
23	-3,5	NST	Hora estándar de Terranova
25	-3	ART	Hora de Argentina
29	-2	BEST	Hora estándar del este de Brasil
2D	-1	CVT	Hora de Cabo Verde
31	0	GMT	Hora del meridiano de Greenwich (UTC)
35	1	CET	Hora de Europa central
39	2	SAST	Hora estándar de Sudáfrica
3D	3	AST	Hora estándar árabe
3F	3,5	IRST	Hora estándar de Irán
41	4	GST	Hora estándar del Golfo
43	4,5	AFT	Hora de Afganistán
45	5	PKT	Hora de Pakistán
47	5,5	IST	Hora estándar de India
48	5,75	NPT	Hora de Nepal
49	6	VOST	Hora de Vostok
4B	6,5	MMT	Hora de Myanmar
4D	7	BDT	Hora estándar de Bangladesh
51	8	CST	Hora estándar de China
52	8,25	APO	Hora de Isla Apo
54	8,75	ACWST	Hora estándar de Australia Central y Occidental
55	9	KST	Hora estándar de Corea
57	9,5	ACST	Hora estándar del centro de Australia
59	10	AEST	Hora estándar del este de Australia
5B	10,5	LHST	Hora estándar de Lord Howe
5D	11	VUT	Hora de Vanuatu

Tabla 38: Zonas horarias mundiales

Valor HEX	Horas de compensación	Abreviatura estándar	Ubicación
5F	11,5	NFT	Hora de Isla Norfolk
61	12	NZST	Hora estándar de Nueva Zelanda
64	12,75	CHAST	Hora estándar de Isla Chatham
65	13	TOT	Hora de Tonga
69	14	LINT	Hora de Islas de la Línea
70-FF	N/C	N/C	N/C

[025] Restauración de activación de radio

De fábrica (FF)

Ingrese 00 para deshabilitar este evento o FF para habilitarlo. Este evento tendrá lugar en comunicadores celulares norteamericanos si la unidad ha sido programada por Connect 24.

Opciones de prueba del sistema

Transmisiones de prueba al receptor principal, con respaldo al receptor secundario:

Configure la sección Ethernet [026] en (FF); y [027] en (00). Configure la sección Celular [028] en (FF); y [029], en (00).

- Si la transmisión de prueba falla para el receptor principal, pasará al receptor secundario de respaldo.
- Si la transmisión de prueba falla para el receptor secundario, se generará un problema de FTC.

Transmisión de prueba única para receptores principal y secundario:

Configure la sección Ethernet [026] en (FF); y [027] en (FF). Configure la sección Celular [028] en (FF); y [029], en (FF).

- El módulo enviará transmisiones de prueba periódicas a cada receptor independientemente, sin respaldos.
- Si la transmisión de prueba falla para cualquiera de los receptores programados, se generará un problema de FTC.

Transmisión de prueba alterna:

La Transmisión de prueba alterna puede habilitarse o deshabilitarse en la sección [005] opción de alternancia [7].

Transmisión de prueba alterna con receptores de respaldo:

Configure la sección Ethernet [026] en (FF); y [027] en (00). Configure la sección Celular [028] en (FF); y [029], en (00).

Intervalo 1:

- Si la transmisión de prueba falla para el receptor primario, transmitirá al receptor secundario.
- Si la transmisión de prueba falla para el receptor secundario, se generará un problema de FTC.

Intervalo 2:

- Si la transmisión de prueba falla al receptor secundario, se transmitirá al receptor primario.
- Si la transmisión de prueba falla al receptor primario, se generará un problema de FTC.

Transmisión de prueba única para receptores principal y secundario:

Configure la sección Ethernet [026] en (FF); y [027] en (FF). Configure la sección Celular [028] en (FF); y [029], en (FF).

Intervalo 1:

- El módulo envía transmisiones de prueba periódicas a los receptores primarios (Ethernet primario y celular primario) independientemente, sin respaldos.
- Si la transmisión de prueba falla a cualquiera de los receptores primarios programados, se generará un problema de FTC.

Intervalo 2:

El módulo envía transmisiones de prueba periódicas a los receptores secundarios (Ethernet secundario y celular secundario) independientemente, sin respaldos.

- Si la transmisión de prueba falla a cualquiera de los receptores secundarios programados, se generará un problema de FTC.

[026] Transmisión de prueba a través de Ethernet 1

De fábrica (FF)

Ingrese 00 para deshabilitar la transmisión de este evento o FF para habilitarla. Consulte las opciones de prueba del sistema para obtener más detalles sobre los ajustes.

[027] Transmisión de prueba a través de Ethernet 2

De fábrica (00)

Ingrese 00 para deshabilitar la transmisión de este evento o FF para habilitarla. Consulte las opciones de prueba del sistema (página anterior) para obtener más detalles sobre los ajustes.

[028] Transmisión de prueba del receptor 3 a través de celular

De fábrica (FF)

Ingrese 00 para deshabilitar la transmisión de este evento o FF para habilitarla. Consulte las opciones de prueba del sistema (página anterior) para obtener más detalles sobre los ajustes.

[029] Transmisión de prueba del receptor 4 a través de celular

De fábrica (00)

Ingrese 00 para deshabilitar la transmisión de este evento o FF para habilitarla. Consulte las opciones de prueba del sistema (página anterior) para obtener más detalles sobre los ajustes.

ⓘ **Nota:** El intervalo de tiempo (en minutos) entre pruebas periódicas se programa en la sección [125] (Ethernet) y en la sección [225] (Celular).

[030] Restauración de FTC

De fábrica (FF)

Ingrese 00 para deshabilitar la transmisión de este evento o FF para habilitarla. Este evento tendrá lugar cuando se restaure un problema de FTC en el sistema.

[095] Puerto local de entrada de SA

De fábrica (03092)

Rango válido: 00000 - 65535

[096] Puerto local de salida de SA

De fábrica (03093)

Rango válido: 00000 - 65535

Opciones del Receptor Ethernet 1

[101] Código de cuenta del receptor Ethernet 1

De fábrica (0.000.000.000)

El código de cuenta es utilizado por la estación central para distinguir entre transmisores. Este código de cuenta es utilizado al transmitir señales de pulsos al receptor de la estación central. Las señales recibidas del panel utilizarán el número de cuenta del panel de control. Rango válido: 0000000001-FFFFFFFFFE.

ⓘ **Nota:** Si el receptor Ethernet 1 y el receptor celular 1 se programan como si fueran el mismo receptor (IP y número de puerto idénticos), se utilizará el código de cuenta del receptor Ethernet 1.

[102] DNIS del receptor Ethernet 1

De fábrica (000000)

El servicio DNIS (Dialled Number Information Service) [Servicio de identificación del número marcado] se utiliza además del código de cuenta para identificar el módulo del comunicador en la estación central. Rango válido: 000000 - 099999. El valor se ingresa con un 0 al comienzo seguido por el DNIS de 5 dígitos. El formato es Decimal Codificado Binario (BCD).

ⓘ **Nota:** Cada receptor Ethernet/Celular debe programarse con un DNIS exclusivo.

[103] Dirección del receptor Ethernet 1

De fábrica (127.000.000.001)

La dirección de fábrica habilita al comunicador a funcionar en el modo No supervisado.

El modo No supervisado se utiliza cuando un receptor no está disponible y se requiere que la unidad realice sesiones de DLS. Por lo general, se utiliza cuando el cliente programa el panel de control diariamente debido al control de acceso y aún desea recibir alarmas sin adquirir hardware (receptor) o software adicionales.

ⓘ **Nota:** Cuando se haya programado una dirección IP válida, el receptor Ethernet 1 se habilitará y comunicará los eventos a través del canal de Ethernet.

El Receptor Ethernet 1 y el Receptor Celular 1 pueden configurarse para que se comuniquen con el mismo receptor de la estación central. Para configurar el funcionamiento del dispositivo utilizando esta función de modo de receptor común, programe el receptor Ethernet 1 y el receptor celular 1, la dirección IP y el número de puerto con valores idénticos.

ⓘ **Nota:** Cuando funciona en el modo de receptor común, el código de la cuenta del receptor Ethernet 1 se utilizará para los canales Ethernet y celular.

[104] Puerto remoto UDP del receptor Ethernet 1

De fábrica (03061)

Esta sección determina el puerto remoto UDP del receptor Ethernet 1. Rango válido: 00000 - 65535.

[105] Puerto local UDP del receptor de Ethernet1

De fábrica (03060)

Use esta sección para establecer el valor del puerto de salida local UDP. Ajuste el valor de este puerto si la instalación se ubica detrás de un firewall y debe asignarse a un número de puerto en particular según lo determine el administrador de sistema de la estación central. Rango válido: 00000 - 65535.

[106] Nombre de dominio del receptor Ethernet 1

De fábrica ( )

Ingrese el nombre del dominio de 32 caracteres ASCII.

Opciones del Receptor Ethernet 2

[111] Código de cuenta del receptor Ethernet 2

De fábrica (0.000.000.000)

El código de cuenta es utilizado por la estación central para distinguir entre transmisores. El código de cuenta es utilizado al transmitir señales de pulsos al receptor de la estación central. Las señales recibidas del panel de control utilizarán el número de cuenta del panel de control. Rango válido: 0000000001-FFFFFFFFFE.

ⓘ **Nota:** Si el receptor Ethernet 2 y el receptor celular 2 son el mismo receptor (IP y número de puerto idénticos), la cuenta del receptor Ethernet 2 se utilizará para los canales Ethernet y celular.

[112] DNIS del receptor Ethernet 2

De fábrica (000000)

DNIS se utiliza, además del código de cuenta, para identificar el módulo del comunicador en la estación central. Rango válido: 000000 - 099999. El valor se ingresa con un 0 al comienzo seguido por el DNIS de 5 dígitos. El formato es BCD.

ⓘ **Nota:** Cada receptor Ethernet/Celular debe programarse con un DNIS exclusivo.

[113] Dirección del receptor Ethernet 2

De fábrica (000.000.000.000)

Programar la dirección IP del receptor Ethernet 2 con 000.000.000.000 deshabilitará Ethernet.

Ingrese la dirección IP del receptor Ethernet 2. Esta dirección será suministrada por el administrador de sistema de la estación central. El formato está compuesto por 4 campos; cada campo está compuesto por un número decimal de 3 dígitos. Rango válido: 000-255.

ⓘ **Nota:** Cuando se haya programado una dirección IP válida, el receptor Ethernet 2 se habilitará y comunicará los eventos a través del canal de Ethernet.

El Receptor Ethernet 2 y el Receptor Celular 2 pueden configurarse para que se comuniquen con el mismo receptor de la estación central.

Para configurar el funcionamiento del dispositivo utilizando esta función de modo de receptor común, programe el receptor Ethernet 2 y el receptor celular 2, la dirección IP y el número de puerto con los mismmo valores. Cuando funciona en el modo de receptor común, el código de la cuenta del receptor Ethernet 2 se utilizará para las comunicaciones a través de canales de Ethernet y celular.

ⓘ **Nota:** No programe el receptor Ethernet 1 y el receptor Ethernet 2 para que se comuniquen con el mismo receptor.

[114] Puerto remoto UDP del receptor Ethernet 2

De fábrica (03061)

Esta sección se usa para programar el número de puerto utilizado por el receptor Ethernet 2. Ajuste el valor de este puerto si la instalación se ubica detrás de un firewall y debe asignarse a un número de puerto en particular según lo determine el administrador de sistema de la estación central. Rango válido: 00000 - 65535.

ⓘ **Nota:** No programe el puerto del receptor Ethernet 1 y del receptor Ethernet 2 con el mismo valor.

[115] Puerto local UDP del receptor de Ethernet 2

De fábrica (03065)

Use esta sección para programar el valor del puerto de salida local. Ajuste el valor de este puerto si la instalación se ubica detrás de un firewall y debe asignarse a un número de puerto en particular según lo determine el administrador de red. Rango válido: 00000 - 65535.

ⓘ **Nota:** No programe el puerto del receptor Ethernet 1 y del receptor Ethernet 2 con el mismo valor.

[116] Nombre de dominio del receptor Ethernet 2

De fábrica ( )

Ingrese el nombre del dominio de 32 caracteres ASCII.

Opciones de Ethernet

[124] Hora de transmisión de prueba por Ethernet

De fábrica (9999)

Ingrese un número de 4 dígitos (0000-2359) utilizando el formato de 24 horas (HHMM) para configurar la hora de transmisión de prueba. Rango válido: 00 - 23 horas (HH) y 00 - 59 minutos (MM). Programar el número 9999 deshabilitará la hora de transmisión de prueba.

ⓘ **Nota:** La fecha y hora internas se programarán automáticamente cuando la unidad se comunique con el receptor principal.

[125] Ciclo de transmisión de prueba por Ethernet

De fábrica (000000)

Este valor representa el intervalo entre las transmisiones de prueba, en minutos. Rango válido: 000000- 999999 minutos. Una vez que la unidad haya enviado la transmisión de prueba periódica inicial, todas las futuras transmisiones de prueba se compensarán por la cantidad de minutos programada. Consutel las secciones [026] - [029].

Tabla 39: Intervalo de transmisión de prueba por Ethernet

Intervalo de transmisión de prueba	Diariamente	Semanalmente	Mensualmente
Minutos programados	001440	010080	043200

ⓘ **Nota:** El valor mínimo es 000005 minutos. La programación de un intervalo inferior a 5 minutos deshabilitará la transmisión de prueba.

Opciones del Receptor Celular 3

[201] Código de cuenta del receptor Celular 3

De fábrica (0000000000)

El código de cuenta es utilizado por la estación central para distinguir entre transmisores. Este código de cuenta es utilizado al transmitir señales de pulsos al receptor de la estación central. Las señales recibidas del panel de control utilizarán el número de cuenta del panel de control. Rango válido: 0000000001 - FFFFFFFFFE.

[202] DNIS del receptor Celular 3

De fábrica (000000)

DNIS se utiliza, además del código de cuenta, para identificar el módulo del comunicador en la estación central. Rango válido: 000000 - 0FFFFF Los valores se ingresan con un 0 inicial seguido por el DNIS de 6 dígitos.

ⓘ **Nota:** Cada receptor Ethernet/Celular debe programarse con un DNIS exclusivo.

[203] Dirección IP del receptor Celular 3

De fábrica (000.000.000.000)

Ingrese la dirección IP del receptor celular 1. Esta información será suministrada por su administrador de sistema de la estación central. Cada segmento de 3 dígitos de la dirección debe estar presente en el rango válido de 000-255.

ⓘ **Nota:** Cuando se haya ingresado una dirección IP válida, el receptor celular se habilitará y comunicará los eventos a través de canal celular.

[204] Puerto del receptor Celular 3

De fábrica (03061)

Esta sección determina el puerto utilizado por el receptor Celular 3. Cambie el valor de fábrica de este puerto cuando su instalación esté protegida por firewall y deba asignarse un número de puerto específico como determine el administrador de sistema de su estación central. Rango válido: 00000 - 65535.

ⓘ **Nota:** La programación de esta sección con 00000 deshabilitará el receptor.

[205] APN del receptor Celular 3

De fábrica ()

El Nombre del Punto de Acceso (APN) determina la red celular a la cual el comunicador se conectará. Esta información puede ser obtenida de su operador de red. Programe esta sección como 32 caracteres ASCII.

ⓘ **Nota:** Cuando se utilice una tarjeta SIM con un APN personalizado, la unidad no tendrá acceso a Internet. Las funciones DLS y Flash remoto pueden seguir utilizándose si la sección [221] se programa con un APN público válido.

[206] Nombre de dominio del receptor Celular 3

De fábrica ( )

Ingrese el nombre del dominio como 32 caracteres ASCII. Esta información será suministrada por su administrador de sistema de la estación central.

Opciones del Receptor Celular 4

[211] Código de cuenta del receptor Celular 4

De fábrica (0000000000)

El código de cuenta es utilizado por la estación central para distinguir entre diferentes transmisores. Este código de cuenta es utilizado al transmitir señales al receptor de la estación central. Las señales recibidas en el panel utilizarán el número de cuenta del panel. Rango válido: 0000000001 - FFFFFFFFFE.

[212] DNIS del receptor Celular 4

De fábrica (000000)

DNIS se utiliza, además del código de cuenta, para identificar el módulo del comunicador en la estación central. Rango válido: 000000 - 099999. Los valores se ingresan con un 0 seguido por el valor DNIS de 6 dígitos. El formato es BCD.

ⓘ **Nota:** Cada receptor Ethernet/Celular debe programarse con un DNIS exclusivo.

[213] Dirección IP del receptor Celular 4

De fábrica (000.000.000.000)

Ingrese la dirección IP del receptor celular 4. Esta dirección será suministrada por su estación central. El formato está compuesto por 4 campos; cada campo está compuesto por un número decimal de 3 dígitos. Rango válido: 000 - 255.

ⓘ **Nota:** Cuando se haya ingresado una dirección válida, el receptor celular 2 se habilitará y comunicará los eventos a través del canal celular.

[214] Puerto del receptor Celular 4

De fábrica (03061)

Esta sección define el puerto del receptor Celular 4. Cambie el valor de este puerto cuando su instalación esté protegida por firewall y deba asignarse un número de puerto específico como determine el administrador de sistema de su estación central. Rango válido: 00000 - 65535.

ⓘ **Nota:** No programe el receptor Celular 1 y el receptor Celular 2 para que se comuniquen con el mismo receptor.

[215] APN del receptor Celular 4

De fábrica ( )

El APN determina la red celular a la cual el comunicador se conectará. Esta información puede ser obtenida de su operador de red. Programe esta sección de 32 caracteres ASCII.

ⓘ **Nota:** Cuando se utilice una tarjeta SIM con un APN personalizado, la unidad no tendrá acceso a Internet. Las funciones DLS y Flash remoto pueden seguir utilizándose si la sección [221] se programa con un APN público válido.

[216] Nombre de dominio del receptor Celular 4

De fábrica ( )

Ingrese el nombre de dominio del receptor celular 2 de hasta 32 caracteres ASCII.

Opciones de Celular

[221] Nombre del punto de acceso público celular

De fábrica ( )

Cuando el comunicador esté operando en un APN privado, utilice esta sección para seleccionar un APN público para DLS y actualización remota de firmware. Esta información puede ser obtenida de su operador de red. El APN identifica la red celular pública a la cual el comunicador se conectará.

[222] Nombre de usuario de inicio de sesión por celular

De fábrica ( )

Algunos operadores de red le exigen que suministre credenciales de inicio de sesión cuando se conecte a un APN. Programe su nombre de usuario de inicio de sesión en esta sección. Ingrese el nombre de usuario de inicio de sesión por celular de hasta 32 caracteres ASCII.

[223] Contraseña de inicio de sesión por celular

De fábrica ( )

Algunos operadores de red le exigen que suministre credenciales de inicio de sesión cuando se conecte a un APN. Programe su contraseña de inicio de sesión en esta sección. Ingrese la contraseña de inicio de sesión por celular de hasta 32 caracteres ASCII.

[224] Hora del día de la transmisión de prueba por celular

De fábrica (9999)

Ingrese un valor de 4 dígitos utilizando el formato de 24 horas (HHMM) para configurar la hora de transmisión de prueba. Rango válido: 00-23 para las horas (HH) y 00-59 para los minutos (MM).

ⓘ **Nota:** Para deshabilitar la hora del día de la transmisión de prueba, ingrese 9999 o FFFF en esta sección.

La fecha y la hora internas serán programadas automáticamente solo por el receptor principal.

[225] Ciclo de transmisión de prueba por celular

De fábrica (000000)

Este valor representa el intervalo entre las transmisiones de prueba en minutos. Rango válido: 000000 - 999999 minutos. Una vez que la unidad haya enviado la transmisión de prueba periódica inicial, todas las futuras transmisiones de prueba se compensarán por la cantidad de minutos programada. Consulte las secciones [026] - [029].

Tabla 40: Intervalo de transmisión de prueba por celular

Intervalo de transmisión de prueba	Diariamente	Semanalmente	Mensualmente
Minutos programados	001440	010080	043200

ⓘ **Nota:** El valor mínimo es 000005 minutos. La programación de un intervalo inferior a 5 minutos deshabilitará la transmisión de prueba.

[226] Temporizador de retardo de problemas de red

De fábrica (015)

Esta opción se utiliza para programar el retardo, en minutos, para informar un problema de retardo de celular. Las entradas válidas son 000 - 255. Si esta sección se programa como 00, los problemas de celular, Ethernet y supervisión no se comunican.

[227] Tiempo de espera de llamada de voz

De fábrica (000) Las entradas válidas son 000 - 255.

[228] Hora de rellamada de voz

De fábrica (010) Las entradas válidas son 000 - 255.

[229] Número de rellamada de voz

De fábrica ( ) número de teléfono de 32 dígitos.

Entradas válidas: 0000000000000001 a FFFFFFFFFFFFFFFE

[422] Número de identificación de integración

Esta sección mostrará el número único de 12 dígitos asignado a este panel de control para la identificación cuando se integra con aplicaciones de terceros.

[423]Código de acceso de integración para sesión 1

De fábrica (12345678123456781234567812345678) El rango válido es 0000000000000000 - FFFFFFFFFFFFFFFF.

Esta sección es un número programable de 32 dígitos usado para la inicialización con aplicaciones de terceros.

ⓘ **Nota:** Si se integra con una aplicación de terceros, este campo de código de acceso debe programarse con un número único para asegurar la conexión con un cifrado de 128 bits.

[424] Etiqueta SMS de sesión 1

De fábrica (11.111.111)

Esta sección se usa para identificar la sesión de integración con un integrador de terceros.

[425] Opciones de conmutación 2 de integración de sesión 1

Estas opciones de conmutación en esta sección se usan para activar y configurar la vía usada para la integración con aplicaciones de terceros.

[1] Integración a través de USB De fábrica (DESACTIVADO)

[2] Integración a través de celular De fábrica (DESACTIVADO)

[3] Integración a través de Ethernet De fábrica (DESACTIVADO)

[4] Protocolo de integración de ITv2 De fábrica (ACTIVADO)

[426] Opciones de conmutación 3 de integración de sesión 1

Las opciones de conmutación en esta sección se usan para determinar el comportamiento de sondeo y notificación usado para la integración con aplicaciones de terceros.

[1] Sondeo de UDP De fábrica (DESACTIVADO)

[2] Sondeo de TCP De fábrica (DESACTIVADO)

[3] Notificación en tiempo real De fábrica (DESACTIVADO)

[4] Notificación sigue a sondeo De fábrica (DESACTIVADO)

[5] Firewall de IP De fábrica (DESACTIVADO)

[427] Intervalo de sondeo interactivo de sesión 1 en segundos

De fábrica (00010) Rango válido: 00000-65535

Esta opción controla el intervalo de sondeo del panel de alarma a la interfaz de integración a fin de optimizar el uso de datos. Mientras más corto sea el intervalo, mayor será el uso de datos.

[428] IP de servidor de integración de sesión 1

Esta sección programa la dirección IP del servidor de terceros. **No** programe esta sección si se programa un nombre de dominio en la sección [431].

[429] Puerto de notificación de integración de sesión 1

De fábrica (00372) Rango válido: 00000-65535

Esta sección se usa para programar el puerto de integración TCP para la notificación en tiempo real

[430] Puerto de sondeo de integración de sesión 1

De fábrica (00373) Rango válido: 00000 - 65535

Esta sección se usa para programar el puerto del servidor de integración. Consulte el manual del dispositivo de terceros para más información

[431] DNS de servidor de integración de sesión 1

Ingrese el nombre de dominio (hasta 32 caracteres ASCII) según lo suministre el dispositivo de terceros. Consulte el manual del dispositivo de terceros para más información.

[432] Puerto saliente de integración de sesión 1

De fábrica (03070) Rango válido: 00000 - 65535

Esta sección se usa para programar el puerto de salida para la integración a través de UDP.

[433]Puerto entrante de integración de sesión 1

De fábrica (03071) Rango válido: 00000 - 65535

Esta sección se usa para programar el puerto de entrada para la integración a través de TCP.

[450]-[460] Repite [423]-[433] para sesión 2

[477]-[4873] Repite [423]-[433] para sesión 3

[504]-[514] Repite [423]-[433] para sesión 4

[691] - [694] Control de notificación de sesión 1 a 4

[1] - Notificaciones de alarma y restauración de alarma desactivadas (ACTIVADO)

[2] - Notificaciones de sabotaje y restauración de sabotaje desactivadas (ACTIVADO)

[3] - Notificaciones de armado/desarmado (ACTIVADO)

[4] - Notificaciones de problemas y restauración de problemas (ACTIVADO)

[5] - Notificaciones de transmisión de prueba (ACTIVADO)

[901] Prueba del receptor

Esta sección se utiliza para habilitar los puertos Ethernet o celular para las transmisiones de prueba de diagnóstico del receptor.

[1] Receptor 1 De fábrica (DESACTIVADO)

[2] Receptor 2 De fábrica (DESACTIVADO)

[3] Receptor 3 De fábrica (DESACTIVADO)

[4] Receptor 4 De fábrica (DESACTIVADO)

Información del sistema (solo lectura)

ⓘ **Nota:** Proporcionado solo para información (solo lectura). Los valores en estas secciones no pueden ser modificados por el Instalador.

[976] - Versión de archivo de configuración de radio

Este valor es el tipo de configuración predeterminada del radio celular. Es necesario para realizar actualizaciones de firmware del radio a través de la red celular.

[977] - Proveedor de red celular - Código MCC/MNC

El código de país móvil y el código de la red móvil que utiliza el radio para acceder a la red se muestran en esta sección. Esta entrada muestra el proveedor y la región de la red celular.

[978] - Tipo de red celular

Opción	Tipo de red	Protocolo de red	Opción	Tipo de red	Protocolo de red
00	GPRS	2G	04	LTE	Ethernet solamente
01	EDGE	2G	05	LTE Avanzado	LTE
02	WCDMA	3G	06	CDMA	LTE AVANZADO
03	HSDPA	CDMA	07	EVDO	WCDMA

[979] - Red celular CSQ

Esta entrada indica la intensidad de señal de recepción y la tasa de errores de bits (3G) o calidad de la señal (LTE).

[980] - Códigos de restablecimiento de radio

Los valores en esta sección ofrecen un historial de la actividad de inicio del radio celular. Puede usar estas entradas para solucionar problemas cuando investiga la conectividad celular.

[981] - Tipo de radio

[982] - Versión de firmware de la radio

La versión de firmware del radio es necesaria para fines de identificación y cuando se realizan actualizaciones de firmware del radio.

[983] - Sección de diagnóstico de actualización del firmware

Las actualizaciones de firmware para el panel y el comunicador mismo pueden hacerse desde el comunicador.

Tabla 41: Descripciones de Código de respuesta y Acciones correspondientes

Código de respuesta	Descripción de Código de respuesta	Acción correspondiente
Archivo incorrecto		
00	La verificación de la versión falló	Contacte con el soporte técnico de DSC, describa la acción intentada con el sistema y suminístreles el código de respuesta en la sección [983].
01	Incompatibilidad de tipo de imagen	
02	Incompatibilidad de tipo de dispositivo	
03	Incompatibilidad de tipo de hardware	
04	Incompatibilidad de variante general	
05	Longitud incorrecta del encabezado de firmware	
Panel ocupado		
20	Actualización de sistema pendiente –El panel está armado	Desarme el panel para continuar con el proceso de actualización del firmware del sistema.
21	Actualización de sistema pendiente –Problema de CA (Cualquier problema de CA; dispositivo/módulo)	Resuelva el problema de CA para continuar con el proceso de actualización del firmware del sistema.
22	Actualización de sistema pendiente –Batería baja (Cualquier problema de batería baja; dispositivo/módulo)	Resuelva el problema de batería baja para continuar con el proceso de actualización del firmware del sistema.
25	Actualización del sistema pendiente –Comunicación en curso	Reintente en unos minutos; si el problema persiste, contacte con el soporte técnico de DSC.
Cambio de secuencia de actualización del firmware		
A0	Actualización del firmware del sistema correcta	Ninguna

Tabla 41: Descripciones de Código de respuesta y Acciones correspondientes

Código de respuesta	Descripción de Código de respuesta	Acción correspondiente
A1	Falla de actualización del firmware del sistema	Por lo menos un módulo no fue actualizado. Use DLS para aplicar nuevamente el firmware al módulo no actualizado.
A2	Falla de actualización del firmware del sistema - no se encontró módulo	Por lo menos un módulo no estaba respondiendo durante la actualización del firmware. Asegúrese de que todos los módulos registrados estén conectados físicamente y alimentados.
AA	Comienza la transferencia de firmware del dispositivo	Ninguna
AB	Comienza la actualización del módulo del firmware del dispositivo	Ninguna
CA	Falla general en la transferencia de firmware del dispositivo	Contacte con el soporte técnico de DSC, describa la acción intentada con el sistema y suminístreles el código de respuesta en la sección [983].
Estado de la actualización del firmware		
C0	Sistema listo para actualizarse	Ninguna
C1	Petición de cancelación de actualización del sistema recibida	El sistema ha recibido una petición de cancelación de la actualización de DLS.
C2	Inicio de actualización del sistema	Ninguna
Rechazo de pedido de descarga de firmware		
E0	Reservado	
E1		
E2		
E3		
E4		
E5	Actualización remota de firmware deshabilitada	Habilite la actualización remota del firmware en el comunicador para realizar la actualización remota de firmware del sistema.
Estados de actualización de estado local		

Tabla 41: Descripciones de Código de respuesta y Acciones correspondientes

Código de respuesta	Descripción de Código de respuesta	Acción correspondiente
FE	Archivo de firmware vacío	Ninguna acción requerida. El comunicador no tiene actualmente ningún archivo de firmware.
FD	Descarga de firmware en curso	Ninguna acción requerida. El comunicador está descargando actualmente firmware.

La tabla muestra los códigos del indicador de actualización del firmware y el significado de cada código. El comunicador puede actualizar el panel y el firmware del comunicador. Las actualizaciones se pueden hacer desde el comunicador. Esta sección no proporciona información específica como por ejemplo si la imagen todavía está almacenada o se borró debido al código de cancelación.

[984] - Estado del comunicador

Las secciones del estado del comunicador proporcionan al instalador el estado de la funcionalidad, de la preparación operativa y las fallas del comunicador.

El estado del comunicador se visualiza como un código hexadecimal de 6 dígitos. El código varía entre 00000F y 2220CF, aunque no todos los números en este rango están asignados. Cada uno de los 6 dígitos representa un indicador de estado o de avería como se indica a continuación:

1. Dígitos 1 y 2: Los indicadores de la fuerza de la señal muestran la presencia/fuerza de la radio celular. Tabla 42 para obtener una lista de posibles valores
2. Dígito 3: El indicador de red, indica el estado operativo de la red. Tabla 43 para obtener una lista de posibles valores.
3. Dígitos 4 y 5: El indicador de problema muestra el tipo de problema en el comunicador o los módulos registrados y conectados con el comunicador.Tabla 44 para obtener una lista de valores posibles.
4. Dígito 6: Reservado, se muestra como ‘F’ o ‘-’.

Por ejemplo, un valor de 11002F significa:

11 - La fuerza de señal es excelente

0 - No hay problemas de red

02 - Avería de supervisión del panel con el comunicador

El código de estado correspondiente a la intensidad de la señal de radio, sus problemas típicos, causas posibles e instrucciones para la solución de problemas se muestran en las siguientes tablas.

Tabla 42: Fuerza de señal de radio - Dígitos 1 y 2

Intensidad de señal	Nivel CSQ	Señal Indicador 1	Señal Indicador 2	Nivel de señal [dBm]	Nivel de la señal Estado	Acción requerida
Sin señal	0	0	0	-108,8	malo	Verifique todas las conexiones de antena. Confirmar que el servicio celular está activo en el área. Reubique el Panel o instale la antena externa.
1 Bar	1 - 4	0	2	-108 ~ -103	débil	Reubique el panel o instale la antena externa si el LED amarillo de problema parpadea 5 veces.
2 barras	5 - 6	0	1	-102 ~ --99	débil	
3 barras	7 - 10	2	1	-98 ~ -91	fuerte	La ubicación está OK. La fuerza de señal del celular es mayor que CSQ 7.
4 barras	11 - 13	2	1	-90 ~ -85	fuerte	
5 barras	14 +	1	1	-84 y mayor	excelente	

Tabla 43: Indicador de red – Dígito 3

Valor del indicador de red	Significa
APAGADO	Sin problemas en la red
ENCENDIDO	Cable Ethernet desconectado DHCP Ethernet falló
Parpadeo	Transmisión de entrada Transmisión de salida Transmisión de entrada

Tabla 44: Indicador de problemas - Dígitos 4 y 5

Indicación de problema	Dígito del indicador de problemas	Causas posibles	Descripción del problema y posibles soluciones
Sin indicación		Sin energía	Para corregir este problema, realice las siguientes comprobaciones: • Verifique las conexiones de energía entre el panel y el comunicador. • Verifique las conexiones de cable PC-link entre el panel y el comunicador.
LED amarillo fijo		Sin señal	Para corregir este problema, realice las siguientes comprobaciones: • Confirme que el servicio celular esté activo en el área. • Compruebe que el cable de conexión de la antena se conecte en forma segura a la radio. • Si se está usando una antena externa, verifique que se atornille firmemente al conector del cable de la antena. • Si se está usando una antena externa, verifique si hay señales de daño o de circuito abierto/en corto.
El LED de problema parpadea dos veces	02	Problema de supervisión del panel	Para corregir este problema, realice las siguientes comprobaciones: • Verifique que la opción conmutable [5] de la sección [382] esté ENCENDIDA (el comunicador alterno está habilitado). • Verifique las conexiones de cable PC-link entre el panel y el comunicador.

Tabla 44: Indicador de problemas - Dígitos 4 y 5

Indicación de problema	Dígito del indicador de problemas	Causas posibles	Descripción del problema y posibles soluciones
El LED amarillo parpadea 5 veces	05	Problema de celular	Para corregir este problema, realice las siguientes comprobaciones: • Verifique que la red celular esté activa en el área. • Verifique todas las conexiones de antena. • Compruebe que la potencia de radio promedio sea CSQ 5 o superior. • Compruebe que la tarjeta SIM esté insertada correctamente en el soporte correspondiente. • Verifique que la tarjeta SIM esté activa. Esto puede demorar hasta 24 horas después de la instalación. Si problema persiste, reposicione el panel y el comunicador o instale un kit de extensión de la antena externa.

Tabla 44: Indicador de problemas - Dígitos 4 y 5

Indicación de problema	Dígito del indicador de problemas	Causas posibles	Descripción del problema y posibles soluciones
El LED amarillo parpadea 6 veces	06	Problema de Ethernet	Para corregir este problema, realice las siguientes comprobaciones: • Consulte a su proveedor de servicios de Internet para confirmar que el servicio de Internet esté activo en el área. • Compruebe que el cable Ethernet se conecte firmemente en el conector RJ45 del comunicador y del hub/router/switch. • Verifique que la luz de enlace en el hub/router/switch esté encendida. Si la luz de enlace está apagada, encienda el hub/swtich/router. • Si está usando DCHP, consulte la sección [851][992] para obtener una dirección IP válida. Si no hay una dirección IP, póngase en contacto con el administrador de la red. Si el problema persiste, sustituya el cable de Ethernet y el conector RJ45.

Tabla 44: Indicador de problemas - Dígitos 4 y 5

Indicación de problema	Dígito del indicador de problemas	Causas posibles	Descripción del problema y posibles soluciones
El LED amarillo parpadea 7 veces	07	Receptor no disponible	Para corregir este problema, realice las siguientes comprobaciones: • Compruebe que el cable de Ethernet esté conectado a Internet. • Si está utilizando una dirección IP estática, asegúrese de que la puerta de enlace y la máscara de subred se hayan ingresado correctamente. • Si la red tiene un firewall, compruebe que los puertos salientes (Puertos 3065 y 3060 UDP de fábrica) estén abiertos. • Compruebe que todos los receptores tengan programación de DHCP o que tengan la dirección IP y el número de puerto correctos. • Compruebe que el nombre del punto de acceso (, APN) proporcionado por el proveedor de servicios celulares coincida con los APN del receptor celular. • Si está usando el modo común, y solo se inicializa una ruta mientras que la otra no tiene éxito, genere una transmisión de prueba manual a través de ambas rutas o apague y encienda el comunicador para recuperar el problema de “Receptor no disponible”.
El LED amarillo parpadea 8 veces	08	Avería de supervisión del receptor	Este problema indica que la supervisión está habilitada pero que la unidad no puede comunicarse con el receptor. si esta problema persiste, póngase en contacto con la estación central.

Tabla 44: Indicador de problemas - Dígitos 4 y 5

Indicación de problema	Dígito del indicador de problemas	Causas posibles	Descripción del problema y posibles soluciones
El LED amarillo parpadea 9 veces	09	Avería FTC	Este problema indica que se han agotado todos los intentos de comunicación a todos los receptores programados para eventos generados por el comunicador. Para corregir este problema, reinicie el sistema. Si el problema persiste, póngase en contacto con su distribuidor.
El LED amarillo parpadea 12 veces	0C	Problema de configuración del módulo	Este problema indica que la sección [021] código de cuenta del sistema o las secciones [101]; [111]; [201] y [211] código de cuenta del receptor, no se han programado. Para corregir este problema, ingrese un código de cuenta válido en estas secciones.
Todos los LED parpadean en forma conjunta		Falló el cargador de arranque	Para corregir este problema, desconecte la alimentación del comunicador y luego vuelva a conectar la alimentación al comunicador.
Los LED rojo y amarillo parpadean en forma conjunta		Secuencia de inicialización	Este problema indica que el comunicador se está inicializando. Espere a que el comunicador establezca una conexión con todos los receptores programados. Este proceso puede tardar varios minutos para completarse.
Solo los LED verdes están parpadeando		Puente estándar de hardware	Este problema indica que el puente estándar de hardware está instalado y debe ser retirado.
Los LED verdes parpadean alternadamente		Restauración de radio o Inicialización de radio	Si este problema persiste y los LED amarillos parpadean 5 veces, confirme que la tarjeta SIM esté activa.

[985] - Estado de inicialización de la radio

El estado de la inicialización de radio indica el estado de la comunicación por radio. Se visualiza como una opción conmutable de 8 dígitos, con cada dígito indicando una tarea en el proceso de inicialización.

1. Activación de radio

2. Recepción de SMS desde C24 Communications
3. Reinicio de radio
4. Radio acoplado a la red
5. Receptor 1 iniciado
6. Receptor 2 iniciado
7. Receptor 3 iniciado
8. Receptor 4 iniciado

Por ejemplo, el código de estado de inicialización de radio 12-45 --- indica que la radio se activó, recibió la señal SMS desde C24 Communications, está acoplada a la red, y el receptor 1 se inició. Este código se actualizaría a 12-45678 cuando se inicializan los receptores 2, 3, y 4.

Si el código de estado de inicialización de radio no indica ningún problema, continúe con la instalación de acuerdo con este manual. Si se reportaran problemas, reinicie el proceso de inicialización. Si esta acción no soluciona el problema, remítase a la sección de Solución de Problemas en este manual.

La siguiente tabla muestra la posición de cada dígito en el código de estado y el valor de cada dígito y su significado asignado en el código de ocho dígitos:

Tabla 45: Estado de Inicialización de Radio - 1-8 bits finalizado

Bit	1	2	3	4	5	6	7	8
No completado								
Completado	1	2	3	4	5	6	7	8

[986] - Opción 4

[1] Apagado remoto De fábrica (DESACTIVADO)

[987] - Versión de idioma

Esta sección muestra la versión del idioma actual del comunicador.

[988] - IP del DNS 1

Esta sección muestra la dirección IP del Servidor DNS 1. Es útil cuando la unidad está configurada para DHCP y se necesita la dirección IP asignada al dispositivo por el servidor DHCP. Este valor es programado en la sección [007] o asignado por DHCP.

[989] - IP del DNS 2

Esta Sección exhibirá la dirección IP del Servidor DNS 2. Esto es útil cuando la unidad está configurada para DHCP y la dirección IP

asignada al dispositivo por el servidor DHCP es necesaria. Este valor se programa en la sección [008] o se asigna por

DHCP.

[990] - Versión del cargador de inicio

Esta sección muestra la versión actual del cargador de inicio del comunicador.

[991] - Versión de firmware

Esta sección muestra la versión del firmware actual del dispositivo. Actualice las planillas con la nueva versión después de completar la actualización de Flash.

[992] - Dirección IP de Ethernet

Esta sección muestra la dirección IP de la conexión Ethernet. Este valor se programa en la Sección [001] o lo asigna DHCP.

[993] Dirección IP de la pasarela de Ethernet

Esta sección muestra la dirección IP de la conexión Ethernet. Este valor se programa en la Sección [001] o lo asigna DHCP.

[994] - Dirección IP de celular

Esta sección muestra la dirección IP dinámica actual asignada por DHCP a la conexión celular.

ⓘ **Nota:** La conexión celular sólo utiliza DHCP (IP Dinámica). La dirección IP celular siempre es suministrada por la red celular (es decir, no programable).

[995] - Número SIM

Esta sección muestra el número del Módulo de Identidad del Suscriptor (SIM) de la tarjeta SIM instalada en el comunicador. El formato es: Identificador Principal de la Industria (2 dígitos); Código del País para Celular (2 o 3 dígitos); Código de Red para Celular (2 - 3 dígitos); Número Exclusivo (10 - 12 dígitos) y Suma de verificación (1 dígito). El rango de números SIM válidos es: 18 - 21 números. Este número está impreso en la tarjeta SIM y en el exterior de la caja del comunicador.

ⓘ **Nota:** El dígito de suma de comprobación se omite en los números de Tarjeta SIM de 19 dígitos.

[996] - Número de teléfono celular

Esta sección muestra el número de teléfono celular de la SIM. Este número de teléfono es exigido por el Instalador para la actualización remota de DLS y de firmware (flash).

[997] - Número IMEI

Esta sección exhibirá la Identidad Internacional de Equipo Móvil (IMEI) de 15 dígitos de la radio. El formato es: Identificador de Cuerpo de Informe (2 dígitos); Número de asignación (4 dígitos); Código del Conjunto Final (2 dígitos); Número de Serie (6 dígitos) y un dígito de verificación.

[998] - Dirección MAC

Esta sección exhibirá el número exclusivo hexadecimal de 12 dígitos, asignado como la dirección Media Access Control (MAC) [Control de Acceso de Media] del dispositivo.

[999] - Configuración de fábrica del comunicador

De fábrica: (99)

Los valores de fábrica actualizan la unidad después de cambios y también lleva al comunicador de regreso al estado de fábrica.

00: Módulo de fábrica. Todas las secciones de programación en el módulo se revertirán a los ajustes de fábrica. Esto borra la programación existente de la unidad.

55: Reinicio. El módulo del comunicador de alarma celular se reinicia. Esta opción es equivalente a la operación de apagar/encender el comunicador de alarma celular.

[860] Mostrar número de ranura del teclado

En esta sección de solo lectura se visualiza el número de ranura de 2 dígitos del teclado utilizado.

[861]-[892] Programación del teclado

Ingrese la sección [861] a [892] para configurar los teclados 1 a 32. Para la información sobre la programación del teclado, consulte la hoja de instalación suministrada con el teclado.

ⓘ **Nota:** EN Para instalaciones que cumplen con la norma EN50131 [861][021], las opciones 1 y 2 deben estar deshabilitadas.

[899] Programación de plantilla

La programación de la plantilla permite programar rápidamente las funciones mínimas requeridas para la operación básica. Esta sección se utiliza para ver las opciones actuales de programación de la plantilla y para definir ciertos parámetros del sistema. Pulse la tecla (#) para aceptar el valor visualizado y avanzar a la opción siguiente. Las siguientes opciones están disponibles:

- Códigos de plantilla de 5 dígitos Muestra el código de programación de la plantilla de 5 dígitos actual. 00000). Cada dígito en el código selecciona un conjunto de opciones de programación predefinidas, como se describe a continuación:
    - Dígito 1 – opciones de definición de zona 1-8
    - Dígito 2 – opciones de EOL del sistema
    - Dígito 3 – opciones de comunicaciones de controlador de alarma
    - Dígito 4 – configuraciones del código de informe
    - Dígito 5 – opciones de conexión de DLS
- Número de teléfono de la estación central El número de teléfono usado para entrar en contacto con la estación de monitoreo central (límite de 32 caracteres).
- Código de cuenta de la estación central: El código de cuenta usado en la sección de programación [310]. Esta es una entrada de 4 o 6 dígitos.
- Código de cuenta de la partición Utilizado para identificar eventos específicos de la partición. Los 4 dígitos se deben ingresar en orden para completar la entrada.
- Este código de cuenta se ingresa en la sección de programación [310][001].
- Código de acceso de DLS: El código de acceso de DLS de 6 dígitos usado en la sección de programación [403].
- Retardo de entrada de la partición 1: La duración del retardo de entrada de 3 dígitos para la partición 1, en segundos, usado en la programación [005][001] opción 1.
- Retardo de salida de Partición 1: La duración del retardo de salida de 3 dígitos para la partición 1, en segundos, usado en la sección de programación [005][001] opción 3.
- Código de instalador: el código de acceso del instalador de 4, 6 o 8 dígitos usado en la sección de programación [006][001].

Para más información sobre la programación de la plantilla, consulte Tablas de programación de plantilla.

Información del sistemas

[900] Información del sistema

[000] – Versión del panel de control

Esta sección de solo lectura contiene el número de modelo, la versión de software, la revisión del hardware y el número de serie del controlador de alarma. Por ejemplo, una entrada de 1234 se lee como versión 12.34.

[001]-[524] – Información del módulo

Esta sección de solo lectura se utiliza para ver el número de modelo, la versión del software, la revisión del hardware de los módulos asociados en el sistema de alarma.

Para ver la información para un módulo específico, desplácese a la sección correspondiente:

[001]-[032] Teclados

[101]-[130] Módulo de expansión de 8 zonas

[201]-[216] Módulo de expansión de 8 salidas

[301] -[330] Módulo de expansión de 8 zonas

[460] Comunicador alterno

[461] Módulo HSM2Host

[481] Módulo de audio bidireccional

[501]-[504] Módulo de fuente de alimentación 1 A

[521]-[524] Módulos de salida de alta corriente 1-4

[551]-[554] Fuente de alimentación 3 A

[601]-[616] Repetidor Corbus

[901] Habilitar/deshabilitar modo de prueba de paso del instalador

Este modo prueba la operación de cada detector en el sistema. Ingrese la sección [901] para iniciar una prueba de paso. Mientras se encuentra en el modo de Prueba de paso, los LED Listo, Armado y Problema en el teclado destellan para indicar que la prueba está activa. Cuando una zona se dispara durante la prueba, suena un tono de 2 segundos en todos los teclados del sistema para indicar que la zona está trabajando correctamente.

Después de 10 minutos sin actividad de la zona, el sistema de alarma emite 5 pitidos cada 10 segundos desde todos los teclados. Después de otros 5 minutos de inactividad, la prueba de paso termina automáticamente.

Para salir manualmente del modo de prueba de paso, ingrese [901] nuevamente.

Programación del módulo

Use esta sección para agregar, quitar y confirmar los módulos siguientes:

- Teclados, consulte Dispositivos compatibles.
- Módulo de expansión de 8 zonas (HSM2108)
- Módulo expansor de 8 salidas (HSM2208)
- Fuente de alimentación (HSM2300)
- Fuente de alimentación de 4 salidas (HSM2204)
- Transmisor-receptor inalámbrico (HSM2HOSTx)
- Módulo de verificación de audio (HSM2955)
- Módulo de expansión de zonas (HSM3408)
    - Módulo de fuente de alimentación (HSM3350)
    - Módulo de repetidor Corbus (HSM3204CX)

Una vez que están agregados, los módulos son supervisados por el sistema.

[902] Agregar/quitar módulos

Los módulos pueden registrarse manual o automáticamente. En cualquier caso, el número de serie del dispositivo se utiliza como identificador.

Seleccione una de las opciones de registro que se describen a continuación.

[000] – Registro automático de módulos

Cuando se selecciona este modo, el sistema de alarma registra automáticamente todos los módulos conectados con el Corbus. El número total de módulos registrados actualmente se visualiza en el teclado numérico.

- Ingrese la subsección [000] para comenzar el registro automático de todos los módulos nuevos. La pantalla de registro automático mostrará lo siguiente:
    - KP = Cantidad de módulos de tipo teclado

- IO = Cantidad de módulos de tipo zona y salida
- M = Número de módulos de otro tipo

Los dispositivos se asignan a la siguiente ranura disponible. La asignación de la ranura se puede modificar usando las subsecciones [002] y [003].

[001] – Registrar módulos

Para registrar módulos individualmente:

1. Ingrese la sección de programación [902][001].
2. Cuando se le solicite, ingrese el número de serie del módulo que se encuentra en la PCB. Si se usa un número de serie no válido, sonará un tono de error.
3. Para cancelar el registro de un módulo, pulse [#].

[002] – Asignación de ranura de módulo

Esta sección se utiliza para cambiar el número de ranura en la cual se registra un módulo. Para cambiar el número de ranura:

1. Ingrese la sección de programación [902][002].
2. Ingrese el número de serie del módulo.
3. Cuando se le solicite, ingrese el nuevo número de ranura de dos dígitos. La asignación anterior de ranura se sustituye por la nueva. Si se ingresa un número de ranura no válido, sonará un tono de error.

[0003] – Editar asignación de ranura de módulo

Al igual que [002], esta sección también se utiliza para cambiar el número de ranura de un módulo. Con esta opción, sin embargo, no se requiere el número de serie. Para cambiar el número de ranura:

1. Ingrese la sección de programación [902][002].
2. Use las teclas de desplazamiento para ubicar el módulo y después pulse [*] para seleccionarlo.
3. Ingrese el nuevo número de ranura de dos dígitos. La asignación anterior de ranura se sustituye por la nueva. Si se ingresa un número de ranura no válido, sonará un tono de error.

Eliminación de módulos

Las secciones siguientes se utilizan para quitar módulos del sistema:

[101] – Teclados

[102] – Módulos del expansor de 8 zonas

[103] – Módulos del expansor de 8 salidas

[104] – Módulo del expansor de 8 zonas de HSM3408

[106] – HSM2Host

[108] – HSM2955

[109] – Fuente de alimentación

[110] – 4 salidas de alta corriente

[111] - Módulo de fuente de alimentación de 3 A

[112] - Módulo de repetidor Corbus

1. Después de ingresar en la sección [902], desplácese al tipo de módulo que desea eliminar (101-112).
2. Pulse [*] para seleccionar el tipo de módulo y desplácese al módulo específico que desea eliminar.
3. Pulse [*] para seleccionar el módulo y después, cuando se le solicite, pulse [*] otra vez para eliminarlo.

[903] Confirmar módulos

Las secciones siguientes se usan para confirmar el registro de módulos individuales, de sus números de serie y de ranura, y para ubicarlos físicamente:

[000] – Ver todos los módulos

[101] – Teclados

[102] – Módulos del expansor de 8 zonas

[103] – Módulos del expansor de 8 salidas

[104] - Módulo del expansor de 8 E/S

[106] – HSM2Host

[108] – HSM2955

[109] – Fuente de alimentación

[110] – 4 salidas de alta corriente

[111] - Módulo de fuente de alimentación de 3 A

[113] - Módulo de repetidor Corbus

Para confirmar un módulo:

1. Ingrese en la sección [903]>[000] para ver todos los módulos registrados o desplácese al tipo de módulo que desea confirmar (101-113).

2. Pulse [*] para seleccionar el tipo de módulo y desplácese al módulo específico que desea confirmar. Pulse [*] para entrar al modo de confirmación. El número de serie del módulo y el número de ranura se visualizan en el teclado numérico y los LED de estado del dispositivo destellan. Esto continúa hasta que sale del modo de confirmación para el dispositivo mediante la tecla [#].

   ⓘ **Nota:** Teclado en blanco (sección [016], opción 3) debe estar deshabilitado para confirmar los teclados.

Pruebas

[904] Prueba de colocación inalámbrica

Esta prueba se utiliza para determinar el estatus de la señal RF para los dispositivos inalámbricos y se puede realizar en un teclado del sistema o en el dispositivo individual. Estas instrucciones pertenecen a la prueba en el teclado. Para instrucciones sobre la prueba de colocación en el dispositivo, consulte la hoja de instalación incluida con el equipo inalámbrico.

Los modos de prueba siguientes están disponibles:

[001]-[248] Zonas de prueba de colocación 1-248

Probar los dispositivos inalámbricos individualmente por zona.

[521]-[528] Prueba de colocación de repetidores 1-8

Probar cada repetidor inalámbrico registrado.

[551]-[566] Prueba de colocación de sirenas 1-16

Probar cada sirena inalámbrica registrada.

[601]-[632] Prueba de colocación de llaves inalámbricas 1-32

Probar llaves inalámbricas individuales. Una vez en esta sección, pulse un botón en la llave inalámbrica para comenzar la prueba.

[701]-[716] Prueba de colocación de teclados inalámbricos 1-16

Probar cada teclado inalámbrico registrado.

Se proporcionan dos resultados de prueba:

- 24 horas: Resultados del estado promedio de la señal recibidos durante un período de 24 horas.
- Ahora: Resultados del estatus de la señal de la prueba actual.

Puede visualizarse los indicadores de estado siguientes:

Tabla 46: Tabla 5 Indicaciones de estado del dispositivo inalámbrico

Teclado	Estado
Fuerte	Potencia de la señal fuerte
Bueno	Potencia de la señal buena
Malo	Potencia de la señal baja
Unidireccional	El dispositivo solo está funcionando en modo unidireccional. El panel de alarma no puede configurar o controlar el dispositivo
Sin prueba	Visualizado como el resultado de Ahora si no se realizó ninguna prueba
Ninguno	Visualizado siempre como el resultado de 24 horas al probar llaves inalámbricas

Diagnósticos

La función de Diagnósticos proporciona una medición en tiempo real del voltaje, la corriente y el estado de la batería para el panel de alarma y los dispositivos a través del teclado del sistema. Esta información se puede utilizar en lugar de un multímetro para solucionar los problemas del panel y del módulo. Para ver mediciones específicas, desplácese a la sección correspondiente:

[000] Panel

[001] Corriente/voltaje de entrada de CC

[002] Voltaje de la batería, corriente/voltaje de carga de la batería, voltaje de descarga de la batería

[003] Corriente/voltaje de alimentación auxiliar

[004] Corriente/voltaje de alimentación de bus

[005] Corriente/voltaje de la sirena principal

[006] Resistencia de zona-Zona 1-8

[001]-[132] Teclado 1-32

[001] Voltaje de alimentación de bus

[002] E/S 1-Resistencia de zona XXX, donde XXX es el número de zona

[101]-[115] HSM2108 Expansor de zona

[001] Voltaje de alimentación de bus

[002] Corriente/voltaje de alimentación auxiliar

[003] Resistencia de E/S 1-8 - Zonas 1-8

[301]-[330] Expansor de 8 E/S

[001] Resistencia de zona - Zonas 1-8

[501]-[504] Fuente de alimentación de 1 A

[001] Corriente/voltaje de la batería

[521]-[524] Fuente de alimentación de 1A con 4 salidas

[001] Corriente/voltaje de la batería

[551]-[554] Fuente de alimentación de 3 A

[001] Entrada de CC

[002] Voltaje de la batería, corriente/voltaje de carga de la batería, voltaje de descarga de la batería

[003] Voltaje de la batería, corriente/voltaje de carga de la batería, voltaje de descarga de la batería

[004] Voltaje de alimentación de bus

[005] Corriente/voltaje de alimentación auxiliar1

[006] Corriente/voltaje de alimentación auxiliar2

[601]-[616] Repetidor Corbus

[001] Entrada de CC

[002] Voltaje de la batería, corriente/voltaje de carga de la batería, voltaje de descarga de la batería

[003] Voltaje de alimentación de bus

[004] Corriente/voltaje de salida de bus

[005] Corriente/voltaje de alimentación auxiliar

[912] Prueba de observación

Esta función se utiliza para diagnosticar falsas alarmas. Después de que ha ocurrido una falsa alarma en una zona, el modo Prueba de observación impide cualquier condición de alarma audible o informe adicional de falsa alarma. En la memoria de eventos se almacena un registro de la falsa alarma con fines de diagnóstico.

[000] – Duración de la prueba de observación

Esta opción se utiliza para programar el tiempo que el sistema permanece en la prueba de observación. El valor de fábrica es 14 días.

[001]-[248] Prueba de observación de zona

La prueba de observación puede realizarse en zonas individuales. La zona permanece en prueba de observación, independientemente del estado del sistema, hasta que haya expirado el temporizador de la prueba de observación. Si el sistema se arma cuando expira el temporizador, las zonas se retiran de la prueba de observación cuando se desarma el sistema.

No se realiza ninguna comunicación de eventos desde una zona en prueba de observación, a excepción de los eventos de batería baja y reinicio de batería baja, y las fallas generadas por baja sensibilidad en un detector de humo.

Un mensaje que indica que la zona está en prueba de observación se visualiza al desplazarse a la izquierda o a la derecha en el menú del teclado desarmado base.

ⓘ **Nota:** La prueba de observación no se aplica a eventos de detector de temperatura si está habilitada.

[982] Configuración de batería

[000] – Configuración de batería del panel

01 – Cuando está deshabilitada, la batería del panel se carga a 400 mA. Cuando está habilitada, la batería del panel se carga a 700 mA.

[010] – Batería de salida de alta corriente

Habilita y deshabilita la opción de carga de batería de alta corriente para el HSM2204 1-4.

[020] - Batería de fuente de alimentación de 1 A

Habilita y deshabilita la opción de carga de batería de alta corriente para HSM2300 1-4.

[030] - Repetidor Corbus

Habilita y deshabilita la opción de carga de batería de alta corriente para HSM3204CX 1-16.

[040] – Fuente de alimentación de 3 A

Habilita y deshabilita la opción de carga de batería de alta corriente para HSM3350 1-4.

La opción de conmutación 1 habilita la carga de alta corriente para la batería 1.

La opción de conmutación 2 habilita la carga de alta corriente para la batería 2.

La opción de conmutación 3 habilita o deshabilita la batería 2. El valor de fábrica es habilitado.

Predefinido

[989] Código maestro de fábrica

Esta sección se utiliza para regresar el código maestro al valor de fábrica. Después de ingresar a esta sección, ingrese el código del instalador y después 989.

[989][Código del Instalador][989] o [*].

ⓘ **Nota:** EN La característica solo está disponible para los modelos.

[990] Habilitar/deshabilitar bloqueo de instalador

Cuando se habilita esta opción, un instalador no puede realizar un retorno del hardware a la configuración de fábrica; los intentos de hacerlo se registran en la memoria de eventos.

Al encender el sistema de alarma, se proporciona una indicación audible del bloqueo del instalador (el relé de la línea de teléfono hace clic rápidamente). Aún es posible retornar el software a su configuración de fábrica mientras el bloqueo del instalador está habilitado.

[990][Código de instalador][990] o [*].

[991] Teclados de fábrica

Esta opción de programación se utiliza para retornar los teclados del sistema a las configuraciones predeterminadas de fábrica.

[901]-[932] – Teclados de fábrica 1-32

Esto restablece teclados individuales a los valores predeterminados de fábrica. Después de ingresar a esta sección, seleccione el teclado para restablecer a su configuración de fábrica, ingrese el código del instalador y después 991 (o pulse [*]).

[999] – Todos los teclados de fábrica

Esta sección restablece todos los teclados del sistema a los valores predeterminados de fábrica. Después de ingresar a esta sección, ingrese el código del instalador y después [*] o 991.

[993] Comunicador alterno de fábrica

Para restablecer el comunicador alterno a los valores predeterminados de fábrica, ingrese [993] [código del instalador][993 o *].

[996] Receptor inalámbrico de fábrica

Para restablecer el receptor inalámbrico HSM2HOST a los valores predeterminados de fábrica, ingrese [996][código del instalador][996 o *].

[998] Módulo de audio de fábrica

Para restablecer el módulo de audio HSM2955 a los valores predeterminados de fábrica, ingrese [998][código del instalador][998 o *].

[999] Sistema de fábrica

Para restablecer el controlador de alarma a los valores predeterminados de fábrica, ingrese [999] [código del instalador] [999 o *].

Planillas de programación

Programación de etiquetas

[000] Programación de etiquetas **Descripción en** [000] Selección de idioma											
[000] – Selección de idioma (decimal de 2 dígitos; de fábrica: 01)											
01	Inglés	06	Holandés	11	Sueco	16	Turco	22	Búlgaro	27	Serbio
02	Español	07	Polaco	12	Noruego	18	Croata	23	Letón	28	Estoniano
03	Portugués	08	Checo	13	Danés	19	Húngaro	24	Lituano	29	Esloveno
04	Francés	09	Finlandés	14	Hebreo	20	Rumano	25	Ucraniano		
05	Italiano	10	Alemán	15	Griego	21	Ruso	26	Eslovaco		

[000] [001] Etiquetas de la zona (2 x 14 caracteres) Descripción en [001]-[248] Etiquetas de zona		
001:	002:	003:
004:	005:	006:
007:	008:	009:
010:	011:	012:
013:	014:	015:
016:	017:	018:
019:	020:	021:
022:	023:	024:
025:	026:	027:
028:	029:	030:
031	032:	033:
034:	035:	036:
037:	038:	039:
040:	041:	042:
043:	044:	045:
046:	047:	048:
049:	050:	051:
052:	053:	054:
055:	056:	057:
058:	059:	060:
061:	062:	063:
064:	065:	066:
067:	068:	069:
070:	071:	072:
073:	074:	075:
076:	077:	078:
079:	080:	081:

082:	083:	084:
085:	086:	087:
088:	089:	090:
091:	092:	093:
094:	095:	096:
097:	098:	099:
100:	101:	102:
103:	104:	105:
106:	107:	108:
109:	110:	111:
112:	113:	114:
115:	116:	117:
118:	119:	120:
121:	122:	123:
124:	125:	126:
127:	128:	129:
130:	131:	132:
133:	134:	135:
136:	137:	138:
139:	140:	141:
142:	143:	144:
145:	146:	147:
148:	149:	150:
151:	152:	153:
154:	155:	156:
157:	158:	159:
160:	161:	162:
163:	164:	165:
166:	167:	168:
169:	170:	171:
172:	173:	174:
175:	176:	177:
178:	179:	180:
181:	182:	183:
184:	185:	186:
187:	188:	189:
190:	191:	192:
193:	194:	195:
196:	197:	198:
199:	200:	201:
202:	203:	204:

205:	206:	207:
208:	209:	210:
211:	212:	213:
214:	131:	215:
216:	217:	218:
219:	220:	221:
222:	223:	224:
225:	226:	227:
228:	229:	230:
231:	232:	233:
234:	235:	236:
237:	238:	239:
240:	241:	242:
243:	244:	245:
246:	247:	248:

[000]	064 – Mensaje de alarma de CO	(2 x 14 caracteres):
	065 – Mensaje de alarma de fuego	(2 x 14 caracteres):
	066 – Mensaje de evento de fallo de armar	(2 x 16 caracteres):
	067 – Alarma ante mensaje de evento de armado	(2 x 16 caracteres):
	100 – Etiqueta del sistema	(1 x 14 caracteres):
	101 – Etiqueta de Partición 1	(1 x 14 caracteres):
	102 – Etiqueta de Partición 2	(1 x 14 caracteres):
	103 – Etiqueta de Partición 3	(1 x 14 caracteres):
	104 – Etiqueta de Partición 4	(1 x 14 caracteres):
	105 – Etiqueta de Partición 5	(1 x 14 caracteres):
	106 – Etiqueta de Partición 6	(1 x 14 caracteres):
	107 – Etiqueta de Partición 7	(1 x 14 caracteres):
	108 – Etiqueta de Partición 8	(1 x 14 caracteres):
	109 – Etiqueta de Partición 9	(1 x 14 caracteres):
	110 – Etiqueta de Partición 10	(1 x 14 caracteres):
	111 – Etiqueta de Partición 11	(1 x 14 caracteres):
	112 – Etiqueta de Partición 12	(1 x 14 caracteres):
	113 – Etiqueta de Partición 13	(1 x 14 caracteres):
	114 – Etiqueta de Partición 14	(1 x 14 caracteres):
	115 – Etiqueta de Partición 15	(1 x 14 caracteres):

	116 – Etiqueta de Partición 16	(1 x 14 caracteres):
	117 – Etiqueta de Partición 17	(1 x 14 caracteres):
	118 – Etiqueta de Partición 18	(1 x 14 caracteres):
	119 – Etiqueta de Partición 19	(1 x 14 caracteres):
	120 – Etiqueta de Partición 20	(1 x 14 caracteres):
	121 – Etiqueta de Partición 21	(1 x 14 caracteres):
	122 – Etiqueta de Partición 22	(1 x 14 caracteres):
	123 – Etiqueta de Partición 23	(1 x 14 caracteres):
	124 – Etiqueta de Partición 24	(1 x 14 caracteres):
	125 – Etiqueta de Partición 25	(1 x 14 caracteres):
	126 – Etiqueta de Partición 26	(1 x 14 caracteres):
	127 – Etiqueta de Partición 27	(1 x 14 caracteres):
	128 – Etiqueta de Partición 28	(1 x 14 caracteres):
	129 – Etiqueta de Partición 29	(1 x 14 caracteres):
	130 – Etiqueta de Partición 30	(1 x 14 caracteres):
	131 – Etiqueta de Partición 31	(1 x 14 caracteres):
	132 – Etiqueta de Partición 32	(1 x 14 caracteres):
	201 – Etiquetas de salida de comando de partición 1	001 – Salida de comando 1 de partición 1:
	(2 x 14 caracteres)	002 – Salida de comando 1 de partición 2:
	Descripciones en [201]-[232] [001]-[004] Etiquetas de salida de comando de partición	003 – Salida de comando 3 de partición 1:
		004 – Salida de comando 4 de partición 1:
	202 – Etiquetas de salida de comando de partición 2	001 – Salida de comando 1 de partición 2:
	(2 x 14 caracteres)	002 – Salida de comando 2 de partición 2:
		003 – Salida de comando 3 de partición 2:
		004 – Salida de comando 4 de partición 2:
	203 – Etiquetas de salida de comando de partición 3	001 – Salida de comando 1 de partición 3:
	(2 x 14 caracteres)	002 – Salida de comando 2 de partición 3:
		003 – Salida de comando 3 de partición 3:
		004 – Salida de comando 4 de partición 3:
	204 – Etiquetas de salida de comando de partición 4	001 – Salida de comando 1 de partición 4:
	(2 x 14 caracteres)	002 – Salida de comando 2 de partición 4:

		003 – Salida de comando 3 de partición 4:
		004 – Salida de comando 4 de partición 4:
	205 – Etiquetas de salida de comando de partición 5	001 – Salida de comando 1 de partición 5:
	(2 x 14 caracteres)	002 – Salida de comando 2 de partición 5:
		003 – Salida de comando 3 de partición 5:
		004 – Salida de comando 4 de partición 5:
	206 – Etiquetas de salida de comando de partición 6	001 – Salida de comando 1 de partición 6:
	(2 x 14 caracteres)	002 – Salida de comando 2 de partición 6:
		003 – Salida de comando 3 de partición 6:
		004 – Salida de comando 4 de partición 6:
	207 – Etiquetas de salida de comando de partición 7	001 – Salida de comando 1 de partición 7:
	(2 x 14 caracteres)	002 – Salida de comando 2 de partición 7:
		003 – Salida de comando 3 de partición 7:
		004 – Salida de comando 4 de partición 7:
	208 – Etiquetas de salida de comando de partición 8	001 – Salida de comando 1 de partición 8:
	(2 x 14 caracteres)	002 – Salida de comando 2 de partición 8:
		003 – Salida de comando 3 de partición 8:
		004 – Salida de comando 4 de partición 8:
	208 – Etiquetas de salida de comando de partición 8	001 – Salida de comando 1 de partición 8:
	(2 x 14 caracteres)	002 – Salida de comando 2 de partición 8:
		003 – Salida de comando 3 de partición 8:
		004 – Salida de comando 4 de partición 8:
	209 – Etiquetas de salida de comando de partición 9	001 – Salida de comando 1 de partición 9:
	(2 x 14 caracteres)	002 – Salida de comando 2 de partición 9:
		003 – Salida de comando 3 de partición 9:
		004 – Salida de comando 4 de partición 9:
	210 – Etiquetas de salida de comando de partición 10	001 – Salida de comando 1 de partición 10:
	(2 x 14 caracteres)	002 – Salida de comando 2 de partición 10:
		003 – Salida de comando 3 de partición 10:
		004 – Salida de comando 4 de partición 10:

	211 – Etiquetas de salida de comando de partición 11	001 – Salida de comando 1 de partición 11:
	(2 x 14 caracteres)	002 – Salida de comando 2 de partición 11:
		003 – Salida de comando 3 de partición 11:
		004 – Salida de comando 4 de partición 11:
	212 – Etiquetas de salida de comando de partición 12	001 – Salida de comando 1 de partición 12:
	(2 x 14 caracteres)	002 – Salida de comando 2 de partición 12:
		003 – Salida de comando 3 de partición 12:
		004 – Salida de comando 4 de partición 12:
	213 – Etiquetas de salida de comando de partición 13	001 – Salida de comando 1 de partición 13:
	(2 x 14 caracteres)	002 – Salida de comando 2 de partición 13:
		003 – Salida de comando 3 de partición 13:
		004 – Salida de comando 4 de partición 13:
	214 – Etiquetas de salida de comando de partición 14	001 – Salida de comando 1 de partición 14:
	(2 x 14 caracteres)	002 – Salida de comando 2 de partición 14:
		003 – Salida de comando 3 de partición 14:
		004 – Salida de comando 4 de partición 14:
	215 – Etiquetas de salida de comando de partición 15	001 – Salida de comando 1 de partición 15:
	(2 x 14 caracteres)	002 – Salida de comando 2 de partición 15:
		003 – Salida de comando 3 de partición 15:
		004 – Salida de comando 4 de partición 15:
	216 – Etiquetas de salida de comando de partición 16	001 – Salida de comando 1 de partición 16:
	(2 x 14 caracteres)	002 – Salida de comando 2 de partición 16:
		003 – Salida de comando 3 de partición 16:
		004 – Salida de comando 4 de partición 16:
	217 – Etiquetas de salida de comando de partición 17	001 – Salida de comando 1 de partición 17:
	(2 x 14 caracteres)	002 – Salida de comando 2 de partición 17:
		003 – Salida de comando 3 de partición 17:
		004 – Salida de comando 4 de partición 17:
	218 – Etiquetas de salida de comando de partición 18	001 – Salida de comando 1 de partición 18:
	(2 x 14 caracteres)	002 – Salida de comando 2 de partición 18:

		003 – Salida de comando 3 de partición 18:
		004 – Salida de comando 4 de partición 18:
	219 – Etiquetas de salida de comando de partición 19	001 – Salida de comando 1 de partición 19:
	(2 x 14 caracteres)	002 – Salida de comando 2 de partición 19:
		003 – Salida de comando 3 de partición 19:
		004 – Salida de comando 4 de partición 19:
	220 – Etiquetas de salida de comando de partición 20	001 – Salida de comando 1 de partición 20:
	(2 x 14 caracteres)	002 – Salida de comando 2 de partición 20:
		003 – Salida de comando 3 de partición 20:
		004 – Salida de comando 4 de partición 20:
	221 – Etiquetas de salida de comando de partición 21	001 – Salida de comando 1 de partición 21:
	(2 x 14 caracteres)	002 – Salida de comando 2 de partición 21:
		003 – Salida de comando 3 de partición 21:
		004 – Salida de comando 4 de partición 21:
	222 – Etiquetas de salida de comando de partición 22	001 – Salida de comando 1 de partición 22:
	(2 x 14 caracteres)	002 – Salida de comando 2 de partición 22:
		003 – Salida de comando 3 de partición 22:
		004 – Salida de comando 4 de partición 22:
	223 – Etiquetas de salida de comando de partición 23	001 – Salida de comando 1 de partición 23:
	(2 x 14 caracteres)	002 – Salida de comando 2 de partición 23:
		003 – Salida de comando 3 de partición 23:
		004 – Salida de comando 4 de partición 23:
	224 – Etiquetas de salida de comando de partición 24	001 – Salida de comando 1 de partición 24:
	(2 x 14 caracteres)	002 – Salida de comando 2 de partición 24:
		003 – Salida de comando 3 de partición 24:
		004 – Salida de comando 4 de partición 24:
	225 – Etiquetas de salida de comando de partición 25	001 – Salida de comando 1 de partición 25:
	(2 x 14 caracteres)	002 – Salida de comando 2 de partición 25:
		003 – Salida de comando 3 de partición 25:
		004 – Salida de comando 4 de partición 25:

	226 – Etiquetas de salida de comando de partición 26	001 – Salida de comando 1 de partición 26:
	(2 x 14 caracteres)	002 – Salida de comando 2 de partición 26:
		003 – Salida de comando 3 de partición 26:
		004 – Salida de comando 4 de partición 26:
	227 – Etiquetas de salida de comando de partición 27	001 – Salida de comando 1 de partición 27:
	(2 x 14 caracteres)	002 – Salida de comando 2 de partición 27:
		003 – Salida de comando 3 de partición 27:
		004 – Salida de comando 4 de partición 27:
	228 – Etiquetas de salida de comando de partición 28	001 – Salida de comando 1 de partición 28:
	(2 x 14 caracteres)	002 – Salida de comando 2 de partición 28:
		003 – Salida de comando 3 de partición 28:
		004 – Salida de comando 4 de partición 28:
	229 – Etiquetas de salida de comando de partición 29	001 – Salida de comando 1 de partición 29:
	(2 x 14 caracteres)	002 – Salida de comando 2 de partición 29:
		003 – Salida de comando 3 de partición 29:
		004 – Salida de comando 4 de partición 29:
	230 – Etiquetas de salida de comando de partición 30	001 – Salida de comando 1 de partición 30:
	(2 x 14 caracteres)	002 – Salida de comando 2 de partición 30:
		003 – Salida de comando 3 de partición 30:
		004 – Salida de comando 4 de partición 30:
	231 – Etiquetas de salida de comando de partición 31	001 – Salida de comando 1 de partición 31:
	(2 x 14 caracteres)	002 – Salida de comando 2 de partición 31:
		003 – Salida de comando 3 de partición 31:
		004 – Salida de comando 4 de partición 31:
	232 – Etiquetas de salida de comando de partición 32	001 – Salida de comando 1 de partición 32:
	(2 x 14 caracteres)	002 – Salida de comando 2 de partición 32:
		003 – Salida de comando 3 de partición 32:
		004 – Salida de comando 4 de partición 32:
	601 – Etiqueta de programa 1 Descripciones en [601]-[604] Etiquetas de programa	(2 x 14 caracteres):
	602 – Etiqueta de programa 2	(2 x 14 caracteres):

	603 – Etiqueta de programa 3	(1 x 16 caracteres):
	604 – Etiqueta de programa 4	(1 x 16 caracteres):

[000]	**801 – Etiquetas de teclado (1 X 14 caracteres)** Descripción en [801] Etiquetas de teclado	
	001 – Etiqueta de teclado 1:	017 – Etiqueta de teclado 17:
	002 – Etiqueta de teclado 2:	018 – Etiqueta de teclado 18:
	003 – Etiqueta de teclado 3:	019 – Etiqueta de teclado 19:
	004 – Etiqueta de teclado 4:	020 – Etiqueta de teclado 20:
	005 – Etiqueta de teclado 5:	021 – Etiqueta de teclado 21:
	006 – Etiqueta de teclado 6:	022 – Etiqueta de teclado 22:
	007 – Etiqueta de teclado 7:	023 – Etiqueta de teclado 23:
	008 – Etiqueta de teclado 8:	024 – Etiqueta de teclado 24:
	009 – Etiqueta de teclado 9:	025 – Etiqueta de teclado 25:
	010 – Etiqueta de teclado 10:	026 – Etiqueta de teclado 26:
	011 – Etiqueta de teclado 11:	027 – Etiqueta de teclado 27:
	012 – Etiqueta de teclado 12:	028 – Etiqueta de teclado 28:
	013 – Etiqueta de teclado 13:	029 – Etiqueta de teclado 29:
	014 – Etiqueta de teclado 14:	030 – Etiqueta de teclado 30:
	015 – Etiqueta de teclado 15:	031 – Etiqueta de teclado 31:
	016 – Etiqueta de teclado 16:	032 – Etiqueta de teclado 32:
	802 – Etiqueta de expansor de zona HSM2108 Descripción en [803][001]-[016] Etiqueta del expansor de salidad de HSM2208	
	001 – Etiqueta de expansor de zona 1:	016 – Etiqueta de expansor de zona 16:
	002 – Etiqueta de expansor de zona 2:	017 – Etiqueta de expansor de zona 17:
	003 – Etiqueta de expansor de zona 3:	018 – Etiqueta de expansor de zona 18:
	004 – Etiqueta de expansor de zona 4:	019 – Etiqueta de expansor de zona 19:
	005 – Etiqueta de expansor de zona 5:	020 – Etiqueta de expansor de zona 20:
	006 – Etiqueta de expansor de zona 6:	021 – Etiqueta de expansor de zona 21:
	007 – Etiqueta de expansor de zona 7:	022 – Etiqueta de expansor de zona 22:
	008 – Etiqueta de expansor de zona 8:	023 – Etiqueta de expansor de zona 23:
	009 – Etiqueta de expansor de zona 9:	024 – Etiqueta de expansor de zona 24:
	010 – Etiqueta de expansor de zona 10:	025 – Etiqueta de expansor de zona 25:
	011 – Etiqueta de expansor de zona 11:	026 – Etiqueta de expansor de zona 26:
	012 – Etiqueta de expansor de zona 12:	027 – Etiqueta de expansor de zona 27:
	013 – Etiqueta de expansor de zona 13:	028 – Etiqueta de expansor de zona 28:

	014 – Etiqueta de expansor de zona 14:	029 – Etiqueta de expansor de zona 29:
	015 – Etiqueta de expansor de zona 15:	030 – Etiqueta de expansor de zona 30:
	803 – Etiqueta de expansor de salida HSM2208 (1 x 14 ASCII) Descripción en [803][001]-[016] Etiqueta del expansor de salidad de HSM2208	
	001 – Etiquetas de expansor 1 de salida:	009 – Etiquetas de expansor 9 de salida:
	002 – Etiquetas de expansor 2 de salida:	010 – Etiquetas de expansor 10 de salida:
	003 – Etiquetas de expansor 3 de salida:	011 – Etiquetas de expansor 11 de salida:
	004 – Etiquetas de expansor 4 de salida:	012 – Etiquetas de expansor 12 de salida:
	005 – Etiquetas de expansor 5 de salida:	013 – Etiquetas de expansor 13 de salida:
	006 – Etiquetas de expansor 6 de salida:	014 – Etiquetas de expansor 14 de salida:
	007 – Etiquetas de expansor 7 de salida:	015 – Etiquetas de expansor 15 de salida:
	008 – Etiquetas de expansor 8 de salida:	016 – Etiquetas de expansor 16 de salida:
	804 – Etiqueta de expansión de 8 E/S HSM3408 (1 X 14 ASCII) Descripción en [804][001]-[030] Etiqueta del expansor de 8 zonas de HSM3408	
	001 – Etiqueta de expansión 1 de 8 E/S:	016 – Etiqueta de expansión 16 de 8 E/S:
	002 – Etiqueta de expansión 2 de 8 E/S:	017 – Etiqueta de expansión 17 de 8 E/S:
	003 – Etiqueta de expansión 3 de 8 E/S:	018 – Etiqueta de expansión 18 de 8 E/S:
	004 – Etiqueta de expansión 4 de 8 E/S:	019 – Etiqueta de expansión 19 de 8 E/S:
	005 – Etiqueta de expansión 5 de 8 E/S:	020 – Etiqueta de expansión 20 de 8 E/S:
	006 – Etiqueta de expansión 6 de 8 E/S:	021 – Etiqueta de expansión 21 de 8 E/S:
	007 – Etiqueta de expansión 7 de 8 E/S:	022 – Etiqueta de expansión 22 de 8 E/S:
	008 – Etiqueta de expansión 8 de 8 E/S:	023 – Etiqueta de expansión 23 de 8 E/S:
	009 – Etiqueta de expansión 9 de 8 E/S:	024 – Etiqueta de expansión 24 de 8 E/S:
	010 – Etiqueta de expansión 10 de 8 E/S:	025 – Etiqueta de expansión 25 de 8 E/S:
	011 – Etiqueta de expansión 11 de 8 E/S:	026 – Etiqueta de expansión 26 de 8 E/S:
	012 – Etiqueta de expansión 12 de 8 E/S:	027 – Etiqueta de expansión 27 de 8 E/S:
	013 – Etiqueta de expansión 13 de 8 E/S:	028 – Etiqueta de expansión 28 de 8 E/S:
	014 – Etiqueta de expansión 14 de 8 E/S:	029 – Etiqueta de expansión 29 de 8 E/S:
	015 – Etiqueta de expansión 15 de 8 E/S:	030 – Etiqueta de expansión 30 de 8 E/S:

[000]	**806 – Etiqueta HSM2HOSTx (1 x 14 caracteres)** Descripción en [806] Etiqueta del transmisor-receptor PowerG HSM2HOSTx	
	808 – Etiqueta de módulo de audio HSM2955:	
	809 – Etiqueta de fuente de alimentación de HSM2300 (1 x 14 caracteres)	
	001 – Etiqueta de fuente de alimentación 1:	

	002 – Etiqueta de fuente de alimentación 2:	
	003 – Etiqueta de fuente de alimentación 3:	
	004 – Etiqueta de fuente de alimentación 4:	
	810 – Etiqueta de salida de alta corriente HSM2204 (1 x 14 caracteres) Descripción en [810][001]-[004] Etiqueta de fuente de salida de alta corriente de HS2204	
	001 – Etiqueta de fuente de salida de alta corriente 1:	
	002 – Etiqueta de fuente de salida de alta corriente 2:	
	003 – Etiqueta de fuente de salida de alta corriente 3:	
	004 – Etiqueta de fuente de salida de alta corriente 4:	
	811 – Etiqueta de fuente de alimentación HSM3350 de 3 A (1 x 14 caracteres)	
	001 – Etiqueta de fuente de alimentación 3 A 1:	
	002 – Etiqueta de fuente de alimentación 3 A 2:	
	003 – Etiqueta de fuente de alimentación 3 A 3:	
	004 – Etiqueta de fuente de alimentación 3 A 4:	
	812 – Etiqueta de repetidor Corbus HSM3204CX (1 x 14 caracteres):	
	001 – Etiqueta de repetidor Corbus 1:	
	002 – Etiqueta de repetidor Corbus 2:	
	003 – Etiqueta de repetidor Corbus 3:	
	004 – Etiqueta de repetidor Corbus 4:	
	005 – Etiqueta de repetidor Corbus 5:	
	006 – Etiqueta de repetidor Corbus 6:	
	007 – Etiqueta de repetidor Corbus 7:	
	008 – Etiqueta de repetidor Corbus 8:	
	009 – Etiqueta de repetidor Corbus 9:	

	010 – Etiqueta de repetidor Corbus 10:	
	011 – Etiqueta de repetidor Corbus 11:	
	012 – Etiqueta de repetidor Corbus 12:	
	013 – Etiqueta de repetidor Corbus 13:	
	014 – Etiqueta de repetidor Corbus 14:	
	015 – Etiqueta de repetidor Corbus 15:	
	016 – Etiqueta de repetidor Corbus 16:	
	815 – Alt. comunicador alt. (1 X 14 ASCII): Descripción en [815] Etiqueta de comunicador alterno	

[000]	820 – Etiqueta de sirena	
	001 – Etiqueta de sirena 1:	009 – Etiqueta de sirena 9:
	002 – Etiqueta de sirena 2:	010 – Etiqueta de sirena 10:
	003 – Etiqueta de sirena 3:	011 – Etiqueta de sirena 11:
	004 – Etiqueta de sirena 4:	012 – Etiqueta de sirena 12:
	005 – Etiqueta de sirena 5:	013 – Etiqueta de sirena 13:
	006 – Etiqueta de sirena 6:	014 – Etiqueta de sirena 14:
	007 – Etiqueta de sirena 7:	015 – Etiqueta de sirena 15:
	008 – Etiqueta de sirena 8:	016 – Etiqueta de sirena 16:

[000]	**821 – Etiqueta de repetidor (1 x 14 caracteres)** Descripción en [821][001]-[008] Etiquetas de repetidor
	001 – Etiqueta de repetidor 1:
	002 – Etiqueta de repetidor 2:
	003 – Etiqueta de repetidor 3:
	004 – Etiqueta de repetidor 4:
	005 – Etiqueta de repetidor 5:
	006 – Etiqueta de repetidor 6:
	007 – Etiqueta de repetidor 7:
	008 – Etiqueta de repetidor 8:

[000] 999 – Etiquetas con configuración de fábrica Descripción en [999][Código del instalador][999] Etiquetas configuradas de fábrica

Configuración de zona

[001]	[001 - 248] Tipo de zona		
	Tipos de zona disponibles De fábrica = 000 Descripción en [001] Tipos de zona * No evaluado por UL		
	000 – Zona nula 001 – Retardo 1 002 – Retardo 2 003 – Instantáneo 004 – Interior 005 – Presente/ Ausente interior 006 – Retardo presente/ausente 007 – Fuego retardado 24 horas 008 – Fuego estándar 24 horas 009 – Presente/ausente instantáneo 010 – Retardo interior 011 – Zona de día 012 – Zona de noche 016 – Ajuste final de puerta 017 – Robo 24 horas	018 – Sirena/zumbador 24 horas 023 – Supervisión 24 horas 024 – Zumbador de supervisión 24 horas 025 – Incendio autoverificado 027 – Supervisión de Fuego 040 – Gas 24 horas 041 – CO 24 horas 042 – Atraco 24 horas* 043 – Pánico 24 horas 045 – Calor 24 horas 046 – Médica 24 horas 047 – Emergencia 24 horas 048 – Rociador 24 horas* 049 – Inundación 24 horas	051 – Sabotaje con retención 24 horas 052 – 24 horas sin alarma 056 – Alta temperatura 24 horas 057 – Baja temperatura 24 horas 060 – Sabotaje sin retención 24 horas 061 – Anti-enmascaramiento 24 horas 066 – Armado momentáneo de interr. de llave 067 – Armado sostenido de interr. de llave 068 – Desarmado momentáneo de interr. de llave 069 – Desarmado sostenido de interr. de llave 071 – Sirena de puerta 072 – Pulse para fijar

[002]	[001 - 248] Atributos de zona			
	Atributos de zona disponibles Ver página siguiente para valores de fábrica Descripción en [002] Atributos de zona			
	1 – Sirena audible 2 – Sirena constante 3 – Timbre de puerta 4 – Anular habilitado	5 – Forzar armado 6 – Exclusión de zona 7 – Retardo de transmisión 8 – Verificación de robo	9 – Normalmente cerrada 10 – EOL simple 11 – EOL doble 12 – Respuesta de bucle rápida/ normal	13 – Activación de audio de 2 vías de zona 14 – Verificación de atraco 15 – EOL triple

Atributos de zona predefinidos

Descripción en [002] Atributos de zona

Atributos de zona			
1 – Sirena audible 2 – Sirena constante 3 – Función de timbre 4 – Anular habilitado	5 – Forzar armado 6 – Exclusión de zona 7 – Retardo de transmisión 8 - Verificación de robo	9 – EOL normalmente cerrado 10 – EOL simple 11 – EOL doble 12 – Respuesta de bucle rápida/normal	13 – Activación de audio de 2 vías de zona 14 – Verificación de atraco 15 – EOL triple

Tipo de zona		1	2	3	4	5	6	7	8	9	10	11	12	13	14	15
000	Zona nula															
001	Retardo 1	✓	✓	✓	✓		✓	CP-01 ✓	✓							
002	Retardo 2	✓	✓	✓	✓		✓	CP-01 ✓	✓							
003	Instantáneo	✓	✓	✓	✓		✓	CP-01 ✓	✓							
004	Interior	✓	✓		✓		✓	CP-01 ✓	✓							
005	Presente/Ausente interior	✓	✓		✓	✓	✓	CP-01 ✓	✓							
006	Retardo presente/ausente	✓	✓		✓	✓	✓	CP-01 ✓	✓							
007	Incendio retardado 24 horas	✓														
008	Incendio estándar 24 horas	✓														
009	Presente/Ausente instantáneo	✓	✓		✓		✓	CP-01 ✓	✓							
010	Retardo interior	✓	✓		✓		✓	CP-01 ✓	✓							
011	Zona de día	✓	✓		✓	✓	✓	✓	✓							
012	Zona de noche	✓	✓		✓	✓	✓		✓							
016	Ajuste final de puerta	✓	✓	✓	✓		CP-01 ✓	CP-01 ✓	✓							

Tipo de zona		1	2	3	4	5	6	7	8	9	10	11	12	13	14	15
017	Robo 24 horas	✓	✓		✓		CP-01 ✓	CP-01 ✓	✓							
018	Sirena/Zumbador 24 horas	✓	✓		✓		CP-01 ✓	CP-01 ✓	✓							
023	Supervisión 24 horas		✓			✓	CP-01 ✓									
024	Zumbador de supervisión 24 horas		✓		✓		CP-01 ✓	CP-01 ✓								
025	Incendio autoverificado	✓														
027	Supervisión de incendio															
040	Gas 24 horas	✓					CP-01 ✓	CP-01 ✓								
041	CO 24 horas	✓														
042	Atraco 24 horas		✓			✓	CP-01 ✓	CP-01 ✓							✓	
043	Pánico 24 horas	✓	✓				CP-01 ✓	CP-01 ✓								
045	Calor 24 horas	✓					CP-01 ✓									
046	Médica 24 horas	✓	✓				CP-01 ✓	CP-01 ✓								
047	Emergencia 24 horas	✓	✓				CP-01 ✓	CP-01 ✓								
048	Sprinkler 24 horas	✓	✓				CP-01 ✓	CP-01 ✓								
049	Inundación 24 horas	✓	✓				CP-01 ✓	CP-01 ✓								
051	Sabotaje con retención 24 horas	✓	✓				CP-01 ✓	CP-01 ✓								
052	Sin alarma 24 horas					✓										

Tipo de zona		1	2	3	4	5	6	7	8	9	10	11	12	13	14	15
056	Alta temperatura 24 horas	✓	✓		✓		CP-01 ✓	CP-01 ✓								
057	Baja temperatura 24 horas	✓	✓		✓		CP-01 ✓	CP-01 ✓								
060	Sabotaje sin retención 24 horas	✓	✓				CP-01 ✓	CP-01 ✓								
061	Anti-enmascaramiento 24 horas				✓											
066	Armado momentáneo de interr. de llave					✓										
067	Armado sostenido de interr. de llave					✓										
068	Desarmado momentáneo de interr. de llave					✓										
069	Desarmado sostenido de interr. de llave					✓										
071	Sirena de puerta			✓		✓										
072	Presione para establecer					✓										

Resistencia de fin de línea

[004] Descripción de la Resistencia de fin de línea en [004] Resistencia de fin de línea**.**	
001 – EOL simple	Alarma (De fábrica 5.6 kΩ) Rango válido: 0.5 kΩ a 28 kΩ (005 a 280)
002 – EOL doble	Alarma (De fábrica 5.6 kΩ) Rango válido: 0.5 kΩ a 15 kΩ (005 - 150)
	Sabotaje (De fábrica 5.6 kΩ) Rango válido: 0.5 kΩ a 15 kΩ (005 - 150)
003 – Fin de línea triple (TEOL)	Alarma (De fábrica 5.6 kΩ) Rango válido: 0.5 kΩ a 7.5 kΩ (005 - 075)
	Sabotaje (De fábrica 5.6 kΩ) Rango válido: 0.5 kΩ a 7.5 kΩ (005 - 075)

Tiempos del sistema

[005] Descripción de los Tiempos del sistema en [005] Temporizadores del sistema	
000 – Área de Sistema	Tiempo de corte de sirena (De fábrica: 004 minutos):
(decimal de 3 dígitos)	Tiempo de retardo de sirena (De fábrica: 000 minutos):
	Temporizador de verificación de robo (De fábrica: 060 minutos):
	Temporizador de verificación de asalto (De fábrica: (008 horas):
	Tiempo de respuesta de bucle de zona (De fábrica: 025 x 10 ms)
	Ajuste automático de reloj (De fábrica: 060 segundos):
001 – Temporizador de Partición 1	Retardo de entrada 1 (De fábrica: 030):
	Retardo de entrada 2 (De fábrica: 045):
	Reinicio del retardo de salida (De fábrica: 120):
	Establecer retardo 010):
002 – Temporizador de Partición 2	Retardo de entrada 1:
Vea partición 1 para valores de fábrica	Retardo de entrada 2:
	Retardo de salida:
	Retardo de reinicio:
003 – Temporizador de Partición 3	Retardo de entrada 1:
Vea partición 1 para valores de fábrica	Retardo de entrada 2:
	Retardo de salida:
	Retardo de reinicio:
004 – Temporizador de Partición 4	Retardo de entrada 1:
Vea partición 1 para valores de fábrica	Retardo de entrada 2:
	Retardo de salida:
	Retardo de reinicio:
005 – Temporizador de Partición 5	Retardo de entrada 1:
Vea partición 1 para valores de fábrica	Retardo de entrada 2:
	Retardo de salida:
	Retardo de reinicio:
006 – Temporizador de Partición 6	Retardo de entrada 1:

[005] Descripción de los Tiempos del sistema en [005] Temporizadores del sistema	
Vea partición 1 para valores de fábrica	Retardo de entrada 2:
	Retardo de salida:
	Retardo de reinicio:
007 – Temporizador de Partición 7	Retardo de entrada 1:
Vea partición 1 para valores de fábrica	Retardo de entrada 2:
	Retardo de salida:
	Retardo de reinicio:
008 – Temporizador de Partición 8	Retardo de entrada 1:
Vea partición 1 para valores de fábrica	Retardo de entrada 2:
	Retardo de salida:
	Retardo de reinicio
009 – Temporizador de Partición 9	Retardo de entrada 1:
Vea partición 1 para valores de fábrica	Retardo de entrada 2:
	Retardo de salida:
	Retardo de reinicio
010 – Temporizador de Partición 10	Retardo de entrada 1:
Vea partición 1 para valores de fábrica	Retardo de entrada 2:
	Retardo de salida:
	Retardo de reinicio
011 – Temporizador de Partición 11	Retardo de entrada 1:
Vea partición 1 para valores de fábrica	Retardo de entrada 2:
	Retardo de salida:
	Retardo de reinicio
012 – Temporizador de Partición 12	Retardo de entrada 1:
Vea partición 1 para valores de fábrica	Retardo de entrada 2:
	Retardo de salida:
	Retardo de reinicio

[005] Descripción de los Tiempos del sistema en [005] Temporizadores del sistema	
013 – Temporizador de Partición 13	Retardo de entrada 1:
Vea partición 1 para valores de fábrica	Retardo de entrada 2:
	Retardo de salida:
	Retardo de reinicio
014 – Temporizador de Partición 14	Retardo de entrada 1:
Vea partición 1 para valores de fábrica	Retardo de entrada 2:
	Retardo de salida:
	Retardo de reinicio
015 – Temporizador de Partición 15	Retardo de entrada 1:
Vea partición 1 para valores de fábrica	Retardo de entrada 2:
	Retardo de salida:
	Retardo de reinicio
016 – Temporizador de Partición 16	Retardo de entrada 1:
Vea partición 1 para valores de fábrica	Retardo de entrada 2:
	Retardo de salida:
	Retardo de reinicio
017 – Temporizador de Partición 17	Retardo de entrada 1:
Vea partición 1 para valores de fábrica	Retardo de entrada 2:
	Retardo de salida:
	Retardo de reinicio
018 – Temporizador de Partición 18	Retardo de entrada 1:
Vea partición 1 para valores de fábrica	Retardo de entrada 2:
	Retardo de salida:
	Retardo de reinicio
019 – Temporizador de Partición 19	Retardo de entrada 1:
Vea partición 1 para valores de fábrica	Retardo de entrada 2:

[005] Descripción de los Tiempos del sistema en [005] Temporizadores del sistema	
	Retardo de salida:
	Retardo de reinicio
020 – Temporizador de Partición 20	Retardo de entrada 1:
Vea partición 1 para valores de fábrica	Retardo de entrada 2:
	Retardo de salida:
	Retardo de reinicio
021 – Temporizador de Partición 21	Retardo de entrada 1:
Vea partición 1 para valores de fábrica	Retardo de entrada 2:
	Retardo de salida:
	Retardo de reinicio
022 – Temporizador de Partición 22	Retardo de entrada 1:
Vea partición 1 para valores de fábrica	Retardo de entrada 2:
	Retardo de salida:
	Retardo de reinicio
023 – Temporizador de Partición 23	Retardo de entrada 1:
Vea partición 1 para valores de fábrica	Retardo de entrada 2:
	Retardo de salida:
	Retardo de reinicio
024 – Temporizador de Partición 24	Retardo de entrada 1:
Vea partición 1 para valores de fábrica	Retardo de entrada 2:
	Retardo de salida:
	Retardo de reinicio
025 – Temporizador de Partición 25	Retardo de entrada 1:
Vea partición 1 para valores de fábrica	Retardo de entrada 2:
	Retardo de salida:
	Retardo de reinicio
026 – Temporizador de Partición 26	Retardo de entrada 1:

[005] Descripción de los Tiempos del sistema en [005] Temporizadores del sistema	
Vea partición 1 para valores de fábrica	Retardo de entrada 2:
	Retardo de salida:
	Retardo de reinicio
027 – Temporizador de Partición 27	Retardo de entrada 1:
Vea partición 1 para valores de fábrica	Retardo de entrada 2:
	Retardo de salida:
	Retardo de reinicio
028 – Temporizador de Partición 28	Retardo de entrada 1:
Vea partición 1 para valores de fábrica	Retardo de entrada 2:
	Retardo de salida:
	Retardo de reinicio
029 – Temporizador de Partición 29	Retardo de entrada 1:
Vea partición 1 para valores de fábrica	Retardo de entrada 2:
	Retardo de salida:
	Retardo de reinicio
030 – Temporizador de Partición 30	Retardo de entrada 1:
Vea partición 1 para valores de fábrica	Retardo de entrada 2:
	Retardo de salida:
	Retardo de reinicio
031 – Temporizador de Partición 31	Retardo de entrada 1:
Vea partición 1 para valores de fábrica	Retardo de entrada 2:
	Retardo de salida:
	Retardo de reinicio
032 – Temporizador de Partición 32	Retardo de entrada 1:
Vea partición 1 para valores de fábrica	Retardo de entrada 2:
	Retardo de salida:
	Retardo de reinicio

[005] Descripción de los Tiempos del sistema en [005] Temporizadores del sistema	
900 – Máscara de la partición de retardo de sirena Predeterminado: Todas las particiones en	1 2 3 4 5 6 7 8 S S S S S S S
901 – Inicio del horario de verano	Mes (De fábrica: 003):
	Semana (De fábrica: 002):
	Día (De fábrica: 000):
	Hora (De fábrica: 002):
	Incremento (De fábrica: 001):
902 – Fin del horario de verano	Mes (De fábrica: 011)
	Semana (De fábrica: 001):
	Día (De fábrica: 000):
	Hora (De fábrica: 002):
	Incremento (De fábrica: 001):

Códigos de acceso

[006] Códigos definidos por el instalador		
(decimal de 4/6/8 dígitos)	001 – Código de Instalador	(De fábrica: 55555555)
(decimal de 4/6/8 dígitos)	002 – Código maestro	(De fábrica: 12345678)
(decimal de 4/6/8 dígitos)	003 – Código de mantenimiento	(predeterminada: AAAAAAAA)
(000-255)	005 – Versión de código	(De fábrica: 000)

Programación de PGM

[007] [000 - 356] Programación de PGM								
[000] – Asignación de partición de sirena principal	1	2	3	4	5	6	7	8>
	S	N	N	N	N	N	N	N
[001 - 356] Asignación de partición de PGM. De fábrica: Partición 1 activada. Todas las demás desactivadas. Descripción en [008] Programación del temporizador de PGM	1	2	3	4	5	6	7	8>
	S	N	N	N	N	N	N	N

[008] [000 - 356] Programación de temporizador de PGM					
[000] – Temporizador de PGM -minutos o segundos:			☐ Minutos ☐ Segundos		
[001 – 356]: PGM 1 a 356 (decimal de 3 dígitos) Rango válido: 001-255; De fábrica: 005 Descripción en [008] Programación del temporizador de PGM					
	PGM		Seguidor de zona por zona (000-248; De fábrica: 000)	Prox. usado (000-095; De fábrica: 000)	Programa (000-004; De fábrica: 000)
Panel de alarma	001	PGM 1			
	002	PGM 2			
	003	PGM 3			
	004	PGM 4			
HSM2204 #1	005	PGM 5			
	006	PGM 6			
	007	PGM 7			
	008	PGM 8			
HSM2204 #2	009	PGM 9			
	010	PGM 10			
	011	PGM 11			
	012	PGM 12			
HSM2204 #3	013	PGM 13			
	014	PGM 14			
	015	PGM 15			
	016	PGM 16			
HSM2204 #4	017	PGM 17			
	018	PGM 18			
	019	PGM 19			
	020	PGM 20			
HSM2208 #1	037	PGM 37			
	038	PGM 38			
	039	PGM 39			
	040	PGM 40			
	041	PGM 41			
	042	PGM 42			

[008] [000 - 356] Programación de temporizador de PGM					
	043	PGM 43			
	044	PGM 44			
HSM2208 #2	045	PGM 45			
	046	PGM 46			
	047	PGM 47			
	048	PGM 48			
	049	PGM 49			
	050	PGM 50			
	051	PGM 51			
	052	PGM 52			
HSM2208 #3	053	PGM 53			
	054	PGM 54			
	055	PGM 55			
	056	PGM 56			

[008] [000 - 356] Programación de temporizador de PGM					
	057	PGM 57			
	058	PGM 58			
	059	PGM 59			
	060	PGM 60			
HSM2208 #4	061	PGM 61			
	062	PGM 62			
	063	PGM 63			
	064	PGM 64			
	065	PGM 65			
	066	PGM 66			
	067	PGM 67			
	068	PGM 68			
HSM2208 #5	069	PGM 69			
	070	PGM 70			
	071	PGM 71			
	072	PGM 72			
	073	PGM 73			
	074	PGM 74			
	075	PGM 75			
	076	PGM 76			
HSM2208 #6	077	PGM 77			
	078	PGM 78			
	079	PGM 79			
	080	PGM 80			
	081	PGM 81			
	082	PGM 82			
	083	PGM 83			
	084	PGM 84			
HSM2208 #7	085	PGM 85			
	086	PGM 86			
	087	PGM 87			
	088	PGM 88			
	089	PGM 89			
	090	PGM 90			

[008] [000 - 356] Programación de temporizador de PGM					
	091	PGM 91			
	092	PGM 92			
HSM2208 #8	093	PGM 93			
	094	PGM 94			
	095	PGM 95			
	096	PGM 96			
	097	PGM 97			
	098	PGM 98			
	099	PGM 99			
	100	PGM 100			
HSM2208 #9	101	PGM 101			
	102	PGM 102			
	103	PGM 103			
	104	PGM 104			
	105	PGM 105			
	106	PGM 106			
	107	PGM 107			
	108	PGM 108			
HSM2208 #10	109	PGM 109			
	110	PGM 110			
	111	PGM 111			
	112	PGM 112			
	113	PGM 113			
	114	PGM 114			
	115	PGM 115			
	116	PGM 116			
HSM2208 #11	117	PGM 117			
	118	PGM 118			
	119	PGM 119			
	120	PGM 120			
	121	PGM 121			
	122	PGM 122			
	123	PGM 123			
	124	PGM 124			

[008] [000 - 356] Programación de temporizador de PGM					
HSM2208 #12	125	PGM 125			
	126	PGM 126			
	127	PGM 127			
	128	PGM 128			
	129	PGM 129			
	130	PGM 130			
	131	PGM 131			
	132	PGM 132			
HSM2208 #13	133	PGM 133			
	134	PGM 134			
	135	PGM 135			
	136	PGM 136			
	137	PGM 137			
	138	PGM 138			
	139	PGM 139			
	140	PGM 140			
HSM2208 #14	141	PGM 141			
	142	PGM 142			
	143	PGM 143			
	144	PGM 144			
	145	PGM 145			
	146	PGM 146			
	147	PGM 147			
	148	PGM 148			
HSM2208 #15	149	PGM 149			
	150	PGM 150			
	151	PGM 151			
	152	PGM 152			
	153	PGM 153			
	154	PGM 154			
	155	PGM 155			
	156	PGM 156			

[008] [000 - 356] Programación de temporizador de PGM					
HSM2208 #16	157	PGM 157			
	158	PGM 158			
	159	PGM 159			
	160	PGM 160			
	161	PGM 161			
	162	PGM 162			
	163	PGM 163			
	164	PGM 164			
HSM3204CX #17	293	PGM 293			
	294	PGM 294			
	295	PGM 295			
	296	PGM 296			
	297	PGM 297			
	298	PGM 298			
	299	PGM 299			
	300	PGM 300			
	301	PGM 301			
	302	PGM 302			
	303	PGM 303			
	304	PGM 304			
	305	PGM 305			
	306	PGM 306			
	307	PGM 307			
	308	PGM 308			
	309	PGM 309			
	310	PGM 310			
	311	PGM 311			
	312	PGM 312			
	313	PGM 313			
	314	PGM 314			
	315	PGM 315			
	316	PGM 316			
	317	PGM 317			

[008] [000 - 356] Programación de temporizador de PGM					
	318	PGM 318			
	319	PGM 319			
	320	PGM 320			
	321	PGM 321			
	322	PGM 322			
	323	PGM 323			
	324	PGM 324			
	325	PGM 325			
	326	PGM 326			
	327	PGM 327			
	328	PGM 328			
	329	PGM 329			
	330	PGM 330			
	331	PGM 331			
	332	PGM 332			
	333	PGM 333			
	334	PGM 334			
	335	PGM 335			
	336	PGM 336			
	337	PGM 337			
	338	PGM 338			
	339	PGM 339			
	340	PGM 340			
	341	PGM 341			
	342	PGM 342			
	343	PGM 343			
	344	PGM 344			
	345	PGM 345			
	346	PGM 346			
	347	PGM 347			
	348	PGM 348			
	349	PGM 349			
	350	PGM 350			
	351	PGM 351			

[008] [000 - 356] Programación de temporizador de PGM					
	352	PGM 352			
	353	PGM 353			
	354	PGM 354			
	355	PGM 355			
	356	PGM 356			

[009] [001] - [164] Tipos de PGM				
	100 – PGM nulo	121 – Salida de comando 1	156 – Evento de sistema retenido	205 – Seguidor-Zonas 33-40
	101 – Seguidor de sirena de robo e incendio	122 – Salida de comando 2	157 – Sabotaje del sistema	206 – Seguidor-Zonas 41-48
	102 – Retardo de incendio/ robo	123 – Salida de comando 3	161 – Problema CC	207 – Seguidor-Zonas 49-56
	103 – Reinicio de sensor [*][7][2]	124 – Salida de comando 4	165 – Prox. usado	208 – Seguidor-Zonas 57-64
	104 – Humo bidireccional	129 – Memoria de alarma de estado de partición	166 – Partición Prox usada	209 – Seguidor-Zonas 65-72
	107 - Sirena externa	132 – Salida de atraco	175 – Estado de sirena y salida de acceso de programación	210 – Seguidor-Zonas 73-80
	109 – Pulso de cortesía	134 – 24 horas silencioso	176 – Operación remota	211 – Seguidor-Zonas 81-88
	111 – Seguidor de zumbador de teclado	135 – Entrada audible 24 horas	184 – Abrir después de alarma	212 – Seguidor-Zonas 89-96
	114 – Listo para armar	146 – TLM y alarma	200 – Seguidor de zona	213 – Seguidor-Zonas 97-104
	115 – Estado Armado del sistema	147 – Tono de respuesta	201 – Seguidor-Zonas 1-8	214 – Seguidor-Zonas 105-112
	116 – Estado Armado ausente	148 – Arranque por tierra	202 – Seguidor-Zonas 9-16	215 – Seguidor-Zonas 113-120

[009] [001] - [164] Tipos de PGM					
	117 – Estado Armado presente	149 – Alt. Alterno	203 – Seguidor-Zonas 17-24	216 – Seguidor-Zonas 120-128	
	120 – Armado Ausente/sin estado de Anular	155 – Avería del sistema	204 – Seguidor-Zonas 25-32		
	(decimal de 3 dígitos) Rango válido: 001-216 001 De fábrica: 121 Salida de comando 1 002 De fábrica: 156 Evento de sistema 003 - 324 De fábrica: 101 Seguidor de sirena de robo e incendio Descripción en 101 - Seguidor de sirena de robo y de incendio				
	PGM		Seguidor de zona por zona (000-248; De fábrica: 000)	Prox. usado (000-095; De fábrica: 000)	Programa (000-004; De fábrica: 000)

[009] [001] - [164] Tipos de PGM					
Panel de alarma	001	PGM 1			
	002	PGM 2			
	003	PGM 3			
	004	PGM 4			
HSM2204 #1	005	PGM 5			
	006	PGM 6			
	007	PGM 7			
	008	PGM 8			
HSM2204 #2	009	PGM 9			
	010	PGM 10			
	011	PGM 11			
	012	PGM 12			
HSM2204 #3	013	PGM 13			
	014	PGM 14			
	015	PGM 15			
	016	PGM 16			
HSM2204 #4	017	PGM 17			
	018	PGM 18			
	019	PGM 19			
	020	PGM 20			
HSM2208 #1	037	PGM 37			
	038	PGM 38			
	039	PGM 39			
	040	PGM 40			
	041	PGM 41			
	042	PGM 42			
	043	PGM 43			
	044	PGM 44			
HSM2208 #2	045	PGM 45			
	046	PGM 46			
	047	PGM 47			
	048	PGM 48			
	049	PGM 49			
	050	PGM 50			

[009] [001] - [164] Tipos de PGM					
	051	PGM 51			
	052	PGM 52			
HSM2208 #3	053	PGM 53			
	054	PGM 54			
	055	PGM 55			
	056	PGM 56			
	057	PGM 57			
	058	PGM 58			
	059	PGM 59			
	060	PGM 60			
HSM2208 #4	061	PGM 61			
	062	PGM 62			
	063	PGM 63			
	064	PGM 64			
	065	PGM 65			
	066	PGM 66			
	067	PGM 67			
	068	PGM 68			
HSM2208 #5	069	PGM 69			
	070	PGM 70			
	071	PGM 71			
	072	PGM 72			
	073	PGM 73			
	074	PGM 74			
	075	PGM 75			
	076	PGM 76			
HSM2208 #6	077	PGM 77			
	078	PGM 78			
	079	PGM 79			
	080	PGM 80			
	081	PGM 81			
	082	PGM 82			
	083	PGM 83			
	084	PGM 84			

[009] [001] - [164] Tipos de PGM					
HSM2208 #7	085	PGM 85			
	086	PGM 86			
	087	PGM 87			
	088	PGM 88			
	089	PGM 89			
	090	PGM 90			
	091	PGM 91			
	092	PGM 92			
HSM2208 #8	093	PGM 93			
	094	PGM 94			
	095	PGM 95			
	096	PGM 96			
	097	PGM 97			
	098	PGM 98			
	099	PGM 99			
	100	PGM 100			
HSM2208 #9	101	PGM 101			
	102	PGM 102			
	103	PGM 103			
	104	PGM 104			
	105	PGM 105			
	106	PGM 106			
	107	PGM 107			
	108	PGM 108			
HSM2208 #10	109	PGM 109			
	110	PGM 110			
	111	PGM 111			
	112	PGM 112			
	113	PGM 113			
	114	PGM 114			
	115	PGM 115			
	116	PGM 116			
HSM2208 #11	117	PGM 117			
	118	PGM 118			

[009] [001] - [164] Tipos de PGM					
	119	PGM 119			
	120	PGM 120			
	121	PGM 121			
	122	PGM 122			
	123	PGM 123			
	124	PGM 124			
HSM2208 #12	125	PGM 125			
	126	PGM 126			
	127	PGM 127			
	128	PGM 128			
	129	PGM 129			
	130	PGM 130			
	131	PGM 131			
	132	PGM 132			
HSM2208 #13	133	PGM 133			
	134	PGM 134			
	135	PGM 135			
	136	PGM 136			
	137	PGM 137			
	138	PGM 138			
	139	PGM 139			
	140	PGM 140			
HSM2208 #14	141	PGM 141			
	142	PGM 142			
	143	PGM 143			
	144	PGM 144			
	145	PGM 145			
	146	PGM 146			
	147	PGM 147			
	148	PGM 148			
HSM2208 #15	149	PGM 149			
	150	PGM 150			
	151	PGM 151			
	152	PGM 152			

[009] [001] - [164] Tipos de PGM					
	153	PGM 153			
	154	PGM 154			
	155	PGM 155			
	156	PGM 156			
HSM2208 #16	157	PGM 157			
	158	PGM 158			
	159	PGM 159			
	160	PGM 160			
	161	PGM 161			
	162	PGM 162			
	163	PGM 163			
	164	PGM 164			
HSM3204CX#17	294	PGM 294			
	295	PGM 295			
	296	PGM 296			
	297	PGM 297			
	298	PGM 298			
	299	PGM 299			
	300	PGM 300			
	301	PGM 301			
	302	PGM 302			
	303	PGM 303			
	304	PGM 304			
	305	PGM 305			
	306	PGM 306			
	307	PGM 307			
	308	PGM 308			
	309	PGM 309			
	310	PGM 310			
	311	PGM 311			
	312	PGM 312			
	313	PGM 313			
	314	PGM 314			
	315	PGM 315			

[009] [001] - [164] Tipos de PGM					
	316	PGM 316			
	317	PGM 317			
	318	PGM 318			
	319	PGM 319			
	320	PGM 320			
	321	PGM 321			
	322	PGM 322			
	323	PGM 323			
	324	PGM 324			
	325	PGM 325			
	326	PGM 326			
	327	PGM 327			
	328	PGM 328			
	329	PGM 329			
	330	PGM 330			
	331	PGM 331			
	332	PGM 332			
	333	PGM 333			
	334	PGM 334			
	335	PGM 335			
	336	PGM 336			
	337	PGM 337			
	338	PGM 338			
	339	PGM 339			
	340	PGM 340			
	341	PGM 341			
	342	PGM 342			
	343	PGM 343			
	344	PGM 344			
	345	PGM 345			
	346	PGM 346			
	347	PGM 347			
	348	PGM 348			
	349	PGM 349			

[009] [001] - [164] Tipos de PGM					
	350	PGM 350			
	351	PGM 351			
	352	PGM 352			
	353	PGM 353			
	354	PGM 354			
	355	PGM 355			
	356	PGM 356			

[010] [000 - 164] Atributos de PGM			
[000] – Máscara de sirena principal Descripción en [010] Atributos de PGM	☑ 01 – Alarma de incendio ☑ 02 – Alarma de CO ☑ 03 – Alarma de robo ☑ 04 – Alarm de inundación ☑ 05 – Graznidos de sirena		
001-164 Atributos PGM			
PGM 1-164:	100 – PGM nulo		
	101 – Fuego y robo	☑ 01 – Salida verdadera	
	102 – Retardo de incendio y robo	? 01 – Salida verdadera	
	103 – Reinicio de sensor [*][7][2]	☐ 03 – Código requerido	
	107 - Sirena externa	? 01 – Salida verdadera	
	109 – Pulso de cortesía	? 01 – Salida verdadera	
	111 – Seguidor de zumbador de teclado	? 01 – Salida verdadera ☐ 02 – Salida temporizada ☑ 09 – Retardo de entrada ☑ 10 – Retardo de salida ☑ 11 – Timbre de puerta ☑ 12 – Zona de zumbador de teclado ☑ 13 – Zona de salida audible ☑ 14 – Pre-alerta de armado automático	
	114 – Listo para armar	? 01 – Salida verdadera	

[010] [000 - 164] Atributos de PGM			
	115 – Estado armado	? 01 – Salida verdadera	
	116 – Modo Armado ausente	? 01 – Salida verdadera	
	117 – Modo Armado presente	? 01 – Salida verdadera	
	120 – Armado ausente sin anular	? 01 – Salida verdadera	
	121 – Salida de comando 1	? 01 – Salida verdadera ? 02 – Salida temporizada ☑ 03 – Código requerido	☑ Programa 001
	122 – Salida de comando 2	? 01 – Salida verdadera ? 02 – Salida temporizada ☐ 03 – Código requerido	? Programa 001
	123 – Salida de comando 3	? 01 – Salida verdadera ? 02 – Salida temporizada ☐ 03 – Código requerido	? Programa 001
	124 – Salida de comando 4	? 01 – Salida verdadera ? 02 – Salida temporizada ☐ 03 – Código requerido	? Programa 001
	129 – Memoria de alarma de estado de partición	? 01 – Salida verdadera	
	132 – Salida de atraco	? 01 – Salida verdadera ? 02 – Salida temporizada	
	146 – TLM y alarma	? 01 – Salida verdadera	
	147 – Salida de tono de respuesta	? 01 – Salida verdadera	
	148 – Arranque por tierra	? 01 – Salida verdadera	

[010] [000 - 164] Atributos de PGM			
	149 – Comunicador alterno	? 01 – Salida verdadera ☑ 02 – Salida temporizada ☐ 04 – Alarma de incendio ☐ 05 – Alarma de pánico ☐ 06 – Alarma de robo ☐ 07 – Abrir/Cerrar ☐ 08 – Anulación automática de zona ☐ 09 – Alarma médica ☐ 10 – Robo verificado ☐ 11 – Abrir después de alarma ☐ 12 – Alarma de emergencia ☐ 13 – Alarma de coacción ☐ 14 – Asalto verificado	
	155 – Avería del sistema	? 01 – Salida verdadera ? 02 – Salida temporizada ☑ 04 – Servicio requerido ☑ 05 – Pérdida de reloj ☑ 06 – Problema de CC ☑ 07 – Voltaje de bus ☑ 08 – Problema de CA ☑ 09 – Falla del dispositivo ☑ 10 – Batería del dispositivo ☑ 11 – Sabotaje de dispositivo ☑ 12 – Interferencia de RF ☑ 13 – Supervisión de módulo ☑ 14 – Sabotaje de módulo ☑ 15 – Comunicaciones ☑ 16 – Sin conexión de red	

[010] [000 - 164] Atributos de PGM			
	156 – Evento de sistema retenido	? 01 – Salida verdadera ? 02 – Salida temporizada ☑ 04 – Alarma de incendio ☑ 05 – Alarma de pánico ? 06 – Alarma de robo ☑ 07 – Alarma médica ☑ 08 – Alarma de supervisión ☑ 09 – Evento de prioridad ☑ 10 – Asalto ☑ 11 – Alarma de coacción ☑ 12 – Alarma de emergencia ☑ 13 – Supervisión de incendio ☑ 14 – Problema de incendio ? 15 – Alarma de CO	
	157 – Sabotaje del sistema	? 01 – Salida verdadera ? 02 – Salida temporizada ? 09 – Sabotaje de módulo ☑ 10 – Sabotajes de zona	
	161 – Problema de CC	? 01 – Salida verdadera ? 02 – Salida temporizada ☑ 09 – Batería baja ☑ 10 – Batería ausente	
	165 – Prox. usado	? 01 – Salida verdadera	
	166 – Prox. partición usada	? 01 – Salida verdadera ? 02 – Salida temporizada	
	175 – Acceso de prog. de sirena	? 01 – Salida verdadera	
	176 – Operación remota	? 01 – Salida verdadera ? 02 – Salida temporizada	
	184 – Abrir después de alarma	? 01 – Salida verdadera ? 02 – Salida temporizada	

[010] [000 - 164] Atributos de PGM			
	200 – Zona sigue por zona	? 01 – Salida verdadera ? 02 – Salida temporizada ☑ 04 – Retención ☑ 05 – Seguir alarma	
	201 Seguidor de zona Zonas 1-8	217 Seguidor de zona Zonas 129-136	? 01 – Salida verdadera ? 02 – Salida temporizada ? 04 – Retención ? 05 – Seguir alarma ☑ 09 – Terminal de zona 1 ? 10 – Terminal de zona 2 ? 11 – Terminal de zona 3 ? 12 – Terminal de zona 4 ? 13 – Terminal de zona 5 ? 14 – Terminal de zona 6 ? 15 – Terminal de zona 7 ? 16 – Terminal de zona 8
	202 Seguidor de zona Zonas 9-16	218 Seguidor de zona Zonas 137-144	
	203 Seguidor de zona Zonas 17-24	219 Seguidor de zona Zonas 145-152	
	204 Seguidor de zona Zonas 25-32	220 Seguidor de zona Zonas 153-160	
	205 Seguidor de zona Zonas 33-40	221 Seguidor de zona Zonas 161-168	
	206 Seguidor de zona Zonas 41-48	222 Seguidor de zona Zonas 169-176	
	207 Seguidor de zona Zonas 49-56	223 Seguidor de zona Zonas 177-184	
	208 Seguidor de zona Zonas 57-64	224 Seguidor de zona Zonas 185-192	
	209 Seguidor de zona Zonas 65-72	225 Seguidor de zona Zonas 193-200	
	210 Seguidor de zona Zonas 73-80	226 Seguidor de zona Zonas 201-208	
	211 Seguidor de zona Zonas 81-88	227 Seguidor de zona Zonas 209-216	
	212 Seguidor de zona Zonas 89-96	228 Seguidor de zona Zonas 217-224	
	213 Seguidor de zona Zonas 97-104	229 Seguidor de zona Zonas 225-232	
	214 Seguidor de zona Zonas 105-112	230 Seguidor de zona Zonas 233-240	
	215 Seguidor de zona Zonas 113-120	231 Seguidor de zona Zonas 241-248	
	216 Seguidor de zona Zonas 121-128		

[010] Asignación de atributo de PGM: (Alternos de 16 bits) **Descripción en** [011] Opciones de configuración de PGM					
	PGM		**Seguidor de zona por zona (000-248; De fábrica: 000)**	**Prox. usado (000-095; De fábrica: 000)**	**Programa (000-004; De fábrica: 000)**
Panel de alarma	001	PGM 1			
	002	PGM 2			
	003	PGM 3			
	004	PGM 4			
HSM2204 #1	005	PGM 5			
	006	PGM 6			
	007	PGM 7			
	008	PGM 8			
HSM2204 #2	009	PGM 9			
	010	PGM 10			
	011	PGM 11			
	012	PGM 12			
HSM2204 #3	013	PGM 13			
	014	PGM 14			
	015	PGM 15			
	016	PGM 16			
HSM2204 #4	017	PGM 17			
	018	PGM 18			
	019	PGM 19			
	020	PGM 20			
HSM2208 #1	037	PGM 37			
	038	PGM 38			
	039	PGM 39			
	040	PGM 40			
	041	PGM 41			
	042	PGM 42			
	043	PGM 43			
	044	PGM 44			

[010] Asignación de atributo de PGM: **(Alternos de 16 bits)** **Descripción en** [011] Opciones de configuración de PGM					
	PGM		**Seguidor de zona por zona** (000-248; De fábrica: 000)	**Prox. usado** (000-095; De fábrica: 000)	**Programa** (000-004; De fábrica: 000)
HSM2208 #2	045	PGM 45			
	046	PGM 46			
	047	PGM 47			
	048	PGM 48			
	049	PGM 49			
	050	PGM 50			
	051	PGM 51			
	052	PGM 52			
HSM2208 #3	053	PGM 53			
	054	PGM 54			
	055	PGM 55			
	056	PGM 56			

[010] Asignación de atributo de PGM: (Alternos de 16 bits) **Descripción en** [011] Opciones de configuración de PGM					
	PGM		**Seguidor de zona por zona (000-248; De fábrica: 000)**	**Prox. usado (000-095; De fábrica: 000)**	**Programa (000-004; De fábrica: 000)**
	057	PGM 57			
	058	PGM 58			
	059	PGM 59			
	060	PGM 60			
HSM2208 #4	061	PGM 61			
	062	PGM 62			
	063	PGM 63			
	064	PGM 64			
	065	PGM 65			
	066	PGM 66			
	067	PGM 67			
	068	PGM 68			
HSM2208 #5	069	PGM 69			
	070	PGM 70			
	071	PGM 71			
	072	PGM 72			
	073	PGM 73			
	074	PGM 74			
	075	PGM 75			
	076	PGM 76			
HSM2208 #6	077	PGM 77			
	078	PGM 78			
	079	PGM 79			
	080	PGM 80			
	081	PGM 81			
	082	PGM 82			
	083	PGM 83			
	084	PGM 84			
HSM2208 #7	085	PGM 85			

[010] Asignación de atributo de PGM: (Alternos de 16 bits) **Descripción en** [011] Opciones de configuración de PGM					
	PGM		**Seguidor de zona por zona (000-248; De fábrica: 000)**	**Prox. usado (000-095; De fábrica: 000)**	**Programa (000-004; De fábrica: 000)**
	086	PGM 86			
	087	PGM 87			
	088	PGM 88			
	089	PGM 89			
	090	PGM 90			
	091	PGM 91			
	092	PGM 92			
HSM2208 #8	093	PGM 93			
	094	PGM 94			
	095	PGM 95			
	096	PGM 96			
	097	PGM 97			
	098	PGM 98			
	099	PGM 99			
	100	PGM 100			
HSM2208 #9	101	PGM 101			
	102	PGM 102			
	103	PGM 103			
	104	PGM 104			
	105	PGM 105			
	106	PGM 106			
	107	PGM 107			
	108	PGM 108			
HSM2208 #10	109	PGM 109			
	110	PGM 110			
	111	PGM 111			
	112	PGM 112			
	113	PGM 113			
	114	PGM 114			

[010] Asignación de atributo de PGM: (Alternos de 16 bits) **Descripción en** [011] Opciones de configuración de PGM					
	PGM		**Seguidor de zona por zona** (000-248; De fábrica: 000)	**Prox. usado** (000-095; De fábrica: 000)	**Programa** (000-004; De fábrica: 000)
	115	PGM 115			
	116	PGM 116			
HSM2208 #11	117	PGM 117			
	118	PGM 118			
	119	PGM 119			
	120	PGM 120			
	121	PGM 121			
	122	PGM 122			
	123	PGM 123			
	124	PGM 124			
HSM2208 #12	125	PGM 125			
	126	PGM 126			
	127	PGM 127			
	128	PGM 128			
	129	PGM 129			
	130	PGM 130			
	131	PGM 131			
	132	PGM 132			
HSM2208 #13	133	PGM 133			
	134	PGM 134			
	135	PGM 135			
	136	PGM 136			
	137	PGM 137			
	138	PGM 138			
	139	PGM 139			
	140	PGM 140			
HSM2208 #14	141	PGM 141			
	142	PGM 142			
	143	PGM 143			

[010] Asignación de atributo de PGM: (Alternos de 16 bits) **Descripción en** [011] Opciones de configuración de PGM					
	PGM		**Seguidor de zona por zona (000-248; De fábrica: 000)**	**Prox. usado (000-095; De fábrica: 000)**	**Programa (000-004; De fábrica: 000)**
	144	PGM 144			
	145	PGM 145			
	146	PGM 146			
	147	PGM 147			
	148	PGM 148			
HSM2208 #15	149	PGM 149			
	150	PGM 150			
	151	PGM 151			
	152	PGM 152			
	153	PGM 153			
	154	PGM 154			
	155	PGM 155			
	156	PGM 156			
HSM2208 #16	157	PGM 157			
	158	PGM 158			
	159	PGM 159			
	160	PGM 160			
	161	PGM 161			
	162	PGM 162			
	163	PGM 163			
	164	PGM 164			
	293	PGM 293			
HSM3204CX#17	294	PGM 294			
	295	PGM 295			
	296	PGM 296			
	297	PGM 297			
	298	PGM 298			
	299	PGM 299			
	300	PGM 300			

[010] Asignación de atributo de PGM: (Alternos de 16 bits) **Descripción en** [011] Opciones de configuración de PGM					
	PGM		**Seguidor de zona por zona (000-248; De fábrica: 000)**	**Prox. usado (000-095; De fábrica: 000)**	**Programa (000-004; De fábrica: 000)**
	301	PGM 301			
	302	PGM 302			
	303	PGM 303			
	304	PGM 304			
	305	PGM 305			
	306	PGM 306			
	307	PGM 307			
	308	PGM 308			
	309	PGM 309			
	310	PGM 310			
	311	PGM 311			
	312	PGM 312			
	313	PGM 313			
	314	PGM 314			
	315	PGM 315			
	316	PGM 316			
	317	PGM 317			
	318	PGM 318			
	319	PGM 319			
	320	PGM 320			
	321	PGM 321			
	322	PGM 322			
	323	PGM 323			
	324	PGM 324			
	325	PGM 325			
	326	PGM 326			
	327	PGM 327			
	328	PGM 328			
	329	PGM 329			

[010] Asignación de atributo de PGM: (Alternos de 16 bits) Descripción en [011] Opciones de configuración de PGM					
	PGM		**Seguidor de zona por zona (000-248; De fábrica: 000)**	**Prox. usado (000-095; De fábrica: 000)**	**Programa (000-004; De fábrica: 000)**
	330	PGM 330			
	331	PGM 331			
	332	PGM 332			
	333	PGM 333			
	334	PGM 334			
	335	PGM 335			
	336	PGM 336			
	337	PGM 337			
	338	PGM 338			
	339	PGM 339			
	340	PGM 340			
	341	PGM 341			
	342	PGM 342			
	343	PGM 343			
	344	PGM 344			
	345	PGM 345			
	346	PGM 346			
	347	PGM 347			
	348	PGM 348			
	349	PGM 349			
	350	PGM 350			
	351	PGM 351			
	352	PGM 352			
	353	PGM 353			
	354	PGM 354			
	355	PGM 355			
	356	PGM 356			

[011] Opciones de configuración de PGM **Descripción en** [011] Opciones de configuración de PGM					
	PGM		**Seguidor de zona por zona** (000-248; De fábrica: 000)	**Prox. usado** (000-095; De fábrica: 000)	**Programa** (000-004; De fábrica: 000)
Panel de alarma	001	PGM 1			
	002	PGM 2			
	003	PGM 3			
	004	PGM 4			
HSM2204 #1	005	PGM 5			
	006	PGM 6			
	007	PGM 7			
	008	PGM 8			
HSM2204 #2	009	PGM 9			
	010	PGM 10			
	011	PGM 11			
	012	PGM 12			
HSM2204 #3	013	PGM 13			
	014	PGM 14			
	015	PGM 15			
	016	PGM 16			
HSM2204 #4	017	PGM 17			
	018	PGM 18			
	019	PGM 19			
	020	PGM 20			
HSM2208 #1	037	PGM 37			
	038	PGM 38			
	039	PGM 39			
	040	PGM 40			
	041	PGM 41			
	042	PGM 42			
	043	PGM 43			
	044	PGM 44			

[011] Opciones de configuración de PGM **Descripción en** [011] Opciones de configuración de PGM					
	PGM		**Seguidor de zona por zona (000-248; De fábrica: 000)**	**Prox. usado (000-095; De fábrica: 000)**	**Programa (000-004; De fábrica: 000)**
HSM2208 #2	045	PGM 45			
	046	PGM 46			
	047	PGM 47			
	048	PGM 48			
	049	PGM 49			
	050	PGM 50			
	051	PGM 51			
	052	PGM 52			
HSM2208 #3	053	PGM 53			
	054	PGM 54			
	055	PGM 55			
	056	PGM 56			

[011] Opciones de configuración de PGM Descripción en [011] Opciones de configuración de PGM					
	PGM		**Seguidor de zona por zona (000-248; De fábrica: 000)**	**Prox. usado (000-095; De fábrica: 000)**	**Programa (000-004; De fábrica: 000)**
	057	PGM 57			
	058	PGM 58			
	059	PGM 59			
	060	PGM 60			
HSM2208 #4	061	PGM 61			
	062	PGM 62			
	063	PGM 63			
	064	PGM 64			
	065	PGM 65			
	066	PGM 66			
	067	PGM 67			
	068	PGM 68			
HSM2208 #5	069	PGM 69			
	070	PGM 70			
	071	PGM 71			
	072	PGM 72			
	073	PGM 73			
	074	PGM 74			
	075	PGM 75			
	076	PGM 76			
HSM2208 #6	077	PGM 77			
	078	PGM 78			
	079	PGM 79			
	080	PGM 80			
	081	PGM 81			
	082	PGM 82			
	083	PGM 83			
	084	PGM 84			
HSM2208 #7	085	PGM 85			
	086	PGM 86			

[011] Opciones de configuración de PGM Descripción en [011] Opciones de configuración de PGM					
	PGM		Seguidor de zona por zona (000-248; De fábrica: 000)	Prox. usado (000-095; De fábrica: 000)	Programa (000-004; De fábrica: 000)
	087	PGM 87			
	088	PGM 88			
	089	PGM 89			
	090	PGM 90			
	091	PGM 91			
	092	PGM 92			
HSM2208 #8	093	PGM 93			
	094	PGM 94			
	095	PGM 95			
	096	PGM 96			
	097	PGM 97			
	098	PGM 98			
	099	PGM 99			
	100	PGM 100			
HSM2208 #9	101	PGM 101			
	102	PGM 102			
	103	PGM 103			
	104	PGM 104			
	105	PGM 105			
	106	PGM 106			
	107	PGM 107			
	108	PGM 108			
HSM2208 #10	109	PGM 109			
	110	PGM 110			
	111	PGM 111			
	112	PGM 112			
	113	PGM 113			
	114	PGM 114			
	115	PGM 115			
	116	PGM 116			

[011] Opciones de configuración de PGM **Descripción en** [011] Opciones de configuración de PGM					
	PGM		**Seguidor de zona por zona (000-248; De fábrica: 000)**	**Prox. usado (000-095; De fábrica: 000)**	**Programa (000-004; De fábrica: 000)**
HSM2208 #11	117	PGM 117			
	118	PGM 118			
	119	PGM 119			
	120	PGM 120			
	121	PGM 121			
	122	PGM 122			
	123	PGM 123			
	124	PGM 124			
HSM2208 #12	125	PGM 125			
	126	PGM 126			
	127	PGM 127			
	128	PGM 128			
	129	PGM 129			
	130	PGM 130			
	131	PGM 131			
	132	PGM 132			
HSM2208 #13	133	PGM 133			
	134	PGM 134			
	135	PGM 135			
	136	PGM 136			
	137	PGM 137			
	138	PGM 138			
	139	PGM 139			
	140	PGM 140			
HSM2208 #14	141	PGM 141			
	142	PGM 142			
	143	PGM 143			
	144	PGM 144			
	145	PGM 145			
	146	PGM 146			

[011] Opciones de configuración de PGM Descripción en [011] Opciones de configuración de PGM					
	PGM		Seguidor de zona por zona (000-248; De fábrica: 000)	Prox. usado (000-095; De fábrica: 000)	Programa (000-004; De fábrica: 000)
	147	PGM 147			
	148	PGM 148			
HSM2208 #15	149	PGM 149			
	150	PGM 150			
	151	PGM 151			
	152	PGM 152			
	153	PGM 153			
	154	PGM 154			
	155	PGM 155			
	156	PGM 156			
HSM2208 #16	157	PGM 157			
	158	PGM 158			
	159	PGM 159			
	160	PGM 160			
	161	PGM 161			
	162	PGM 162			
	163	PGM 163			
	164	PGM 164			
	293	PGM 293			
HSM3204CX#17	294	PGM 294			
	295	PGM 295			
	296	PGM 296			
	297	PGM 297			
	298	PGM 298			
	299	PGM 299			
	300	PGM 300			
	301	PGM 301			
	302	PGM 302			
	303	PGM 303			
	304	PGM 304			

[011] Opciones de configuración de PGM **Descripción en** [011] Opciones de configuración de PGM					
	PGM		**Seguidor de zona por zona (000-248; De fábrica: 000)**	**Prox. usado (000-095; De fábrica: 000)**	**Programa (000-004; De fábrica: 000)**
	305	PGM 305			
	306	PGM 306			
	307	PGM 307			
	308	PGM 308			
	309	PGM 309			
	310	PGM 310			
	311	PGM 311			
	312	PGM 312			
	313	PGM 313			
	314	PGM 314			
	315	PGM 315			
	316	PGM 316			
	317	PGM 317			
	318	PGM 318			
	319	PGM 319			
	320	PGM 320			
	321	PGM 321			
	322	PGM 322			
	323	PGM 323			
	324	PGM 324			
	325	PGM 325			
	326	PGM 326			
	327	PGM 327			
	328	PGM 328			
	329	PGM 329			
	330	PGM 330			
	331	PGM 331			
	332	PGM 332			
	333	PGM 333			
	334	PGM 334			

[011] Opciones de configuración de PGM Descripción en [011] Opciones de configuración de PGM					
	PGM		Seguidor de zona por zona (000-248; De fábrica: 000)	Prox. usado (000-095; De fábrica: 000)	Programa (000-004; De fábrica: 000)
	335	PGM 335			
	336	PGM 336			
	337	PGM 337			
	338	PGM 338			
	339	PGM 339			
	340	PGM 340			
	341	PGM 341			
	342	PGM 342			
	343	PGM 343			
	344	PGM 344			
	345	PGM 345			
	346	PGM 346			
	347	PGM 347			
	348	PGM 348			
	349	PGM 349			
	350	PGM 350			
	351	PGM 351			
	352	PGM 352			
	353	PGM 353			
	354	PGM 354			
	355	PGM 355			
	356	PGM 356			

Bloqueo del sistema

[012] Bloqueo del sistema (decimal de 3 dígitos) **Descripción en** [012] Bloqueo del sistema	
Bloqueo de Teclado:	(Rango: 000-255; de fábrica: 000) ⓘ **Nota:** Para instalaciones EN bloqueo programado máximo de 10 intentos.
Duración de bloqueo de teclado:	(Rango: 001-255; de fábrica: 000) ⓘ **Nota:** Para instalaciones EN duración mínima programada de 2 minutos.
Bloqueo remoto:	(Rango: 003-255; de fábrica: 006)
Duración de bloqueo remoto:	(Rango: 001-255; de fábrica: 060)

Opciones de sistema

[013] Opciones del sistema 1 Descripción en [013] Opción 1 del sistema	
	☐ 1 – Bucle NC/EOL
	☐ 2 – DEOL/SEOL
EN	☑ 2 – DEOL/SEOL
	☑ 3 – Mostrar todos los problemas cuando está armado
	☐ 4 – Zona abierta de sabotaje/fallas
	☑ 5 – Programa de armado automático en [*][6]
	☑ 6 – Fallo de salida audible
	☑ 7 – Memoria de eventos sigue exclusión
	☐ 8 – Señalización de incendio temporal de tres
[014] Opciones del sistema 2 Descripción en [014] Opción 2 del sistema	
	☐ 1 – Timbre de graznido
	☐ 2 – Graznido de sirena de armado automático
	☐ 3 – Graznido de sirena al salir
	☐ 4 – Graznido de sirena al entrar
	☐ 5 – Graznido de sirena ante avería
	☐ 6- Reservado
	☐ 7 – Terminación de retardo de salida
	☐ 8 – Sirena de fuego continua

[015] Opciones del sistema 3 Descripción en [015] Opción 3 del sistema	
	☑ 1 – Tecla [F] habilitada
	☐ 2 – Anuncio de tecla [P]
	☐ 3 – Salida rápida
	☑ 4 – Armado rápido/Tecla de función
	? 5- Reservado
	☐ 6 – Código maestro no modificable por el usuario
	☑ 7 – Monitor de línea telefónica habilitado
	☑ 8 – TLM audible ante armado
[016] Opciones del sistema 4 Descripción en [016] Opción 4 del sistema	
	☑ 1 – Visualización de problema de CA
	☐ 2 – Luz de Problema de CA destella
EN	☑ 2 – Luz de Problema de CA destella
	☐ 3 – Teclado en blanco
EN	☑ 3 – Teclado en blanco
	☐ 4 – Teclado en blanco requiere código
EN	☑ 4 – Teclado en blanco requiere código
	☑ 5 – Luz posterior de teclado encendiéndose
	☐ 6 – Modo de ahorro de energía
	☐ 7 – Visualización de anular ante armado
	☐ 8 – Sabotaje de teclado habilitado
EN	☑ 8 – Sabotaje de teclado habilitada
[017] Opciones del sistema 5 Descripción en [017] Opción 5 del sistema	
	☑ 1 – Timbre al abrir
	☐ 2 – Timbre al cerrar
EN	☑ 2 – Timbre al cerrar
	☐ 3 – Pitidos audibles de avería de interferencia RF
	☐ 4 – Múltiple detección positiva

	☐ 5 – Tarde para cerrar
	☐ 6 – Hora de horario de verano
	☐ 7 – Silenciar timbre durante retardo de salida rápida
	☐ 8 – Graznido de sirena ante armado/ desarmado ausente
[018] Opciones del sistema 6 Descripción en [018] Opción 6 del sistema	
	☐ 1 – Excepción de transmisión de prueba
	☐ 2 – Reporte de Anular en tiempo real
	☐ 3 – Anulación de reporte para zonas en presenciaausencia
	☐ 4 – Reporte de anulación automático
	☐ 5 – Alarma de zumbador de teclado
	? 6- Reservado
	☐ 7 – Reinicio de retardo de salida
CP-01	☑ 7 – Reinicio de retardo de salida
	☑ 7 – Reinicio de retardo de salida
	☐ 8 – Pitidos de problema por fallo de CA
EN	☑ 8 – Pitidos de problema por fallo de CA
[019] Opciones del sistema 7 Descripción en [019] Opción 7 del sistema	
	☐ 1 – Fallo de zona inalámbrica audible
	☐ 2 – Averías con retención
EN	☑ 2 – Averías con retención
	?3- Reservado
	? 4- Reservado
	☐ 5 – Falla de bus audible
	☐ 6 – Códigos de emergencia
	☑ 7 – Temperatura en Celsius
	☐ 8 – Reinicio después de activación de zona
[020] Opciones del sistema 8 Descripción en [020] Opción 8 del sistema	
	☐ 1 – Entrada de código de acceso durante retardo de entrada
	☐ 2 – Procedimiento de entrada en UE

EN	☑ 2 – Procedimiento de entrada en UE
	☐ 3 – [*][8] Acceso mientras armado
	☐ 4 – Reinicio remoto
	☐ 5 – Restauración del ingeniero
	☐ 6 – Desarmado de interr. de llave durante retardo de entrada
	☐ 7 – Acceso de instalador y DLS
EN	☑ 7 – Acceso de instalador y DLS
	☐ 8 – Averías inhiben armado
EN	☑ 8 – Averías inhiben armado
[021] Opciones del sistema 9 Descripción en [021] Opción 9 del sistema	
EN	☐ 1 – Visualización de problema
EN	☐ 2 – Teclado en blanco mientras armado
	? 3- Reservado
	☐ 4 – Mostrar Listo
	☐ 5 – Teclado de PGM en blanco
EN	☑ 5 – Teclado de PGM en blanco
	☐ 6 – Mostrar armado
	☐ 7 – Abrir Cancela Armado
EN	☑ 7 – Abrir Cancela Armado
	☐ 8 – Retardo de salida audible para Armado Presente
[022] Opciones del sistema 10 Descripción en [022] Opción 10 del sistema	
	☐ 1 – Opción de tecla [F]
	? 2- Reservado
	? 3- Reservado
UL EN	☐ 4 – Contador de transmisión de prueba en horas
	☐ 5 – Alternar Ausente a Presente
	☐ 6 – Audio bidireccional desconectado

	☐ 7 – Pitidos de problema son silenciosos
	☐ 8 – Interruptor de llave arma en modo Ausente
	☑ 8 – Interruptor de llave arma en modo Ausente
[023] Opciones del sistema 11 Descripción en [023] Opción 11 del sistema	
	☐ 1 – LED Listo destella para Forzar armado
	☐ 2 – Códigos de acceso requeridos para [*][*]
	☐ 3 – Detección de sabotaje/fallo
	☐ 4 – Código de acceso requerido para [*][1]
EN UL	☑ 4 – Código de acceso requerido para [*][1]
	? 5 – Código de acceso requerido para [*][2] ⓘ **Nota:** Para instalaciones UL, esta configuración debe estar habilitada.
EN	? 5 – Código de acceso requerido para [*][2]
	? 6 – Código de acceso requerido para [*][3]
EN	? 6 – Código de acceso requerido para [*][3]
	? 7 – Código de acceso requerido para [*][4]
EN	? 7 – Código de acceso requerido para [*][4]
	☐ 8 – [*][6] Opción de accesibilidad
[024] Opciones del sistema 12 Descripción en [024] Opción 12 del sistema	
	☐ 1– Reservado
	? 2- Reservado
	☐ 3 – CA/CC inhibe armado
EN	☑ 3 – CA/CC inhibe armado
EN	☐ 4 – Sabotaje inhibe armado
	☐ 5 – Opción de reloj en tiempo real
	? 6- Reservado
	? 7- Reservado
	☐ 8 – DLS desconectado
[025] Opciones del sistema 13 Descripción en [025] Opción 13 del sistema	

	☐ 1 – Marcado europeo
UL	☑ 2 – Forzar marcado
	☐ 3 – Contador de transmisión de prueba en minutos
EN	☐ 4 – Indicación de encendido caliente
	☐ 5 – Tono de ID
	☐ 6 – Tono generado-2100 Hz
	☐ 7 – Ventana DLS
	☐ 8 – Sirena audible FTC
[040] Autenticación de usuario Descripción en [040] Autenticación de usuario	
	☑ 1 – Código de usuario o tarjeta Tarjeta
	☐ 2 – Código de usuario y tarjeta Tarjeta
[041] Dígitos del código de acceso Descripción en [041] Dígitos del código de acceso	
	☑ 00 – Códigos de acceso de 4 dígitos
EN	☐ 01 – Códigos de acceso de 6 dígitos ? 02 – Códigos de acceso de 8 dígitos
[042] Verificación de evento Descripción en [042] Eventos verificados	
01 – Contador de robo verificado (De fábrica: 002):	
02 – Contador de asalto (De fábrica: 002):	
03 – Selección de verificación de robo:	001 – Código de policía (De fábrica) 002 – Cruce de zona 003 – Detección secuencial

Armado/Desarmado automático

[151] Armado/Desarmado autom. de partición 1 Descripción en [151]-[182] Armado/desarmado automático de partición		
001 – Horas de armado automático de la partición 1:	24 horas:	Miércoles:
(HH:MM de 4 dígitos)	Domingo:	Jueves:
De fábrica: 9999	Lunes:	Viernes:
	Martes:	Sábado:
002 – Horas de desarmado automático de la partición 1:	24 horas:	Miércoles:
(HH:MM de 4 dígitos)	Domingo:	Jueves:
De fábrica: 9999	Lunes:	Viernes:
	Martes:	Sábado:

003 – Programa de feriados de desarmado automático de la partición 1:	Feriado 1: ☐ Encendido ☑ Apagado	Feriado 3: ☐ Encendido ☑ Apagado
(decimal de 3 dígitos)	Feriado 2: ☐ Encendido ☑ Apagado	Feriado 4: ☐ Encendido ☑ Apagado
004 – Pre-alerta de armado autom. de Partición 1 (de fábrica: 004):		
005 – Temporizador de posposición armado autom. de partición 1 (de fábrica: 000):		
006 – Temporizador de armado sin actividad de partición 1 (de fábrica: 000):		
007 – Temporizador de pre-alerta de armado sin actividad de partición 1 (de fábrica: 001):		
[152] Armado/Desarmado autom. de partición 2		
001 – Horas de armado automático de la partición 2:	24 horas:	Miércoles:
(HH:MM de 4 dígitos)	Domingo:	Jueves:
De fábrica: 9999	Lunes:	Viernes:
	Martes:	Sábado:
002 – Horas de desarmado automático de la partición 2:	24 horas:	Miércoles:
(HH:MM de 4 dígitos)	Domingo:	Jueves:
De fábrica: 9999	Lunes:	Viernes:
	Martes:	Sábado:
003 – Programa de feriados de desarmado automático de la partición 2:	Feriado 1: ☐ Encendido ☑ Apagado	Feriado 3: ☐ Encendido ☑ Apagado
(decimal de 3 dígitos)	Feriado 2: ☐ Encendido ☑ Apagado	Feriado 4: ☐ Encendido ☑ Apagado
004 – Pre-alerta de armado autom. de Partición 2 (de fábrica: 004):		
005 – Temporizador de posposición armado autom. de partición 2 (de fábrica: 000):		
006 – Temporizador de armado sin actividad de partición 2 (de fábrica: 000):		
007 – Temporizador de pre-alerta de armado sin actividad de partición 2 (de fábrica: 001):		
[153] Armado/Desarmado autom. de partición 3		
001 – Horas de armado automático de la partición 3:	24 horas:	Miércoles:
(HH:MM de 4 dígitos)	Domingo:	Jueves:
De fábrica: 9999	Lunes:	Viernes:
	Martes:	Sábado:
002 – Horas de desarmado automático de la partición 3:	24 horas:	Miércoles:
(HH:MM de 4 dígitos)	Domingo:	Jueves:
De fábrica: 9999	Lunes:	Viernes:
	Martes:	Sábado:
003 – Programa de feriados de desarmado automático de la partición 3:	Feriado 1: ☐ Encendido ☑ Apagado	Feriado 3: ☐ Encendido ☑ Apagado

(decimal de 3 dígitos)	Feriado 2: ☐ Encendido ☑ Apagado	Feriado 4: ☐ Encendido ☑ Apagado
004 – Pre-alerta de armado autom. de Partición 3 (de fábrica: 004):		
005 – Temporizador de posposición armado autom. de partición 3 (de fábrica: 000):		
006 – Temporizador de armado sin actividad de partición 3 (de fábrica: 000):		
007 – Temporizador de pre-alerta de armado sin actividad de partición 3 (de fábrica: 001):		
[154] Armado/Desarmado autom. de partición 4		
001 – Horas de armado automático de la partición 4:	24 horas:	Miércoles:
(HH:MM de 4 dígitos)	Domingo:	Jueves:
De fábrica: 9999	Lunes:	Viernes:
	Martes:	Sábado:
002 – Horas de desarmado automático de la partición 4:	24 horas:	Miércoles:
(HH:MM de 4 dígitos)	Domingo:	Jueves:
De fábrica: 9999	Lunes:	Viernes:
	Martes:	Sábado:
003 – Programa de feriados de desarmado automático de la partición 4:	Feriado 1: ☐ Encendido ☑ Apagado	Feriado 3: ☐ Encendido ☑ Apagado
(decimal de 3 dígitos)	Feriado 2: ☐ Encendido ☑ Apagado	Feriado 4: ☐ Encendido ☑ Apagado
004 – Pre-alerta de armado autom. de Partición 4 (de fábrica: 004):		
005 – Temporizador de posposición armado autom. de partición 4 (de fábrica: 000):		
006 – Temporizador de armado sin actividad de partición 4 (de fábrica: 000):		
007 – Temporizador de pre-alerta de armado sin actividad de partición 4 (de fábrica: 001):		
[155] Armado/Desarmado autom. de partición 5		
001 – Horas de armado automático de la partición 5:	24 horas:	Miércoles:
(HH:MM de 4 dígitos)	Domingo:	Jueves:
De fábrica: 9999	Lunes:	Viernes:
	Martes:	Sábado:
002 – Horas de desarmado automático de la partición 5:	24 horas:	Miércoles:
(HH:MM de 4 dígitos)	Domingo:	Jueves:
De fábrica: 9999	Lunes:	Viernes:
	Martes:	Sábado:
003 – Programa de feriados de desarmado automático de la partición 2: (decimal de 3 dígitos)	Feriado 1: ☐ Encendido ☑ Apagado	Feriado 3: ☐ Encendido ☑ Apagado
	Feriado 2: ☐ Encendido ☑ Apagado	Feriado 4: ☐ Encendido ☑ Apagado

004 – Pre-alerta de armado autom. de Partición 5 (de fábrica: 004):		
005 – Temporizador de posposición armado autom. de partición 5 (de fábrica: 000):		
006 – Temporizador de armado sin actividad de partición 5 (de fábrica: 000):		
007 – Temporizador de pre-alerta de armado sin actividad de partición 5 (de fábrica: 001):		
[156] Armado/Desarmado autom. de partición 6		
001 – Horas de armado automático de la partición 6:	24 horas:	Miércoles:
(HH:MM de 4 dígitos)	Domingo:	Jueves:
De fábrica: 9999	Lunes:	Viernes:
	Martes:	Sábado:
002 – Horas de desarmado automático de la partición 6:	24 horas:	Miércoles:
(HH:MM de 4 dígitos)	Domingo:	Jueves:
De fábrica: 9999	Lunes:	Viernes:
	Martes:	Sábado:
003 – Programa de feriados de desarmado automático de la partición 6:	Feriado 1: □ Encendido ☑ Apagado	Feriado 3: □ Encendido ☑ Apagado
(decimal de 3 dígitos)	Feriado 2: □ Encendido ☑ Apagado	Feriado 4: □ Encendido ☑ Apagado
004 – Pre-alerta de armado autom. de Partición 6 (de fábrica: 004):		
005 – Temporizador de posposición armado autom. de partición 6 (de fábrica: 000):		
006 – Temporizador de armado sin actividad de partición 6 (de fábrica: 000):		
007 – Temporizador de pre-alerta de armado sin actividad de partición 6 (de fábrica: 001):		
[157] Armado/Desarmado autom. de partición 7		
001 – Horas de armado automático de la partición 7:	24 horas:	Miércoles:
(HH:MM de 4 dígitos)	Domingo:	Jueves:
De fábrica: 9999	Lunes:	Viernes:
	Martes:	Sábado:
002 – Horas de desarmado automático de la partición 7:	24 horas:	Miércoles:
(HH:MM de 4 dígitos)	Domingo:	Jueves:
De fábrica: 9999	Lunes:	Viernes:
	Martes:	Sábado:
003 – Programa de feriados de desarmado automático de la partición 7:	Feriado 1: □ Encendido ☑ Apagado	Feriado 3: □ Encendido ☑ Apagado
(decimal de 3 dígitos)	Feriado 2: □ Encendido ☑ Apagado	Feriado 4: □ Encendido ☑ Apagado
004 – Pre-alerta de armado autom. de Partición 7 (de fábrica: 004):		
005 – Temporizador de posposición armado autom. de partición 7 (de fábrica: 000):		

006 – Temporizador de armado sin actividad de partición 7 (de fábrica: 000):		
007 – Temporizador de pre-alerta de armado sin actividad de partición 7 (de fábrica: 001):		
[158] Armado/Desarmado autom. de partición 8		
001 – Horas de armado automático de la partición 8:	24 horas:	Miércoles:
(HH:MM de 4 dígitos)	Domingo:	Jueves:
De fábrica: 9999	Lunes:	Viernes:
	Martes:	Sábado:
002 – Horas de desarmado automático de la partición 8:	24 horas:	Miércoles:
(HH:MM de 4 dígitos)	Domingo:	Jueves:
De fábrica: 9999	Lunes:	Viernes:
	Martes:	Sábado:
003 – Programa de feriados de desarmado automático de la partición 8:	Feriado 1: □ Encendido ☑ Apagado	Feriado 3: □ Encendido ☑ Apagado
(decimal de 3 dígitos)	Feriado 2: □ Encendido ☑ Apagado	Feriado 4: □ Encendido ☑ Apagado
004 – Pre-alerta de armado autom. de Partición 8 (de fábrica: 004):		
005 – Temporizador de posposición armado autom. de partición 8 (de fábrica: 000):		
006 – Temporizador de armado sin actividad de partición 8 (de fábrica: 000):		
007 – Temporizador de pre-alerta de armado sin actividad de partición 8 (de fábrica: 001):		
[159] Armado/Desarmado autom. de partición 9		
001 – Horas de armado automático de la partición 9:	24 horas:	Miércoles:
(HH:MM de 4 dígitos)	Domingo:	Jueves:
De fábrica: 9999	Lunes:	Viernes:
	Martes:	Sábado:
002 – Horas de desarmado automático de la partición 9:	24 horas:	Miércoles:
(HH:MM de 4 dígitos)	Domingo:	Jueves:
De fábrica: 9999	Lunes:	Viernes:
	Martes:	Sábado:
003 – Programa de feriados de desarmado automático de la partición 9:	Feriado 1: □ Encendido ☑ Apagado	Feriado 3: □ Encendido ☑ Apagado
(decimal de 3 dígitos)	Feriado 2: □ Encendido ☑ Apagado	Feriado 4: □ Encendido ☑ Apagado
004 – Pre-alerta de armado autom. de Partición 9 (de fábrica: 004):		
005 – Temporizador de posposición armado autom. de partición 9 (de fábrica: 000):		
006 – Temporizador de armado sin actividad de partición 9 (de fábrica: 000):		
007 – Temporizador de pre-alerta de armado sin actividad de partición 9 (de fábrica: 001):		

[160] Armado/Desarmado autom. de partición 10		
001 – Horas de armado automático de la partición 10:	24 horas:	Miércoles:
(HH:MM de 4 dígitos)	Domingo:	Jueves:
De fábrica: 9999	Lunes:	Viernes:
	Martes:	Sábado:
002 – Horas de desarmado automático de la partición 10:	24 horas:	Miércoles:
(HH:MM de 4 dígitos)	Domingo:	Jueves:
De fábrica: 9999	Lunes:	Viernes:
	Martes:	Sábado:
003 – Programa de feriados de desarmado automático de la partición 10:	Feriado 1: ☐ Encendido ☑ Apagado	Feriado 3: ☐ Encendido ☑ Apagado
(decimal de 3 dígitos)	Feriado 2: ☐ Encendido ☑ Apagado	Feriado 4: ☐ Encendido ☑ Apagado
004 – Pre-alerta de armado autom. de Partición 10 (de fábrica: 004):		
005 – Temporizador de posposición armado autom. de partición 10 (de fábrica: 000):		
006 – Temporizador de armado sin actividad de partición 10 (de fábrica: 000):		
007 – Temporizador de pre-alerta de armado sin actividad de partición 10 (de fábrica: 001):		
[161] Armado/Desarmado autom. de partición 11		
001 – Horas de armado automático de la partición 11:	24 horas:	Miércoles:
(HH:MM de 4 dígitos)	Domingo:	Jueves:
De fábrica: 9999	Lunes:	Viernes:
	Martes:	Sábado:
002 – Horas de desarmado automático de la partición 11:	24 horas:	Miércoles:
(HH:MM de 4 dígitos)	Domingo:	Jueves:
De fábrica: 9999	Lunes:	Viernes:
	Martes:	Sábado:
003 – Programa de feriados de desarmado automático de la partición 11:	Feriado 1: ☐ Encendido ☑ Apagado	Feriado 3: ☐ Encendido ☑ Apagado
(decimal de 3 dígitos)	Feriado 2: ☐ Encendido ☑ Apagado	Feriado 4: ☐ Encendido ☑ Apagado
004 – Pre-alerta de armado autom. de Partición 11 (de fábrica: 004):		
005 – Temporizador de posposición armado autom. de partición 11 (de fábrica: 000):		
006 – Temporizador de armado sin actividad de partición 11 (de fábrica: 000):		
007 – Temporizador de pre-alerta de armado sin actividad de partición 11 (de fábrica: 001):		
[162] Armado/Desarmado autom. de partición 12		

001 – Horas de armado automático de la partición 12:	24 horas:	Miércoles:
(HH:MM de 4 dígitos)	Domingo:	Jueves:
De fábrica: 9999	Lunes:	Viernes:
	Martes:	Sábado:
002 – Horas de desarmado automático de la partición 12:	24 horas:	Miércoles:
(HH:MM de 4 dígitos)	Domingo:	Jueves:
De fábrica: 9999	Lunes:	Viernes:
	Martes:	Sábado:
003 – Programa de feriados de desarmado automático de la partición 12:	Feriado 1: □ Encendido ☑ Apagado	Feriado 3: □ Encendido ☑ Apagado
(decimal de 3 dígitos)	Feriado 2: □ Encendido ☑ Apagado	Feriado 4: □ Encendido ☑ Apagado
004 – Pre-alerta de armado autom. de Partición 12 (de fábrica: 004):		
005 – Temporizador de posposición armado autom. de partición 12 (de fábrica: 000):		
006 – Temporizador de armado sin actividad de partición 12 (de fábrica: 000):		
007 – Temporizador de pre-alerta de armado sin actividad de partición 12 (de fábrica: 001):		
[163] Armado/Desarmado autom. de partición 13		
001 – Horas de armado automático de la partición 13:	24 horas:	Miércoles:
(HH:MM de 4 dígitos)	Domingo:	Jueves:
De fábrica: 9999	Lunes:	Viernes:
	Martes:	Sábado:
002 – Horas de desarmado automático de la partición 13:	24 horas:	Miércoles:
(HH:MM de 4 dígitos)	Domingo:	Jueves:
De fábrica: 9999	Lunes:	Viernes:
	Martes:	Sábado:
003 – Programa de feriados de desarmado automático de la partición 13:	Feriado 1: □ Encendido ☑ Apagado	Feriado 3: □ Encendido ☑ Apagado
(decimal de 3 dígitos)	Feriado 2: □ Encendido ☑ Apagado	Feriado 4: □ Encendido ☑ Apagado
004 – Pre-alerta de armado autom. de Partición 13 (de fábrica: 004):		
005 – Temporizador de posposición armado autom. de partición 13 (de fábrica: 000):		
006 – Temporizador de armado sin actividad de partición 13 (de fábrica: 000):		
007 – Temporizador de pre-alerta de armado sin actividad de partición 13 (de fábrica: 001):		
[164] Armado/Desarmado autom. de partición 14		
001 – Horas de armado automático de la partición 14:	24 horas:	Miércoles:

(HH:MM de 4 dígitos)	Domingo:	Jueves:
De fábrica: 9999	Lunes:	Viernes:
	Martes:	Sábado:
002 – Horas de desarmado automático de la partición 14:	24 horas:	Miércoles:
(HH:MM de 4 dígitos)	Domingo:	Jueves:
De fábrica: 9999	Lunes:	Viernes:
	Martes:	Sábado:
003 – Programa de feriados de desarmado automático de la partición 14:	Feriado 1: ☐ Encendido ☑ Apagado	Feriado 3: ☐ Encendido ☑ Apagado
(decimal de 3 dígitos)	Feriado 2: ☐ Encendido ☑ Apagado	Feriado 4: ☐ Encendido ☑ Apagado
004 – Pre-alerta de armado autom. de Partición 14 (de fábrica: 004):		
005 – Temporizador de posposición armado autom. de partición 14 (de fábrica: 000):		
006 – Temporizador de armado sin actividad de partición 14 (de fábrica: 000):		
007 – Temporizador de pre-alerta de armado sin actividad de partición 14 (de fábrica: 001):		
[165] Armado/Desarmado autom. de partición 15		
001 – Horas de armado automático de la partición 15:	24 horas:	Miércoles:
(HH:MM de 4 dígitos)	Domingo:	Jueves:
De fábrica: 9999	Lunes:	Viernes:
	Martes:	Sábado:
002 – Horas de desarmado automático de la partición 15:	24 horas:	Miércoles:
(HH:MM de 4 dígitos)	Domingo:	Jueves:
De fábrica: 9999	Lunes:	Viernes:
	Martes:	Sábado:
003 – Programa de feriados de desarmado automático de la partición 15:	Feriado 1: ☐ Encendido ☑ Apagado	Feriado 3: ☐ Encendido ☑ Apagado
(decimal de 3 dígitos)	Feriado 2: ☐ Encendido ☑ Apagado	Feriado 4: ☐ Encendido ☑ Apagado
004 – Pre-alerta de armado autom. de Partición 15 (de fábrica: 004):		
005 – Temporizador de posposición armado autom. de partición 15 (de fábrica: 000):		
006 – Temporizador de armado sin actividad de partición 15 (de fábrica: 000):		
007 – Temporizador de pre-alerta de armado sin actividad de partición 15 (de fábrica: 001):		
[166] Armado/Desarmado autom. de partición 16		
001 – Horas de armado automático de la partición 16:	24 horas:	Miércoles:
(HH:MM de 4 dígitos)	Domingo:	Jueves:
De fábrica: 9999	Lunes:	Viernes:

	Martes:	Sábado:
002 – Horas de desarmado automático de la partición 16:	24 horas:	Miércoles:
(HH:MM de 4 dígitos)	Domingo:	Jueves:
De fábrica: 9999	Lunes:	Viernes:
	Martes:	Sábado:
003 – Programa de feriados de desarmado automático de la partición 16:	Feriado 1: ☐ Encendido ☑ Apagado	Feriado 3: ☐ Encendido ☑ Apagado
(decimal de 3 dígitos)	Feriado 2: ☐ Encendido ☑ Apagado	Feriado 4: ☐ Encendido ☑ Apagado
004 – Pre-alerta de armado autom. de Partición 16 (de fábrica: 004):		
005 – Temporizador de posposición armado autom. de partición 16 (de fábrica: 000):		
006 – Temporizador de armado sin actividad de partición 16 (de fábrica: 000):		
007 – Temporizador de pre-alerta de armado sin actividad de partición 16 (de fábrica: 001):		
[167] Armado/Desarmado autom. de partición 17		
001 – Horas de armado automático de la partición 17:	24 horas:	Miércoles:
(HH:MM de 4 dígitos)	Domingo:	Jueves:
De fábrica: 9999	Lunes:	Viernes:
	Martes:	Sábado:
002 – Horas de desarmado automático de la partición 17:	24 horas:	Miércoles:
(HH:MM de 4 dígitos)	Domingo:	Jueves:
De fábrica: 9999	Lunes:	Viernes:
	Martes:	Sábado:
003 – Programa de feriados de desarmado automático de la partición 17:	Feriado 1: ☐ Encendido ☑ Apagado	Feriado 3: ☐ Encendido ☑ Apagado
(decimal de 3 dígitos)	Feriado 2: ☐ Encendido ☑ Apagado	Feriado 4: ☐ Encendido ☑ Apagado
004 – Pre-alerta de armado autom. de Partición 17 (de fábrica: 004):		
005 – Temporizador de posposición armado autom. de partición 17 (de fábrica: 000):		
006 – Temporizador de armado sin actividad de partición 17 (de fábrica: 000):		
007 – Temporizador de pre-alerta de armado sin actividad de partición 17 (de fábrica: 001):		
[168] Armado/Desarmado autom. de partición 18		
001 – Horas de armado automático de la partición 18:	24 horas:	Miércoles:
(HH:MM de 4 dígitos)	Domingo:	Jueves:
De fábrica: 9999	Lunes:	Viernes:
	Martes:	Sábado:

002 – Horas de desarmado automático de la partición 18:	24 horas:	Miércoles:
(HH:MM de 4 dígitos)	Domingo:	Jueves:
De fábrica: 9999	Lunes:	Viernes:
	Martes:	Sábado:
003 – Programa de feriados de desarmado automático de la partición 18:	Feriado 1: ☐ Encendido ☑ Apagado	Feriado 3: ☐ Encendido ☑ Apagado
(decimal de 3 dígitos)	Feriado 2: ☐ Encendido ☑ Apagado	Feriado 4: ☐ Encendido ☑ Apagado
004 – Pre-alerta de armado autom. de Partición 18 (de fábrica: 004):		
005 – Temporizador de posposición armado autom. de partición 18 (de fábrica: 000):		
006 – Temporizador de armado sin actividad de partición 18 (de fábrica: 000):		
007 – Temporizador de pre-alerta de armado sin actividad de partición 18 (de fábrica: 001):		
[169] Armado/Desarmado autom. de partición 19		
001 – Horas de armado automático de la partición 19:	24 horas:	Miércoles:
(HH:MM de 4 dígitos)	Domingo:	Jueves:
De fábrica: 9999	Lunes:	Viernes:
	Martes:	Sábado:
002 – Horas de desarmado automático de la partición 19:	24 horas:	Miércoles:
(HH:MM de 4 dígitos)	Domingo:	Jueves:
De fábrica: 9999	Lunes:	Viernes:
	Martes:	Sábado:
003 – Programa de feriados de desarmado automático de la partición 19:	Feriado 1: ☐ Encendido ☑ Apagado	Feriado 3: ☐ Encendido ☑ Apagado
(decimal de 3 dígitos)	Feriado 2: ☐ Encendido ☑ Apagado	Feriado 4: ☐ Encendido ☑ Apagado
004 – Pre-alerta de armado autom. de Partición 19 (de fábrica: 004):		
005 – Temporizador de posposición armado autom. de partición 19 (de fábrica: 000):		
006 – Temporizador de armado sin actividad de partición 19 (de fábrica: 000):		
007 – Temporizador de pre-alerta de armado sin actividad de partición 19 (de fábrica: 001):		
[170] Armado/Desarmado autom. de partición 20		
001 – Horas de armado automático de la partición 20:	24 horas:	Miércoles:
(HH:MM de 4 dígitos)	Domingo:	Jueves:
De fábrica: 9999	Lunes:	Viernes:
	Martes:	Sábado:
002 – Horas de desarmado automático de la partición 20:	24 horas:	Miércoles:

(HH:MM de 4 dígitos)	Domingo:	Jueves:
De fábrica: 9999	Lunes:	Viernes:
	Martes:	Sábado:
003 – Programa de feriados de desarmado automático de la partición 20:	Feriado 1: ☐ Encendido ☑ Apagado	Feriado 3: ☐ Encendido ☑ Apagado
(decimal de 3 dígitos)	Feriado 2: ☐ Encendido ☑ Apagado	Feriado 4: ☐ Encendido ☑ Apagado
004 – Pre-alerta de armado autom. de Partición 20 (de fábrica: 004):		
005 – Temporizador de posposición armado autom. de partición 20 (de fábrica: 000):		
006 – Temporizador de armado sin actividad de partición 20 (de fábrica: 000):		
007 – Temporizador de pre-alerta de armado sin actividad de partición 20 (de fábrica: 001):		
[171] Armado/Desarmado autom. de partición 21		
001 – Horas de armado automático de la partición 21:	24 horas:	Miércoles:
(HH:MM de 4 dígitos)	Domingo:	Jueves:
De fábrica: 9999	Lunes:	Viernes:
	Martes:	Sábado:
002 – Horas de desarmado automático de la partición 21:	24 horas:	Miércoles:
(HH:MM de 4 dígitos)	Domingo:	Jueves:
De fábrica: 9999	Lunes:	Viernes:
	Martes:	Sábado:
003 – Programa de feriados de desarmado automático de la partición 21:	Feriado 1: ☐ Encendido ☑ Apagado	Feriado 3: ☐ Encendido ☑ Apagado
(decimal de 3 dígitos)	Feriado 2: ☐ Encendido ☑ Apagado	Feriado 4: ☐ Encendido ☑ Apagado
004 – Pre-alerta de armado autom. de Partición 21 (de fábrica: 004):		
005 – Temporizador de posposición armado autom. de partición 21 (de fábrica: 000):		
006 – Temporizador de armado sin actividad de partición 21 (de fábrica: 000):		
007 – Temporizador de pre-alerta de armado sin actividad de partición 21 (de fábrica: 001):		
[172] Armado/Desarmado autom. de partición 22		
001 – Horas de armado automático de la partición 22:	24 horas:	Miércoles:
(HH:MM de 4 dígitos)	Domingo:	Jueves:
De fábrica: 9999	Lunes:	Viernes:
	Martes:	Sábado:
002 – Horas de desarmado automático de la partición 22:	24 horas:	Miércoles:
(HH:MM de 4 dígitos)	Domingo:	Jueves:
De fábrica: 9999	Lunes:	Viernes:

	Martes:	Sábado:
003 – Programa de feriados de desarmado automático de la partición 22:	Feriado 1: ☐ Encendido ☑ Apagado	Feriado 3: ☐ Encendido ☑ Apagado
(decimal de 3 dígitos)	Feriado 2: ☐ Encendido ☑ Apagado	Feriado 4: ☐ Encendido ☑ Apagado
004 – Pre-alerta de armado autom. de Partición 22 (de fábrica: 004):		
005 – Temporizador de posposición armado autom. de partición 22 (de fábrica: 000):		
006 – Temporizador de armado sin actividad de partición 22 (de fábrica: 000):		
007 – Temporizador de pre-alerta de armado sin actividad de partición 22 (de fábrica: 001):		
[173] Armado/Desarmado autom. de partición 23		
001 – Horas de armado automático de la partición 23:	24 horas:	Miércoles:
(HH:MM de 4 dígitos)	Domingo:	Jueves:
De fábrica: 9999	Lunes:	Viernes:
	Martes:	Sábado:
002 – Horas de desarmado automático de la partición 23:	24 horas:	Miércoles:
(HH:MM de 4 dígitos)	Domingo:	Jueves:
De fábrica: 9999	Lunes:	Viernes:
	Martes:	Sábado:
003 – Programa de feriados de desarmado automático de la partición 23:	Feriado 1: ☐ Encendido ☑ Apagado	Feriado 3: ☐ Encendido ☑ Apagado
(decimal de 3 dígitos)	Feriado 2: ☐ Encendido ☑ Apagado	Feriado 4: ☐ Encendido ☑ Apagado
004 – Pre-alerta de armado autom. de Partición 23 (de fábrica: 004):		
005 – Temporizador de posposición armado autom. de partición 23 (de fábrica: 000):		
006 – Temporizador de armado sin actividad de partición 23 (de fábrica: 000):		
007 – Temporizador de pre-alerta de armado sin actividad de partición 23 (de fábrica: 001):		
[174] Armado/Desarmado autom. de partición 24		
001 – Horas de armado automático de la partición 24:	24 horas:	Miércoles:
(HH:MM de 4 dígitos)	Domingo:	Jueves:
De fábrica: 9999	Lunes:	Viernes:
	Martes:	Sábado:
002 – Horas de desarmado automático de la partición 24:	24 horas:	Miércoles:
(HH:MM de 4 dígitos)	Domingo:	Jueves:
De fábrica: 9999	Lunes:	Viernes:
	Martes:	Sábado:

003 – Programa de feriados de desarmado automático de la partición 24:	Feriado 1: ☐ Encendido ☑ Apagado	Feriado 3: ☐ Encendido ☑ Apagado
(decimal de 3 dígitos)	Feriado 2: ☐ Encendido ☑ Apagado	Feriado 4: ☐ Encendido ☑ Apagado
004 – Pre-alerta de armado autom. de Partición 24 (de fábrica: 004):		
005 – Temporizador de posposición armado autom. de partición 24 (de fábrica: 000):		
006 – Temporizador de armado sin actividad de partición 24 (de fábrica: 000):		
007 – Temporizador de pre-alerta de armado sin actividad de partición 24 (de fábrica: 001):		
[175] Armado/Desarmado autom. de partición 25		
001 – Horas de armado automático de la partición 25:	24 horas:	Miércoles:
(HH:MM de 4 dígitos)	Domingo:	Jueves:
De fábrica: 9999	Lunes:	Viernes:
	Martes:	Sábado:
002 – Horas de desarmado automático de la partición 25:	24 horas:	Miércoles:
(HH:MM de 4 dígitos)	Domingo:	Jueves:
De fábrica: 9999	Lunes:	Viernes:
	Martes:	Sábado:
003 – Programa de feriados de desarmado automático de la partición 25:	Feriado 1: ☐ Encendido ☑ Apagado	Feriado 3: ☐ Encendido ☑ Apagado
(decimal de 3 dígitos)	Feriado 2: ☐ Encendido ☑ Apagado	Feriado 4: ☐ Encendido ☑ Apagado
004 – Pre-alerta de armado autom. de Partición 25 (de fábrica: 004):		
005 – Temporizador de posposición armado autom. de partición 25 (de fábrica: 000):		
006 – Temporizador de armado sin actividad de partición 25 (de fábrica: 000):		
007 – Temporizador de pre-alerta de armado sin actividad de partición 25 (de fábrica: 001):		
[176] Armado/Desarmado autom. de partición 26		
001 – Horas de armado automático de la partición 26:	24 horas:	Miércoles:
(HH:MM de 4 dígitos)	Domingo:	Jueves:
De fábrica: 9999	Lunes:	Viernes:
	Martes:	Sábado:
002 – Horas de desarmado automático de la partición 26:	24 horas:	Miércoles:
(HH:MM de 4 dígitos)	Domingo:	Jueves:
De fábrica: 9999	Lunes:	Viernes:
	Martes:	Sábado:
003 – Programa de feriados de desarmado automático de la partición 26:	Feriado 1: ☐ Encendido ☑ Apagado	Feriado 3: ☐ Encendido ☑ Apagado

(decimal de 3 dígitos)	Feriado 2: ☐ Encendido ☑ Apagado	Feriado 4: ☐ Encendido ☑ Apagado
004 – Pre-alerta de armado autom. de Partición 26 (de fábrica: 004):		
005 – Temporizador de posposición armado autom. de partición 26 (de fábrica: 000):		
006 – Temporizador de armado sin actividad de partición 26 (de fábrica: 000):		
007 – Temporizador de pre-alerta de armado sin actividad de partición 26 (de fábrica: 001):		
[177] Armado/Desarmado autom. de partición 27		
001 – Horas de armado automático de la partición 27:	24 horas:	Miércoles:
(HH:MM de 4 dígitos)	Domingo:	Jueves:
De fábrica: 9999	Lunes:	Viernes:
	Martes:	Sábado:
002 – Horas de desarmado automático de la partición 27:	24 horas:	Miércoles:
(HH:MM de 4 dígitos)	Domingo:	Jueves:
De fábrica: 9999	Lunes:	Viernes:
	Martes:	Sábado:
003 – Programa de feriados de desarmado automático de la partición 27:	Feriado 1: ☐ Encendido ☑ Apagado	Feriado 3: ☐ Encendido ☑ Apagado
(decimal de 3 dígitos)	Feriado 2: ☐ Encendido ☑ Apagado	Feriado 4: ☐ Encendido ☑ Apagado
004 – Pre-alerta de armado autom. de Partición 27 (de fábrica: 004):		
005 – Temporizador de posposición armado autom. de partición 27 (de fábrica: 000):		
006 – Temporizador de armado sin actividad de partición 27 (de fábrica: 000):		
007 – Temporizador de pre-alerta de armado sin actividad de partición 27 (de fábrica: 001):		
[178] Armado/Desarmado autom. de partición 28		
001 – Horas de armado automático de la partición 28:	24 horas:	Miércoles:
(HH:MM de 4 dígitos)	Domingo:	Jueves:
De fábrica: 9999	Lunes:	Viernes:
	Martes:	Sábado:
002 – Horas de desarmado automático de la partición 28:	24 horas:	Miércoles:
(HH:MM de 4 dígitos)	Domingo:	Jueves:
De fábrica: 9999	Lunes:	Viernes:
	Martes:	Sábado:
003 – Programa de feriados de desarmado automático de la partición 28:	Feriado 1: ☐ Encendido ☑ Apagado	Feriado 3: ☐ Encendido ☑ Apagado
(decimal de 3 dígitos)	Feriado 2: ☐ Encendido ☑ Apagado	Feriado 4: ☐ Encendido ☑ Apagado

004 – Pre-alerta de armado autom. de Partición 28 (de fábrica: 004):		
005 – Temporizador de posposición armado autom. de partición 28 (de fábrica: 000):		
006 – Temporizador de armado sin actividad de partición 28 (de fábrica: 000):		
007 – Temporizador de pre-alerta de armado sin actividad de partición 28 (de fábrica: 001):		
[179] Armado/Desarmado autom. de partición 29		
001 – Horas de armado automático de la partición 29:	24 horas:	Miércoles:
(HH:MM de 4 dígitos)	Domingo:	Jueves:
De fábrica: 9999	Lunes:	Viernes:
	Martes:	Sábado:
002 – Horas de desarmado automático de la partición 29:	24 horas:	Miércoles:
(HH:MM de 4 dígitos)	Domingo:	Jueves:
De fábrica: 9999	Lunes:	Viernes:
	Martes:	Sábado:
003 – Programa de feriados de desarmado automático de la partición 29:	Feriado 1: ☐ Encendido ☑ Apagado	Feriado 3: ☐ Encendido ☑ Apagado
(decimal de 3 dígitos)	Feriado 2: ☐ Encendido ☑ Apagado	Feriado 4: ☐ Encendido ☑ Apagado
004 – Pre-alerta de armado autom. de Partición 29 (de fábrica: 004):		
005 – Temporizador de posposición armado autom. de partición 29 (de fábrica: 000):		
006 – Temporizador de armado sin actividad de partición 29 (de fábrica: 000):		
007 – Temporizador de pre-alerta de armado sin actividad de partición 29 (de fábrica: 001):		
[180] Armado/Desarmado autom. de partición 30		
001 – Horas de armado automático de la partición 30:	24 horas:	Miércoles:
(HH:MM de 4 dígitos)	Domingo:	Jueves:
De fábrica: 9999	Lunes:	Viernes:
	Martes:	Sábado:
002 – Horas de desarmado automático de la partición 30:	24 horas:	Miércoles:
(HH:MM de 4 dígitos)	Domingo:	Jueves:
De fábrica: 9999	Lunes:	Viernes:
	Martes:	Sábado:
003 – Programa de feriados de desarmado automático de la partición 30:	Feriado 1: ☐ Encendido ☑ Apagado	Feriado 3: ☐ Encendido ☑ Apagado
(decimal de 3 dígitos)	Feriado 2: ☐ Encendido ☑ Apagado	Feriado 4: ☐ Encendido ☑ Apagado
004 – Pre-alerta de armado autom. de Partición 30 (de fábrica: 004):		
005 – Temporizador de posposición armado autom. de partición 30 (de fábrica: 000):		

006 – Temporizador de armado sin actividad de partición 30 (de fábrica: 000):		
007 – Temporizador de pre-alerta de armado sin actividad de partición 30 (de fábrica: 001):		
[181] Armado/Desarmado autom. de partición 31		
001 – Horas de armado automático de la partición 31:	24 horas:	Miércoles:
(HH:MM de 4 dígitos)	Domingo:	Jueves:
De fábrica: 9999	Lunes:	Viernes:
	Martes:	Sábado:
002 – Horas de desarmado automático de la partición 31:	24 horas:	Miércoles:
(HH:MM de 4 dígitos)	Domingo:	Jueves:
De fábrica: 9999	Lunes:	Viernes:
	Martes:	Sábado:
003 – Programa de feriados de desarmado automático de la partición 31:	Feriado 1: ☐ Encendido ☑ Apagado	Feriado 3: ☐ Encendido ☑ Apagado
(decimal de 3 dígitos)	Feriado 2: ☐ Encendido ☑ Apagado	Feriado 4: ☐ Encendido ☑ Apagado
004 – Pre-alerta de armado autom. de Partición 31 (de fábrica: 004):		
005 – Temporizador de posposición armado autom. de partición 31 (de fábrica: 000):		
006 – Temporizador de armado sin actividad de partición 31 (de fábrica: 000):		
007 – Temporizador de pre-alerta de armado sin actividad de partición 31 (de fábrica: 001):		
[182] Armado/Desarmado autom. de partición 32		
001 – Horas de armado automático de la partición 32:	24 horas:	Miércoles:
(HH:MM de 4 dígitos)	Domingo:	Jueves:
De fábrica: 9999	Lunes:	Viernes:
	Martes:	Sábado:
002 – Horas de desarmado automático de la partición 32:	24 horas:	Miércoles:
(HH:MM de 4 dígitos)	Domingo:	Jueves:
De fábrica: 9999	Lunes:	Viernes:
	Martes:	Sábado:
003 – Programa de feriados de desarmado automático de la partición 32:	Feriado 1: ☐ Encendido ☑ Apagado	Feriado 3: ☐ Encendido ☑ Apagado
(decimal de 3 dígitos)	Feriado 2: ☐ Encendido ☑ Apagado	Feriado 4: ☐ Encendido ☑ Apagado
004 – Pre-alerta de armado autom. de Partición 32 (de fábrica: 004):		
005 – Temporizador de posposición armado autom. de partición 32 (de fábrica: 000):		
006 – Temporizador de armado sin actividad de partición 32 (de fábrica: 000):		
007 – Temporizador de pre-alerta de armado sin actividad de partición 32 (de fábrica: 001):		

[200] Máscara de partición Descripciones en [200] Máscara de partición		
001 – Habilitar máscara Partición 1 a 32	☑ – Partición 1	☑ – Partición 17
	☐ – Partición 2	☐ – Partición 18
	☐ – Partición 3	☐ – Partición 19
	☐ – Partición 4	☐ – Partición 20
	☐ – Partición 5	☐ – Partición 21
	☐ – Partición 6	☐ – Partición 22
	☐ – Partición 7	☐ – Partición 23
	☐ – Partición 8	☐ – Partición 24
	☐ – Partición 9	☐ – Partición 25
	☐ – Partición 10	☐ – Partición 26
	☐ – Partición 11	☐ – Partición 27
	☐ – Partición 12	☐ – Partición 28
	☐ – Partición 13	☐ – Partición 29
	☐ – Partición 14	☐ – Partición 30
	☐ – Partición 15	☐ – Partición 31
	☐ – Partición 16	☐ – Partición 32

Asignación de zona y partición

[201]-[232] Asignación de zona de partición **(Descripción en** [201]-[232] Asignación de zona de partición**)**			
[201] Asignación de zona de partición 1		[202] Asignación de zona de partición 2	
	Bit 1 2 3 4 5 6 7 8		Bit 1 2 3 4 5 6 7 8
001 – 01-08	☑ ☑ ☑ ☑ ☑ ☑ ☑ ☑	001 – 01-08	☐ ☐ ☐ ☐ ☐ ☐ ☐ ☐
002 – 09-16	☑ ☑ ☑ ☑ ☑ ☑ ☑ ☑	002 – 09-16	☐ ☐ ☐ ☐ ☐ ☐ ☐ ☐
003 – 17-24	☐ ☐ ☐ ☐ ☐ ☐ ☐ ☐	003 – 17-24	☐ ☐ ☐ ☐ ☐ ☐ ☐ ☐
004 – 25-32	☐ ☐ ☐ ☐ ☐ ☐ ☐ ☐	004 – 25-32	☐ ☐ ☐ ☐ ☐ ☐ ☐ ☐
005 – 33-40	☐ ☐ ☐ ☐ ☐ ☐ ☐ ☐	005 – 33-40	☐ ☐ ☐ ☐ ☐ ☐ ☐ ☐
006 – 41-48	☐ ☐ ☐ ☐ ☐ ☐ ☐ ☐	006 – 41-48	☐ ☐ ☐ ☐ ☐ ☐ ☐ ☐
007 – 49-56	☐ ☐ ☐ ☐ ☐ ☐ ☐ ☐	007 – 49-56	☐ ☐ ☐ ☐ ☐ ☐ ☐ ☐
008 – 57-64	☐ ☐ ☐ ☐ ☐ ☐ ☐ ☐	008 – 57-64	☐ ☐ ☐ ☐ ☐ ☐ ☐ ☐
009 – 65-72	☐ ☐ ☐ ☐ ☐ ☐ ☐ ☐	009 – 65-72	☐ ☐ ☐ ☐ ☐ ☐ ☐ ☐
010 – 73-80	☐ ☐ ☐ ☐ ☐ ☐ ☐ ☐	010 – 73-80	☐ ☐ ☐ ☐ ☐ ☐ ☐ ☐
011 – 81-88	☐ ☐ ☐ ☐ ☐ ☐ ☐ ☐	011 – 81-88	☐ ☐ ☐ ☐ ☐ ☐ ☐ ☐
012 – 89-96	☐ ☐ ☐ ☐ ☐ ☐ ☐ ☐	012 – 89-96	☐ ☐ ☐ ☐ ☐ ☐ ☐ ☐
013 – 97-104	☐ ☐ ☐ ☐ ☐ ☐ ☐ ☐	013 – 97-104	☐ ☐ ☐ ☐ ☐ ☐ ☐ ☐

[201]-[232] Asignación de zona de partición **(Descripción en** [201]-[232] Asignación de zona de partición**)**			
014 – 105-112	□ □ □ □ □ □ □ □	014 – 105-112	□ □ □ □ □ □ □ □
015 – 113-120	□ □ □ □ □ □ □ □	015 – 113-120	□ □ □ □ □ □ □ □
016 – 121-128	□ □ □ □ □ □ □ □	016 – 121-128	□ □ □ □ □ □ □ □
017 – 129-136	□ □ □ □ □ □ □ □	017 – 129-136	□ □ □ □ □ □ □ □
018 - 137-144	□ □ □ □ □ □ □ □	018 - 137-144	□ □ □ □ □ □ □ □
019 - 145-152	□ □ □ □ □ □ □ □	019 - 145-152	□ □ □ □ □ □ □ □
020 - 153-160	□ □ □ □ □ □ □ □	020 - 153-160	□ □ □ □ □ □ □ □
021 - 161-168	□ □ □ □ □ □ □ □	021 - 161-168	□ □ □ □ □ □ □ □
022 - 169-176	□ □ □ □ □ □ □ □	022 - 169-176	□ □ □ □ □ □ □ □
023 - 177-184	□ □ □ □ □ □ □ □	023 - 177-184	□ □ □ □ □ □ □ □
024 - 185-192	□ □ □ □ □ □ □ □	024 - 185-192	□ □ □ □ □ □ □ □
025 - 193-200	□ □ □ □ □ □ □ □	025 - 193-200	□ □ □ □ □ □ □ □
026 - 201-208	□ □ □ □ □ □ □ □	026 - 201-208	□ □ □ □ □ □ □ □
027 - 209-216	□ □ □ □ □ □ □ □	027 - 209-216	□ □ □ □ □ □ □ □
028 - 217-224	□ □ □ □ □ □ □ □	028 - 217-224	□ □ □ □ □ □ □ □
029 - 225-232	□ □ □ □ □ □ □ □	029 - 225-232	□ □ □ □ □ □ □ □
030 - 233-240	□ □ □ □ □ □ □ □	030 - 233-240	□ □ □ □ □ □ □ □
031 - 241-248	□ □ □ □ □ □ □ □	031 - 241-248	□ □ □ □ □ □ □ □
[203] Asignación de zona de partición 3		[204] Asignación de zona de partición 4	
	Bit 1 2 3 4 5 6 7 8		Bit 1 2 3 4 5 6 7 8
001 – 01-08	□ □ □ □ □ □ □ □	001 – 01-08	□ □ □ □ □ □ □ □
002 – 09-16	□ □ □ □ □ □ □ □	002 – 09-16	□ □ □ □ □ □ □ □
003 – 17-24	□ □ □ □ □ □ □ □	003 – 17-24	□ □ □ □ □ □ □ □
004 – 25-32	□ □ □ □ □ □ □ □	004 – 25-32	□ □ □ □ □ □ □ □
005 – 33-40	□ □ □ □ □ □ □ □	005 – 33-40	□ □ □ □ □ □ □ □
006 – 41-48	□ □ □ □ □ □ □ □	006 – 41-48	□ □ □ □ □ □ □ □
007 – 49-56	□ □ □ □ □ □ □ □	007 – 49-56	□ □ □ □ □ □ □ □
008 – 57-64	□ □ □ □ □ □ □ □	008 – 57-64	□ □ □ □ □ □ □ □
009 – 65-72	□ □ □ □ □ □ □ □	009 – 65-72	□ □ □ □ □ □ □ □
010 – 73-80	□ □ □ □ □ □ □ □	010 – 73-80	□ □ □ □ □ □ □ □
011 – 81-88	□ □ □ □ □ □ □ □	011 – 81-88	□ □ □ □ □ □ □ □
012 – 89-96	□ □ □ □ □ □ □ □	012 – 89-96	□ □ □ □ □ □ □ □
013 – 97-104	□ □ □ □ □ □ □ □	013 – 97-104	□ □ □ □ □ □ □ □
014 – 105-112	□ □ □ □ □ □ □ □	014 – 105-112	□ □ □ □ □ □ □ □
015 – 113-120	□ □ □ □ □ □ □ □	015 – 113-120	□ □ □ □ □ □ □ □
016 – 121-128	□ □ □ □ □ □ □ □	016 – 121-128	□ □ □ □ □ □ □ □
017 – 129-136	□ □ □ □ □ □ □ □	017 – 129-136	□ □ □ □ □ □ □ □
018 – 137-144	□ □ □ □ □ □ □ □	018 – 137-144	□ □ □ □ □ □ □ □

[201]-[232] Asignación de zona de partición **(Descripción en** [201]-[232] Asignación de zona de partición**)**			
019 – 145-152	□ □ □ □ □ □ □ □	019 – 145-152	□ □ □ □ □ □ □ □
020 – 153-160	□ □ □ □ □ □ □ □	020 – 153-160	□ □ □ □ □ □ □ □
021 – 161-168	□ □ □ □ □ □ □ □	021 – 161-168	□ □ □ □ □ □ □ □
022 - 169-176	□ □ □ □ □ □ □ □	022 - 169-176	□ □ □ □ □ □ □ □
023 - 177-184	□ □ □ □ □ □ □ □	023 - 177-184	□ □ □ □ □ □ □ □
024 - 185-192	□ □ □ □ □ □ □ □	024 - 185-192	□ □ □ □ □ □ □ □
025 - 193-200	□ □ □ □ □ □ □ □	025 - 193-200	□ □ □ □ □ □ □ □
026 - 201-208	□ □ □ □ □ □ □ □	026 - 201-208	□ □ □ □ □ □ □ □
027 - 209-216	□ □ □ □ □ □ □ □	027 - 209-216	□ □ □ □ □ □ □ □
028 - 217-224	□ □ □ □ □ □ □ □	028 - 217-224	□ □ □ □ □ □ □ □
029 - 225-232	□ □ □ □ □ □ □ □	029 - 225-232	□ □ □ □ □ □ □ □
030 - 233-240	□ □ □ □ □ □ □ □	030 - 233-240	□ □ □ □ □ □ □ □
031 - 241-248	□ □ □ □ □ □ □ □	031 - 241-248	□ □ □ □ □ □ □ □
[205] Asignación de zona de partición 5		[206] Asignación de zona de partición 6	
	Bit 1 2 3 4 5 6 7 8		Bit 1 2 3 4 5 6 7 8
001 – 01-08	□ □ □ □ □ □ □ □	001 – 01-08	□ □ □ □ □ □ □ □
002 – 09-16	□ □ □ □ □ □ □ □	002 – 09-16	□ □ □ □ □ □ □ □
003 – 17-24	□ □ □ □ □ □ □ □	003 – 17-24	□ □ □ □ □ □ □ □
004 – 25-32	□ □ □ □ □ □ □ □	004 – 25-32	□ □ □ □ □ □ □ □
005 – 33-40	□ □ □ □ □ □ □ □	005 – 33-40	□ □ □ □ □ □ □ □
006 – 41-48	□ □ □ □ □ □ □ □	006 – 41-48	□ □ □ □ □ □ □ □
007 – 49-56	□ □ □ □ □ □ □ □	007 – 49-56	□ □ □ □ □ □ □ □
008 – 57-64	□ □ □ □ □ □ □ □	008 – 57-64	□ □ □ □ □ □ □ □
009 – 65-72	□ □ □ □ □ □ □ □	009 – 65-72	□ □ □ □ □ □ □ □
010 – 73-80	□ □ □ □ □ □ □ □	010 – 73-80	□ □ □ □ □ □ □ □
011 – 81-88	□ □ □ □ □ □ □ □	011 – 81-88	□ □ □ □ □ □ □ □
012 – 89-96	□ □ □ □ □ □ □ □	012 – 89-96	□ □ □ □ □ □ □ □
013 – 97-104	□ □ □ □ □ □ □ □	013 – 97-104	□ □ □ □ □ □ □ □
014 – 105-112	□ □ □ □ □ □ □ □	014 – 105-112	□ □ □ □ □ □ □ □
015 – 113-120	□ □ □ □ □ □ □ □	015 – 113-120	□ □ □ □ □ □ □ □
016 – 121-128	□ □ □ □ □ □ □ □	016 – 121-128	□ □ □ □ □ □ □ □
017 – 129-136	□ □ □ □ □ □ □ □	017 – 129-136	□ □ □ □ □ □ □ □
018 – 137-144	□ □ □ □ □ □ □ □	018 – 137-144	□ □ □ □ □ □ □ □
019 – 145-152	□ □ □ □ □ □ □ □	019 – 145-152	□ □ □ □ □ □ □ □
020 – 153-160	□ □ □ □ □ □ □ □	020 – 153-160	□ □ □ □ □ □ □ □
021 – 161-168	□ □ □ □ □ □ □ □	021 – 161-168	□ □ □ □ □ □ □ □
022 - 169-176	□ □ □ □ □ □ □ □	022 - 169-176	□ □ □ □ □ □ □ □
023 - 177-184	□ □ □ □ □ □ □ □	023 - 177-184	□ □ □ □ □ □ □ □

[201]-[232] Asignación de zona de partición **(Descripción en** [201]-[232] Asignación de zona de partición**)**			
024 - 185-192	□ □ □ □ □ □ □ □	024 - 185-192	□ □ □ □ □ □ □ □
025 - 193-200	□ □ □ □ □ □ □ □	025 - 193-200	□ □ □ □ □ □ □ □
026 - 201-208	□ □ □ □ □ □ □ □	026 - 201-208	□ □ □ □ □ □ □ □
027 - 209-216	□ □ □ □ □ □ □ □	027 - 209-216	□ □ □ □ □ □ □ □
028 - 217-224	□ □ □ □ □ □ □ □	028 - 217-224	□ □ □ □ □ □ □ □
029 - 225-232	□ □ □ □ □ □ □ □	029 - 225-232	□ □ □ □ □ □ □ □
030 - 233-240	□ □ □ □ □ □ □ □	030 - 233-240	□ □ □ □ □ □ □ □
031 - 241-248	□ □ □ □ □ □ □ □	031 - 241-248	□ □ □ □ □ □ □ □
[207] Asignación de zona de partición 7		[208] Asignación de zona de partición 8	
	Bit 1 2 3 4 5 6 7 8		Bit 1 2 3 4 5 6 7 8
001 – 01-08	□ □ □ □ □ □ □ □	001 – 01-08	□ □ □ □ □ □ □ □
002 – 09-16	□ □ □ □ □ □ □ □	002 – 09-16	□ □ □ □ □ □ □ □
003 – 17-24	□ □ □ □ □ □ □ □	003 – 17-24	□ □ □ □ □ □ □ □
004 – 25-32	□ □ □ □ □ □ □ □	004 – 25-32	□ □ □ □ □ □ □ □
005 – 33-40	□ □ □ □ □ □ □ □	005 – 33-40	□ □ □ □ □ □ □ □
006 – 41-48	□ □ □ □ □ □ □ □	006 – 41-48	□ □ □ □ □ □ □ □
007 – 49-56	□ □ □ □ □ □ □ □	007 – 49-56	□ □ □ □ □ □ □ □
008 – 57-64	□ □ □ □ □ □ □ □	008 – 57-64	□ □ □ □ □ □ □ □
009 – 65-72	□ □ □ □ □ □ □ □	009 – 65-72	□ □ □ □ □ □ □ □
010 – 73-80	□ □ □ □ □ □ □ □	010 – 73-80	□ □ □ □ □ □ □ □
011 – 81-88	□ □ □ □ □ □ □ □	011 – 81-88	□ □ □ □ □ □ □ □
012 – 89-96	□ □ □ □ □ □ □ □	012 – 89-96	□ □ □ □ □ □ □ □
013 – 97-104	□ □ □ □ □ □ □ □	013 – 97-104	□ □ □ □ □ □ □ □
014 – 105-112	□ □ □ □ □ □ □ □	014 – 105-112	□ □ □ □ □ □ □ □
015 – 113-120	□ □ □ □ □ □ □ □	015 – 113-120	□ □ □ □ □ □ □ □
016 – 121-128	□ □ □ □ □ □ □ □	016 – 121-128	□ □ □ □ □ □ □ □
017 – 129-136	□ □ □ □ □ □ □ □	017 – 129-136	□ □ □ □ □ □ □ □
018 – 137-144	□ □ □ □ □ □ □ □	018 – 137-144	□ □ □ □ □ □ □ □
019 – 145-152	□ □ □ □ □ □ □ □	019 – 145-152	□ □ □ □ □ □ □ □
020 – 153-160	□ □ □ □ □ □ □ □	020 – 153-160	□ □ □ □ □ □ □ □
021 – 161-168	□ □ □ □ □ □ □ □	021 – 161-168	□ □ □ □ □ □ □ □
022 - 169-176	□ □ □ □ □ □ □ □	022 - 169-176	□ □ □ □ □ □ □ □
023 - 177-184	□ □ □ □ □ □ □ □	023 - 177-184	□ □ □ □ □ □ □ □
024 - 185-192	□ □ □ □ □ □ □ □	024 - 185-192	□ □ □ □ □ □ □ □
025 - 193-200	□ □ □ □ □ □ □ □	025 - 193-200	□ □ □ □ □ □ □ □
026 - 201-208	□ □ □ □ □ □ □ □	026 - 201-208	□ □ □ □ □ □ □ □
027 - 209-216	□ □ □ □ □ □ □ □	027 - 209-216	□ □ □ □ □ □ □ □
028 - 217-224	□ □ □ □ □ □ □ □	028 - 217-224	□ □ □ □ □ □ □ □

[201]-[232] Asignación de zona de partición **(Descripción en** [201]-[232] Asignación de zona de partición**)**			
029 - 225-232	□ □ □ □ □ □ □ □	029 - 225-232	□ □ □ □ □ □ □ □
030 - 233-240	□ □ □ □ □ □ □ □	030 - 233-240	□ □ □ □ □ □ □ □
031 - 241-248	□ □ □ □ □ □ □ □	031 - 241-248	□ □ □ □ □ □ □ □
[209] Asignación de zona de partición 9		[210] Asignación de zona de partición 10	
	Bit 1 2 3 4 5 6 7 8		Bit 1 2 3 4 5 6 7 8
001 – 01-08	□ □ □ □ □ □ □ □	001 – 01-08	□ □ □ □ □ □ □ □
002 – 09-16	□ □ □ □ □ □ □ □	002 – 09-16	□ □ □ □ □ □ □ □
003 – 17-24	□ □ □ □ □ □ □ □	003 – 17-24	□ □ □ □ □ □ □ □
004 – 25-32	□ □ □ □ □ □ □ □	004 – 25-32	□ □ □ □ □ □ □ □
005 – 33-40	□ □ □ □ □ □ □ □	005 – 33-40	□ □ □ □ □ □ □ □
006 – 41-48	□ □ □ □ □ □ □ □	006 – 41-48	□ □ □ □ □ □ □ □
007 – 49-56	□ □ □ □ □ □ □ □	007 – 49-56	□ □ □ □ □ □ □ □
008 – 57-64	□ □ □ □ □ □ □ □	008 – 57-64	□ □ □ □ □ □ □ □
009 – 65-72	□ □ □ □ □ □ □ □	009 – 65-72	□ □ □ □ □ □ □ □
010 – 73-80	□ □ □ □ □ □ □ □	010 – 73-80	□ □ □ □ □ □ □ □
011 – 81-88	□ □ □ □ □ □ □ □	011 – 81-88	□ □ □ □ □ □ □ □
012 – 89-96	□ □ □ □ □ □ □ □	012 – 89-96	□ □ □ □ □ □ □ □
013 – 97-104	□ □ □ □ □ □ □ □	013 – 97-104	□ □ □ □ □ □ □ □
014 – 105-112	□ □ □ □ □ □ □ □	014 – 105-112	□ □ □ □ □ □ □ □
015 – 113-120	□ □ □ □ □ □ □ □	015 – 113-120	□ □ □ □ □ □ □ □
016 – 121-128	□ □ □ □ □ □ □ □	016 – 121-128	□ □ □ □ □ □ □ □
017 – 129-136	□ □ □ □ □ □ □ □	017 – 129-136	□ □ □ □ □ □ □ □
018 – 137-144	□ □ □ □ □ □ □ □	018 – 137-144	□ □ □ □ □ □ □ □
019 – 145-152	□ □ □ □ □ □ □ □	019 – 145-152	□ □ □ □ □ □ □ □
020 – 153-160	□ □ □ □ □ □ □ □	020 – 153-160	□ □ □ □ □ □ □ □
021 – 161-168	□ □ □ □ □ □ □ □	021 – 161-168	□ □ □ □ □ □ □ □
022 - 169-176	□ □ □ □ □ □ □ □	022 - 169-176	□ □ □ □ □ □ □ □
023 - 177-184	□ □ □ □ □ □ □ □	023 - 177-184	□ □ □ □ □ □ □ □
024 - 185-192	□ □ □ □ □ □ □ □	024 - 185-192	□ □ □ □ □ □ □ □
025 - 193-200	□ □ □ □ □ □ □ □	025 - 193-200	□ □ □ □ □ □ □ □
026 - 201-208	□ □ □ □ □ □ □ □	026 - 201-208	□ □ □ □ □ □ □ □
027 - 209-216	□ □ □ □ □ □ □ □	027 - 209-216	□ □ □ □ □ □ □ □
028 - 217-224	□ □ □ □ □ □ □ □	028 - 217-224	□ □ □ □ □ □ □ □
029 - 225-232	□ □ □ □ □ □ □ □	029 - 225-232	□ □ □ □ □ □ □ □
030 - 233-240	□ □ □ □ □ □ □ □	030 - 233-240	□ □ □ □ □ □ □ □
031 - 241-248	□ □ □ □ □ □ □ □	031 - 241-248	□ □ □ □ □ □ □ □
[211] Asignación de zona de partición 11		[212] Asignación de zona de partición 12	
	Bit 1 2 3 4 5 6 7 8		Bit 1 2 3 4 5 6 7 8

[201]-[232] Asignación de zona de partición **(Descripción en** [201]-[232] Asignación de zona de partición**)**			
001 – 01-08	□ □ □ □ □ □ □ □	001 – 01-08	□ □ □ □ □ □ □ □
002 – 09-16	□ □ □ □ □ □ □ □	002 – 09-16	□ □ □ □ □ □ □ □
003 – 17-24	□ □ □ □ □ □ □ □	003 – 17-24	□ □ □ □ □ □ □ □
004 – 25-32	□ □ □ □ □ □ □ □	004 – 25-32	□ □ □ □ □ □ □ □
005 – 33-40	□ □ □ □ □ □ □ □	005 – 33-40	□ □ □ □ □ □ □ □
006 – 41-48	□ □ □ □ □ □ □ □	006 – 41-48	□ □ □ □ □ □ □ □
007 – 49-56	□ □ □ □ □ □ □ □	007 – 49-56	□ □ □ □ □ □ □ □
008 – 57-64	□ □ □ □ □ □ □ □	008 – 57-64	□ □ □ □ □ □ □ □
009 – 65-72	□ □ □ □ □ □ □ □	009 – 65-72	□ □ □ □ □ □ □ □
010 – 73-80	□ □ □ □ □ □ □ □	010 – 73-80	□ □ □ □ □ □ □ □
011 – 81-88	□ □ □ □ □ □ □ □	011 – 81-88	□ □ □ □ □ □ □ □
012 – 89-96	□ □ □ □ □ □ □ □	012 – 89-96	□ □ □ □ □ □ □ □
013 – 97-104	□ □ □ □ □ □ □ □	013 – 97-104	□ □ □ □ □ □ □ □
014 – 105-112	□ □ □ □ □ □ □ □	014 – 105-112	□ □ □ □ □ □ □ □
015 – 113-120	□ □ □ □ □ □ □ □	015 – 113-120	□ □ □ □ □ □ □ □
016 – 121-128	□ □ □ □ □ □ □ □	016 – 121-128	□ □ □ □ □ □ □ □
017 – 129-136	□ □ □ □ □ □ □ □	017 – 129-136	□ □ □ □ □ □ □ □
018 – 137-144	□ □ □ □ □ □ □ □	018 – 137-144	□ □ □ □ □ □ □ □
019 – 145-152	□ □ □ □ □ □ □ □	019 – 145-152	□ □ □ □ □ □ □ □
020 – 153-160	□ □ □ □ □ □ □ □	020 – 153-160	□ □ □ □ □ □ □ □
021 – 161-168	□ □ □ □ □ □ □ □	021 – 161-168	□ □ □ □ □ □ □ □
022 - 169-176	□ □ □ □ □ □ □ □	022 - 169-176	□ □ □ □ □ □ □ □
023 - 177-184	□ □ □ □ □ □ □ □	023 - 177-184	□ □ □ □ □ □ □ □
024 - 185-192	□ □ □ □ □ □ □ □	024 - 185-192	□ □ □ □ □ □ □ □
025 - 193-200	□ □ □ □ □ □ □ □	025 - 193-200	□ □ □ □ □ □ □ □
026 - 201-208	□ □ □ □ □ □ □ □	026 - 201-208	□ □ □ □ □ □ □ □
027 - 209-216	□ □ □ □ □ □ □ □	027 - 209-216	□ □ □ □ □ □ □ □
028 - 217-224	□ □ □ □ □ □ □ □	028 - 217-224	□ □ □ □ □ □ □ □
029 - 225-232	□ □ □ □ □ □ □ □	029 - 225-232	□ □ □ □ □ □ □ □
030 - 233-240	□ □ □ □ □ □ □ □	030 - 233-240	□ □ □ □ □ □ □ □
031 - 241-248	□ □ □ □ □ □ □ □	031 - 241-248	□ □ □ □ □ □ □ □
[213] Asignación de zona de partición 13		[214] Asignación de zona de partición 14	
	Bit 1 2 3 4 5 6 7 8		Bit 1 2 3 4 5 6 7 8
001 – 01-08	□ □ □ □ □ □ □ □	001 – 01-08	□ □ □ □ □ □ □ □
002 – 09-16	□ □ □ □ □ □ □ □	002 – 09-16	□ □ □ □ □ □ □ □
003 – 17-24	□ □ □ □ □ □ □ □	003 – 17-24	□ □ □ □ □ □ □ □
004 – 25-32	□ □ □ □ □ □ □ □	004 – 25-32	□ □ □ □ □ □ □ □
005 – 33-40	□ □ □ □ □ □ □ □	005 – 33-40	□ □ □ □ □ □ □ □

[201]-[232] Asignación de zona de partición **(Descripción en** [201]-[232] Asignación de zona de partición**)**			
006 – 41-48	□□□□□□□□	006 – 41-48	□□□□□□□□
007 – 49-56	□□□□□□□□	007 – 49-56	□□□□□□□□
008 – 57-64	□□□□□□□□	008 – 57-64	□□□□□□□□
009 – 65-72	□□□□□□□□	009 – 65-72	□□□□□□□□
010 – 73-80	□□□□□□□□	010 – 73-80	□□□□□□□□
011 – 81-88	□□□□□□□□	011 – 81-88	□□□□□□□□
012 – 89-96	□□□□□□□□	012 – 89-96	□□□□□□□□
013 – 97-104	□□□□□□□□	013 – 97-104	□□□□□□□□
014 – 105-112	□□□□□□□□	014 – 105-112	□□□□□□□□
015 – 113-120	□□□□□□□□	015 – 113-120	□□□□□□□□
016 – 121-128	□□□□□□□□	016 – 121-128	□□□□□□□□
017 – 129-136	□□□□□□□□	017 – 129-136	□□□□□□□□
018 – 137-144	□□□□□□□□	018 – 137-144	□□□□□□□□
019 – 145-152	□□□□□□□□	019 – 145-152	□□□□□□□□
020 – 153-160	□□□□□□□□	020 – 153-160	□□□□□□□□
021 – 161-168	□□□□□□□□	021 – 161-168	□□□□□□□□
022 - 169-176	□□□□□□□□	022 - 169-176	□□□□□□□□
023 - 177-184	□□□□□□□□	023 - 177-184	□□□□□□□□
024 - 185-192	□□□□□□□□	024 - 185-192	□□□□□□□□
025 - 193-200	□□□□□□□□	025 - 193-200	□□□□□□□□
026 - 201-208	□□□□□□□□	026 - 201-208	□□□□□□□□
027 - 209-216	□□□□□□□□	027 - 209-216	□□□□□□□□
028 - 217-224	□□□□□□□□	028 - 217-224	□□□□□□□□
029 - 225-232	□□□□□□□□	029 - 225-232	□□□□□□□□
030 - 233-240	□□□□□□□□	030 - 233-240	□□□□□□□□
031 - 241-248	□□□□□□□□	031 - 241-248	□□□□□□□□
[215] Asignación de zona de partición 15		[216] Asignación de zona de partición 16	
	Bit 1 2 3 4 5 6 7 8		Bit 1 2 3 4 5 6 7 8
001 – 01-08	□□□□□□□□	001 – 01-08	□□□□□□□□
002 – 09-16	□□□□□□□□	002 – 09-16	□□□□□□□□
003 – 17-24	□□□□□□□□	003 – 17-24	□□□□□□□□
004 – 25-32	□□□□□□□□	004 – 25-32	□□□□□□□□
005 – 33-40	□□□□□□□□	005 – 33-40	□□□□□□□□
006 – 41-48	□□□□□□□□	006 – 41-48	□□□□□□□□
007 – 49-56	□□□□□□□□	007 – 49-56	□□□□□□□□
008 – 57-64	□□□□□□□□	008 – 57-64	□□□□□□□□
009 – 65-72	□□□□□□□□	009 – 65-72	□□□□□□□□
010 – 73-80	□□□□□□□□	010 – 73-80	□□□□□□□□

[201]-[232] Asignación de zona de partición **(Descripción en** [201]-[232] Asignación de zona de partición**)**			
011 – 81-88	□□□□□□□□	011 – 81-88	□□□□□□□□
012 – 89-96	□□□□□□□□	012 – 89-96	□□□□□□□□
013 – 97-104	□□□□□□□□	013 – 97-104	□□□□□□□□
014 – 105-112	□□□□□□□□	014 – 105-112	□□□□□□□□
015 – 113-120	□□□□□□□□	015 – 113-120	□□□□□□□□
016 – 121-128	□□□□□□□□	016 – 121-128	□□□□□□□□
017 – 129-136	□□□□□□□□	017 – 129-136	□□□□□□□□
018 – 137-144	□□□□□□□□	018 – 137-144	□□□□□□□□
019 – 145-152	□□□□□□□□	019 – 145-152	□□□□□□□□
020 – 153-160	□□□□□□□□	020 – 153-160	□□□□□□□□
021 – 161-168	□□□□□□□□	021 – 161-168	□□□□□□□□
022 - 169-176	□□□□□□□□	022 - 169-176	□□□□□□□□
023 - 177-184	□□□□□□□□	023 - 177-184	□□□□□□□□
024 - 185-192	□□□□□□□□	024 - 185-192	□□□□□□□□
025 - 193-200	□□□□□□□□	025 - 193-200	□□□□□□□□
026 - 201-208	□□□□□□□□	026 - 201-208	□□□□□□□□
027 - 209-216	□□□□□□□□	027 - 209-216	□□□□□□□□
028 - 217-224	□□□□□□□□	028 - 217-224	□□□□□□□□
029 - 225-232	□□□□□□□□	029 - 225-232	□□□□□□□□
030 - 233-240	□□□□□□□□	030 - 233-240	□□□□□□□□
031 - 241-248	□□□□□□□□	031 - 241-248	□□□□□□□□
[217] Asignación de zona de partición 17		[218] Asignación de zona de partición 18	
	Bit 1 2 3 4 5 6 7 8		Bit 1 2 3 4 5 6 7 8
001 – 01-08	□□□□□□□□	001 – 01-08	□□□□□□□□
002 – 09-16	□□□□□□□□	002 – 09-16	□□□□□□□□
003 – 17-24	□□□□□□□□	003 – 17-24	□□□□□□□□
004 – 25-32	□□□□□□□□	004 – 25-32	□□□□□□□□
005 – 33-40	□□□□□□□□	005 – 33-40	□□□□□□□□
006 – 41-48	□□□□□□□□	006 – 41-48	□□□□□□□□
007 – 49-56	□□□□□□□□	007 – 49-56	□□□□□□□□
008 – 57-64	□□□□□□□□	008 – 57-64	□□□□□□□□
009 – 65-72	□□□□□□□□	009 – 65-72	□□□□□□□□
010 – 73-80	□□□□□□□□	010 – 73-80	□□□□□□□□
011 – 81-88	□□□□□□□□	011 – 81-88	□□□□□□□□
012 – 89-96	□□□□□□□□	012 – 89-96	□□□□□□□□
013 – 97-104	□□□□□□□□	013 – 97-104	□□□□□□□□
014 – 105-112	□□□□□□□□	014 – 105-112	□□□□□□□□
015 – 113-120	□□□□□□□□	015 – 113-120	□□□□□□□□

[201]-[232] Asignación de zona de partición **(Descripción en** [201]-[232] Asignación de zona de partición**)**			
016 – 121-128	□□□□□□□□	016 – 121-128	□□□□□□□□
017 – 129-136	□□□□□□□□	017 – 129-136	□□□□□□□□
018 – 137-144	□□□□□□□□	018 – 137-144	□□□□□□□□
019 – 145-152	□□□□□□□□	019 – 145-152	□□□□□□□□
020 – 153-160	□□□□□□□□	020 – 153-160	□□□□□□□□
021 – 161-168	□□□□□□□□	021 – 161-168	□□□□□□□□
022 - 169-176	□□□□□□□□	022 - 169-176	□□□□□□□□
023 - 177-184	□□□□□□□□	023 - 177-184	□□□□□□□□
024 - 185-192	□□□□□□□□	024 - 185-192	□□□□□□□□
025 - 193-200	□□□□□□□□	025 - 193-200	□□□□□□□□
026 - 201-208	□□□□□□□□	026 - 201-208	□□□□□□□□
027 - 209-216	□□□□□□□□	027 - 209-216	□□□□□□□□
028 - 217-224	□□□□□□□□	028 - 217-224	□□□□□□□□
029 - 225-232	□□□□□□□□	029 - 225-232	□□□□□□□□
030 - 233-240	□□□□□□□□	030 - 233-240	□□□□□□□□
031 - 241-248	□□□□□□□□	031 - 241-248	□□□□□□□□
[219] Asignación de zona de partición 19		[220] Asignación de zona de partición 20	
	Bit 1 2 3 4 5 6 7 8		Bit 1 2 3 4 5 6 7 8
001 – 01-08	□□□□□□□□	001 – 01-08	□□□□□□□□
002 – 09-16	□□□□□□□□	002 – 09-16	□□□□□□□□
003 – 17-24	□□□□□□□□	003 – 17-24	□□□□□□□□
004 – 25-32	□□□□□□□□	004 – 25-32	□□□□□□□□
005 – 33-40	□□□□□□□□	005 – 33-40	□□□□□□□□
006 – 41-48	□□□□□□□□	006 – 41-48	□□□□□□□□
007 – 49-56	□□□□□□□□	007 – 49-56	□□□□□□□□
008 – 57-64	□□□□□□□□	008 – 57-64	□□□□□□□□
009 – 65-72	□□□□□□□□	009 – 65-72	□□□□□□□□
010 – 73-80	□□□□□□□□	010 – 73-80	□□□□□□□□
011 – 81-88	□□□□□□□□	011 – 81-88	□□□□□□□□
012 – 89-96	□□□□□□□□	012 – 89-96	□□□□□□□□
013 – 97-104	□□□□□□□□	013 – 97-104	□□□□□□□□
014 – 105-112	□□□□□□□□	014 – 105-112	□□□□□□□□
015 – 113-120	□□□□□□□□	015 – 113-120	□□□□□□□□
016 – 121-128	□□□□□□□□	016 – 121-128	□□□□□□□□
017 – 129-136	□□□□□□□□	017 – 129-136	□□□□□□□□
018 – 137-144	□□□□□□□□	018 – 137-144	□□□□□□□□
019 – 145-152	□□□□□□□□	019 – 145-152	□□□□□□□□
020 – 153-160	□□□□□□□□	020 – 153-160	□□□□□□□□

[201]-[232] Asignación de zona de partición **(Descripción en** [201]-[232] Asignación de zona de partición**)**			
021 – 161-168	□ □ □ □ □ □ □ □	021 – 161-168	□ □ □ □ □ □ □ □
022 - 169-176	□ □ □ □ □ □ □ □	022 - 169-176	□ □ □ □ □ □ □ □
023 - 177-184	□ □ □ □ □ □ □ □	023 - 177-184	□ □ □ □ □ □ □ □
024 - 185-192	□ □ □ □ □ □ □ □	024 - 185-192	□ □ □ □ □ □ □ □
025 - 193-200	□ □ □ □ □ □ □ □	025 - 193-200	□ □ □ □ □ □ □ □
026 - 201-208	□ □ □ □ □ □ □ □	026 - 201-208	□ □ □ □ □ □ □ □
027 - 209-216	□ □ □ □ □ □ □ □	027 - 209-216	□ □ □ □ □ □ □ □
028 - 217-224	□ □ □ □ □ □ □ □	028 - 217-224	□ □ □ □ □ □ □ □
029 - 225-232	□ □ □ □ □ □ □ □	029 - 225-232	□ □ □ □ □ □ □ □
030 - 233-240	□ □ □ □ □ □ □ □	030 - 233-240	□ □ □ □ □ □ □ □
031 - 241-248	□ □ □ □ □ □ □ □	031 - 241-248	□ □ □ □ □ □ □ □
[221] Asignación de zona de partición 21		[222] Asignación de zona de partición 22	
	Bit 1 2 3 4 5 6 7 8		Bit 1 2 3 4 5 6 7 8
001 – 01-08	□ □ □ □ □ □ □ □	001 – 01-08	□ □ □ □ □ □ □ □
002 – 09-16	□ □ □ □ □ □ □ □	002 – 09-16	□ □ □ □ □ □ □ □
003 – 17-24	□ □ □ □ □ □ □ □	003 – 17-24	□ □ □ □ □ □ □ □
004 – 25-32	□ □ □ □ □ □ □ □	004 – 25-32	□ □ □ □ □ □ □ □
005 – 33-40	□ □ □ □ □ □ □ □	005 – 33-40	□ □ □ □ □ □ □ □
006 – 41-48	□ □ □ □ □ □ □ □	006 – 41-48	□ □ □ □ □ □ □ □
007 – 49-56	□ □ □ □ □ □ □ □	007 – 49-56	□ □ □ □ □ □ □ □
008 – 57-64	□ □ □ □ □ □ □ □	008 – 57-64	□ □ □ □ □ □ □ □
009 – 65-72	□ □ □ □ □ □ □ □	009 – 65-72	□ □ □ □ □ □ □ □
010 – 73-80	□ □ □ □ □ □ □ □	010 – 73-80	□ □ □ □ □ □ □ □
011 – 81-88	□ □ □ □ □ □ □ □	011 – 81-88	□ □ □ □ □ □ □ □
012 – 89-96	□ □ □ □ □ □ □ □	012 – 89-96	□ □ □ □ □ □ □ □
013 – 97-104	□ □ □ □ □ □ □ □	013 – 97-104	□ □ □ □ □ □ □ □
014 – 105-112	□ □ □ □ □ □ □ □	014 – 105-112	□ □ □ □ □ □ □ □
015 – 113-120	□ □ □ □ □ □ □ □	015 – 113-120	□ □ □ □ □ □ □ □
016 – 121-128	□ □ □ □ □ □ □ □	016 – 121-128	□ □ □ □ □ □ □ □
017 – 129-136	□ □ □ □ □ □ □ □	017 – 129-136	□ □ □ □ □ □ □ □
018 – 137-144	□ □ □ □ □ □ □ □	018 – 137-144	□ □ □ □ □ □ □ □
019 – 145-152	□ □ □ □ □ □ □ □	019 – 145-152	□ □ □ □ □ □ □ □
020 – 153-160	□ □ □ □ □ □ □ □	020 – 153-160	□ □ □ □ □ □ □ □
021 – 161-168	□ □ □ □ □ □ □ □	021 – 161-168	□ □ □ □ □ □ □ □
022 - 169-176	□ □ □ □ □ □ □ □	022 - 169-176	□ □ □ □ □ □ □ □
023 - 177-184	□ □ □ □ □ □ □ □	023 - 177-184	□ □ □ □ □ □ □ □
024 - 185-192	□ □ □ □ □ □ □ □	024 - 185-192	□ □ □ □ □ □ □ □
025 - 193-200	□ □ □ □ □ □ □ □	025 - 193-200	□ □ □ □ □ □ □ □

[201]-[232] Asignación de zona de partición **(Descripción en** [201]-[232] Asignación de zona de partición**)**			
026 - 201-208	□ □ □ □ □ □ □ □	026 - 201-208	□ □ □ □ □ □ □ □
027 - 209-216	□ □ □ □ □ □ □ □	027 - 209-216	□ □ □ □ □ □ □ □
028 - 217-224	□ □ □ □ □ □ □ □	028 - 217-224	□ □ □ □ □ □ □ □
029 - 225-232	□ □ □ □ □ □ □ □	029 - 225-232	□ □ □ □ □ □ □ □
030 - 233-240	□ □ □ □ □ □ □ □	030 - 233-240	□ □ □ □ □ □ □ □
031 - 241-248	□ □ □ □ □ □ □ □	031 - 241-248	□ □ □ □ □ □ □ □
[223] Asignación de zona de partición 23		[224] Asignación de zona de partición 24	
	Bit 1 2 3 4 5 6 7 8		Bit 1 2 3 4 5 6 7 8
001 – 01-08	□ □ □ □ □ □ □ □	001 – 01-08	□ □ □ □ □ □ □ □
002 – 09-16	□ □ □ □ □ □ □ □	002 – 09-16	□ □ □ □ □ □ □ □
003 – 17-24	□ □ □ □ □ □ □ □	003 – 17-24	□ □ □ □ □ □ □ □
004 – 25-32	□ □ □ □ □ □ □ □	004 – 25-32	□ □ □ □ □ □ □ □
005 – 33-40	□ □ □ □ □ □ □ □	005 – 33-40	□ □ □ □ □ □ □ □
006 – 41-48	□ □ □ □ □ □ □ □	006 – 41-48	□ □ □ □ □ □ □ □
007 – 49-56	□ □ □ □ □ □ □ □	007 – 49-56	□ □ □ □ □ □ □ □
008 – 57-64	□ □ □ □ □ □ □ □	008 – 57-64	□ □ □ □ □ □ □ □
009 – 65-72	□ □ □ □ □ □ □ □	009 – 65-72	□ □ □ □ □ □ □ □
010 – 73-80	□ □ □ □ □ □ □ □	010 – 73-80	□ □ □ □ □ □ □ □
011 – 81-88	□ □ □ □ □ □ □ □	011 – 81-88	□ □ □ □ □ □ □ □
012 – 89-96	□ □ □ □ □ □ □ □	012 – 89-96	□ □ □ □ □ □ □ □
013 – 97-104	□ □ □ □ □ □ □ □	013 – 97-104	□ □ □ □ □ □ □ □
014 – 105-112	□ □ □ □ □ □ □ □	014 – 105-112	□ □ □ □ □ □ □ □
015 – 113-120	□ □ □ □ □ □ □ □	015 – 113-120	□ □ □ □ □ □ □ □
016 – 121-128	□ □ □ □ □ □ □ □	016 – 121-128	□ □ □ □ □ □ □ □
017 – 129-136	□ □ □ □ □ □ □ □	017 – 129-136	□ □ □ □ □ □ □ □
018 – 137-144	□ □ □ □ □ □ □ □	018 – 137-144	□ □ □ □ □ □ □ □
019 – 145-152	□ □ □ □ □ □ □ □	019 – 145-152	□ □ □ □ □ □ □ □
020 – 153-160	□ □ □ □ □ □ □ □	020 – 153-160	□ □ □ □ □ □ □ □
021 – 161-168	□ □ □ □ □ □ □ □	021 – 161-168	□ □ □ □ □ □ □ □
022 - 169-176	□ □ □ □ □ □ □ □	022 - 169-176	□ □ □ □ □ □ □ □
023 - 177-184	□ □ □ □ □ □ □ □	023 - 177-184	□ □ □ □ □ □ □ □
024 - 185-192	□ □ □ □ □ □ □ □	024 - 185-192	□ □ □ □ □ □ □ □
025 - 193-200	□ □ □ □ □ □ □ □	025 - 193-200	□ □ □ □ □ □ □ □
026 - 201-208	□ □ □ □ □ □ □ □	026 - 201-208	□ □ □ □ □ □ □ □
027 - 209-216	□ □ □ □ □ □ □ □	027 - 209-216	□ □ □ □ □ □ □ □
028 - 217-224	□ □ □ □ □ □ □ □	028 - 217-224	□ □ □ □ □ □ □ □
029 - 225-232	□ □ □ □ □ □ □ □	029 - 225-232	□ □ □ □ □ □ □ □
030 - 233-240	□ □ □ □ □ □ □ □	030 - 233-240	□ □ □ □ □ □ □ □

[201]-[232] Asignación de zona de partición **(Descripción en** [201]-[232] Asignación de zona de partición**)**			
031 - 241-248	□ □ □ □ □ □ □ □	031 - 241-248	□ □ □ □ □ □ □ □
[225] Asignación de zona de partición 25		[226] Asignación de zona de partición 26	
	Bit 1 2 3 4 5 6 7 8		Bit 1 2 3 4 5 6 7 8
001 – 01-08	□ □ □ □ □ □ □ □	001 – 01-08	□ □ □ □ □ □ □ □
002 – 09-16	□ □ □ □ □ □ □ □	002 – 09-16	□ □ □ □ □ □ □ □
003 – 17-24	□ □ □ □ □ □ □ □	003 – 17-24	□ □ □ □ □ □ □ □
004 – 25-32	□ □ □ □ □ □ □ □	004 – 25-32	□ □ □ □ □ □ □ □
005 – 33-40	□ □ □ □ □ □ □ □	005 – 33-40	□ □ □ □ □ □ □ □
006 – 41-48	□ □ □ □ □ □ □ □	006 – 41-48	□ □ □ □ □ □ □ □
007 – 49-56	□ □ □ □ □ □ □ □	007 – 49-56	□ □ □ □ □ □ □ □
008 – 57-64	□ □ □ □ □ □ □ □	008 – 57-64	□ □ □ □ □ □ □ □
009 – 65-72	□ □ □ □ □ □ □ □	009 – 65-72	□ □ □ □ □ □ □ □
010 – 73-80	□ □ □ □ □ □ □ □	010 – 73-80	□ □ □ □ □ □ □ □
011 – 81-88	□ □ □ □ □ □ □ □	011 – 81-88	□ □ □ □ □ □ □ □
012 – 89-96	□ □ □ □ □ □ □ □	012 – 89-96	□ □ □ □ □ □ □ □
013 – 97-104	□ □ □ □ □ □ □ □	013 – 97-104	□ □ □ □ □ □ □ □
014 – 105-112	□ □ □ □ □ □ □ □	014 – 105-112	□ □ □ □ □ □ □ □
015 – 113-120	□ □ □ □ □ □ □ □	015 – 113-120	□ □ □ □ □ □ □ □
016 – 121-128	□ □ □ □ □ □ □ □	016 – 121-128	□ □ □ □ □ □ □ □
017 – 129-136	□ □ □ □ □ □ □ □	017 – 129-136	□ □ □ □ □ □ □ □
018 – 137-144	□ □ □ □ □ □ □ □	018 – 137-144	□ □ □ □ □ □ □ □
019 – 145-152	□ □ □ □ □ □ □ □	019 – 145-152	□ □ □ □ □ □ □ □
020 – 153-160	□ □ □ □ □ □ □ □	020 – 153-160	□ □ □ □ □ □ □ □
021 – 161-168	□ □ □ □ □ □ □ □	021 – 161-168	□ □ □ □ □ □ □ □
022 - 169-176	□ □ □ □ □ □ □ □	022 - 169-176	□ □ □ □ □ □ □ □
023 - 177-184	□ □ □ □ □ □ □ □	023 - 177-184	□ □ □ □ □ □ □ □
024 - 185-192	□ □ □ □ □ □ □ □	024 - 185-192	□ □ □ □ □ □ □ □
025 - 193-200	□ □ □ □ □ □ □ □	025 - 193-200	□ □ □ □ □ □ □ □
026 - 201-208	□ □ □ □ □ □ □ □	026 - 201-208	□ □ □ □ □ □ □ □
027 - 209-216	□ □ □ □ □ □ □ □	027 - 209-216	□ □ □ □ □ □ □ □
028 - 217-224	□ □ □ □ □ □ □ □	028 - 217-224	□ □ □ □ □ □ □ □
029 - 225-232	□ □ □ □ □ □ □ □	029 - 225-232	□ □ □ □ □ □ □ □
030 - 233-240	□ □ □ □ □ □ □ □	030 - 233-240	□ □ □ □ □ □ □ □
031 - 241-248	□ □ □ □ □ □ □ □	031 - 241-248	□ □ □ □ □ □ □ □
[227] Asignación de zona de partición 27		[228] Asignación de zona de partición 28	
	Bit 1 2 3 4 5 6 7 8		Bit 1 2 3 4 5 6 7 8
001 – 01-08	□ □ □ □ □ □ □ □	001 – 01-08	□ □ □ □ □ □ □ □
002 – 09-16	□ □ □ □ □ □ □ □	002 – 09-16	□ □ □ □ □ □ □ □

[201]-[232] Asignación de zona de partición **(Descripción en** [201]-[232] Asignación de zona de partición**)**			
003 – 17-24	□□□□□□□□	003 – 17-24	□□□□□□□□
004 – 25-32	□□□□□□□□	004 – 25-32	□□□□□□□□
005 – 33-40	□□□□□□□□	005 – 33-40	□□□□□□□□
006 – 41-48	□□□□□□□□	006 – 41-48	□□□□□□□□
007 – 49-56	□□□□□□□□	007 – 49-56	□□□□□□□□
008 – 57-64	□□□□□□□□	008 – 57-64	□□□□□□□□
009 – 65-72	□□□□□□□□	009 – 65-72	□□□□□□□□
010 – 73-80	□□□□□□□□	010 – 73-80	□□□□□□□□
011 – 81-88	□□□□□□□□	011 – 81-88	□□□□□□□□
012 – 89-96	□□□□□□□□	012 – 89-96	□□□□□□□□
013 – 97-104	□□□□□□□□	013 – 97-104	□□□□□□□□
014 – 105-112	□□□□□□□□	014 – 105-112	□□□□□□□□
015 – 113-120	□□□□□□□□	015 – 113-120	□□□□□□□□
016 – 121-128	□□□□□□□□	016 – 121-128	□□□□□□□□
017 – 129-136	□□□□□□□□	017 – 129-136	□□□□□□□□
018 – 137-144	□□□□□□□□	018 – 137-144	□□□□□□□□
019 – 145-152	□□□□□□□□	019 – 145-152	□□□□□□□□
020 – 153-160	□□□□□□□□	020 – 153-160	□□□□□□□□
021 – 161-168	□□□□□□□□	021 – 161-168	□□□□□□□□
022 - 169-176	□□□□□□□□	022 - 169-176	□□□□□□□□
023 - 177-184	□□□□□□□□	023 - 177-184	□□□□□□□□
024 - 185-192	□□□□□□□□	024 - 185-192	□□□□□□□□
025 - 193-200	□□□□□□□□	025 - 193-200	□□□□□□□□
026 - 201-208	□□□□□□□□	026 - 201-208	□□□□□□□□
027 - 209-216	□□□□□□□□	027 - 209-216	□□□□□□□□
028 - 217-224	□□□□□□□□	028 - 217-224	□□□□□□□□
029 - 225-232	□□□□□□□□	029 - 225-232	□□□□□□□□
030 - 233-240	□□□□□□□□	030 - 233-240	□□□□□□□□
031 - 241-248	□□□□□□□□	031 - 241-248	□□□□□□□□
[229] Asignación de zona de partición 29		[230] Asignación de zona de partición 30	
	Bit 1 2 3 4 5 6 7 8		Bit 1 2 3 4 5 6 7 8
001 – 01-08	□□□□□□□□	001 – 01-08	□□□□□□□□
002 – 09-16	□□□□□□□□	002 – 09-16	□□□□□□□□
003 – 17-24	□□□□□□□□	003 – 17-24	□□□□□□□□
004 – 25-32	□□□□□□□□	004 – 25-32	□□□□□□□□
005 – 33-40	□□□□□□□□	005 – 33-40	□□□□□□□□
006 – 41-48	□□□□□□□□	006 – 41-48	□□□□□□□□
007 – 49-56	□□□□□□□□	007 – 49-56	□□□□□□□□

[201]-[232] Asignación de zona de partición **(Descripción en** [201]-[232] Asignación de zona de partición**)**			
008 – 57-64	□□□□□□□□	008 – 57-64	□□□□□□□□
009 – 65-72	□□□□□□□□	009 – 65-72	□□□□□□□□
010 – 73-80	□□□□□□□□	010 – 73-80	□□□□□□□□
011 – 81-88	□□□□□□□□	011 – 81-88	□□□□□□□□
012 – 89-96	□□□□□□□□	012 – 89-96	□□□□□□□□
013 – 97-104	□□□□□□□□	013 – 97-104	□□□□□□□□
014 – 105-112	□□□□□□□□	014 – 105-112	□□□□□□□□
015 – 113-120	□□□□□□□□	015 – 113-120	□□□□□□□□
016 – 121-128	□□□□□□□□	016 – 121-128	□□□□□□□□
017 – 129-136	□□□□□□□□	017 – 129-136	□□□□□□□□
018 – 137-144	□□□□□□□□	018 – 137-144	□□□□□□□□
019 – 145-152	□□□□□□□□	019 – 145-152	□□□□□□□□
020 – 153-160	□□□□□□□□	020 – 153-160	□□□□□□□□
021 – 161-168	□□□□□□□□	021 – 161-168	□□□□□□□□
022 - 169-176	□□□□□□□□	022 - 169-176	□□□□□□□□
023 - 177-184	□□□□□□□□	023 - 177-184	□□□□□□□□
024 - 185-192	□□□□□□□□	024 - 185-192	□□□□□□□□
025 - 193-200	□□□□□□□□	025 - 193-200	□□□□□□□□
026 - 201-208	□□□□□□□□	026 - 201-208	□□□□□□□□
027 - 209-216	□□□□□□□□	027 - 209-216	□□□□□□□□
028 - 217-224	□□□□□□□□	028 - 217-224	□□□□□□□□
029 - 225-232	□□□□□□□□	029 - 225-232	□□□□□□□□
030 - 233-240	□□□□□□□□	030 - 233-240	□□□□□□□□
031 - 241-248	□□□□□□□□	031 - 241-248	□□□□□□□□
[231] Asignación de zona de partición 31		[232] Asignación de zona de partición 32	
	Bit 1 2 3 4 5 6 7 8		Bit 1 2 3 4 5 6 7 8
001 – 01-08	□□□□□□□□	001 – 01-08	□□□□□□□□
002 – 09-16	□□□□□□□□	002 – 09-16	□□□□□□□□
003 – 17-24	□□□□□□□□	003 – 17-24	□□□□□□□□
004 – 25-32	□□□□□□□□	004 – 25-32	□□□□□□□□
005 – 33-40	□□□□□□□□	005 – 33-40	□□□□□□□□
006 – 41-48	□□□□□□□□	006 – 41-48	□□□□□□□□
007 – 49-56	□□□□□□□□	007 – 49-56	□□□□□□□□
008 – 57-64	□□□□□□□□	008 – 57-64	□□□□□□□□
009 – 65-72	□□□□□□□□	009 – 65-72	□□□□□□□□
010 – 73-80	□□□□□□□□	010 – 73-80	□□□□□□□□
011 – 81-88	□□□□□□□□	011 – 81-88	□□□□□□□□
012 – 89-96	□□□□□□□□	012 – 89-96	□□□□□□□□

[201]-[232] Asignación de zona de partición **(Descripción en** [201]-[232] Asignación de zona de partición**)**			
013 – 97-104	□□□□□□□□	013 – 97-104	□□□□□□□□
014 – 105-112	□□□□□□□□	014 – 105-112	□□□□□□□□
015 – 113-120	□□□□□□□□	015 – 113-120	□□□□□□□□
016 – 121-128	□□□□□□□□	016 – 121-128	□□□□□□□□
017 – 129-136	□□□□□□□□	017 – 129-136	□□□□□□□□
018 – 137-144	□□□□□□□□	018 – 137-144	□□□□□□□□
019 – 145-152	□□□□□□□□	019 – 145-152	□□□□□□□□
020 – 153-160	□□□□□□□□	020 – 153-160	□□□□□□□□
021 – 161-168	□□□□□□□□	021 – 161-168	□□□□□□□□
022 - 169-176	□□□□□□□□	022 - 169-176	□□□□□□□□
023 - 177-184	□□□□□□□□	023 - 177-184	□□□□□□□□
024 - 185-192	□□□□□□□□	024 - 185-192	□□□□□□□□
025 - 193-200	□□□□□□□□	025 - 193-200	□□□□□□□□
026 - 201-208	□□□□□□□□	026 - 201-208	□□□□□□□□
027 - 209-216	□□□□□□□□	027 - 209-216	□□□□□□□□
028 - 217-224	□□□□□□□□	028 - 217-224	□□□□□□□□
029 - 225-232	□□□□□□□□	029 - 225-232	□□□□□□□□
030 - 233-240	□□□□□□□□	030 - 233-240	□□□□□□□□
031 - 241-248	□□□□□□□□	031 - 241-248	□□□□□□□□

Comunicaciones

[300] Vía de comunicación del panel/receptor **Descripción en** [300] Camino de comunicación del panel/receptor	
001 – Receptor 1:	☑ Línea telefónica-PSTN
	☐ Enrutamiento automático de comun. alterno
	☐ Receptor 1 del comunicador alterno - Ethernet
	? Receptor 2 del comunicador alterno - Ethernet
	☐ Receptor 3 del comunicador alterno - Celular
	? Receptor 4 del comunicador alterno - Celular
002 – Receptor 2:	☑ Línea telefónica-PSTN
	☐ Enrutamiento automático de comun. alterno
	? Receptor 1 del comunicador alterno - Ethernet
	☐ Receptor 2 del comunicador alterno - Ethernet
	? Receptor 3 del comunicador alterno - Celular
	☐ Receptor 4 del comunicador alterno - Celular
003 – Receptor 3:	☑ Línea telefónica-PSTN
	☐ Enrutamiento automático de comun. alterno
	? Receptor 1 del comunicador alterno - Ethernet
	? Receptor 2 del comunicador alterno - Ethernet
	? Receptor 3 del comunicador alterno - Celular
	☐ Receptor 4 del comunicador alterno - Celular 2
004 – Receptor 4:	☑ Línea telefónica-PSTN
	☐ Enrutamiento automático de comun. alterno
	? Receptor 1 del comunicador alterno - Ethernet
	? Receptor 2 del comunicador alterno - Ethernet
	? Receptor 3 del comunicador alterno - Celular
	? Receptor 4 del comunicador alterno - Celular
[301] Programación de número de teléfono (De fábrica: DFFFFFFFFFFFFFFFFFFFFFFFFFFFFFF)	
(HEX de 32 dígitos) Descripción en [301] Programación de número de teléfono	001 – Programación de número de teléfono del Receptor 1:
	002 – Programación de número de teléfono del Receptor 2:
	003 – Programación de número de teléfono del Receptor 3:
	004 – Programación de número de teléfono del Receptor 4:
[304] Cadena cancelación llamada en espera (Descripción en [304] Cadena cancelación llamada en espera)	
Cadena cancelación llamada en espera (hex de 6 dígitos; de fábrica: DB70EF CP-01 De fábrica: FFFFFF):	

[307] Reporte de zona Descripción en [307] Informe de zona (001-248 = zonas 1-248)
☑ 1 – Alarma ☑ 2 – Rest. alarma ☑ 3 – Sabotaje ☑ 4 – Rest. sabotaje ☑ 5 – Falla ☑ 6 – Rest. falla

001	☑	☑	☑	☑	☑	☑	☐	☐	002	☑	☑	☑	☑	☑	☑	☐	☐	003	☑	☑	☑	☑	☑	☑	☐	☐	004	☑	☑	☑	☑	☑	☑	☐	☐
	1	2	3	4	5	6	7	8		1	2	3	4	5	6	7	8		1	2	3	4	5	6	7	8		1	2	3	4	5	6	7	8
005	☑	☑	☑	☑	☑	☑	☐	☐	006	☑	☑	☑	☑	☑	☑	☐	☐	007	☑	☑	☑	☑	☑	☑	☐	☐	008	☑	☑	☑	☑	☑	☑	☐	☐
	1	2	3	4	5	6	7	8		1	2	3	4	5	6	7	8		1	2	3	4	5	6	7	8		1	2	3	4	5	6	7	8
009	☑	☑	☑	☑	☑	☑	☐	☐	010	☑	☑	☑	☑	☑	☑	☐	☐	011	☑	☑	☑	☑	☑	☑	☐	☐	012	☑	☑	☑	☑	☑	☑	☐	☐
	1	2	3	4	5	6	7	8		1	2	3	4	5	6	7	8		1	2	3	4	5	6	7	8		1	2	3	4	5	6	7	8
013	☑	☑	☑	☑	☑	☑	☐	☐	014	☑	☑	☑	☑	☑	☑	☐	☐	015	☑	☑	☑	☑	☑	☑	☐	☐	016	☑	☑	☑	☑	☑	☑	☐	☐
	1	2	3	4	5	6	7	8		1	2	3	4	5	6	7	8		1	2	3	4	5	6	7	8		1	2	3	4	5	6	7	8
017	☑	☑	☑	☑	☑	☑	☐	☐	018	☑	☑	☑	☑	☑	☑	☐	☐	019	☑	☑	☑	☑	☑	☑	☐	☐	020	☑	☑	☑	☑	☑	☑	☐	☐
	1	2	3	4	5	6	7	8		1	2	3	4	5	6	7	8		1	2	3	4	5	6	7	8		1	2	3	4	5	6	7	8
021	☑	☑	☑	☑	☑	☑	☐	☐	022	☑	☑	☑	☑	☑	☑	☐	☐	023	☑	☑	☑	☑	☑	☑	☐	☐	024	☑	☑	☑	☑	☑	☑	☐	☐
	1	2	3	4	5	6	7	8		1	2	3	4	5	6	7	8		1	2	3	4	5	6	7	8		1	2	3	4	5	6	7	8
025	☑	☑	☑	☑	☑	☑	☐	☐	026	☑	☑	☑	☑	☑	☑	☐	☐	027	☑	☑	☑	☑	☑	☑	☐	☐	028	☑	☑	☑	☑	☑	☑	☐	☐
	1	2	3	4	5	6	7	8		1	2	3	4	5	6	7	8		1	2	3	4	5	6	7	8		1	2	3	4	5	6	7	8
029	☑	☑	☑	☑	☑	☑	☐	☐	030	☑	☑	☑	☑	☑	☑	☐	☐	031	☑	☑	☑	☑	☑	☑	☐	☐	032	☑	☑	☑	☑	☑	☑	☐	☐
	1	2	3	4	5	6	7	8		1	2	3	4	5	6	7	8		1	2	3	4	5	6	7	8		1	2	3	4	5	6	7	8
033	☑	☑	☑	☑	☑	☑	☐	☐	034	☑	☑	☑	☑	☑	☑	☐	☐	035	☑	☑	☑	☑	☑	☑	☐	☐	036	☑	☑	☑	☑	☑	☑	☐	☐
	1	2	3	4	5	6	7	8		1	2	3	4	5	6	7	8		1	2	3	4	5	6	7	8		1	2	3	4	5	6	7	8
037	☑	☑	☑	☑	☑	☑	☐	☐	038	☑	☑	☑	☑	☑	☑	☐	☐	039	☑	☑	☑	☑	☑	☑	☐	☐	040	☑	☑	☑	☑	☑	☑	☐	☐
	1	2	3	4	5	6	7	8		1	2	3	4	5	6	7	8		1	2	3	4	5	6	7	8		1	2	3	4	5	6	7	8
041	☑	☑	☑	☑	☑	☑	☐	☐	042	☑	☑	☑	☑	☑	☑	☐	☐	043	☑	☑	☑	☑	☑	☑	☐	☐	044	☑	☑	☑	☑	☑	☑	☐	☐
	1	2	3	4	5	6	7	8		1	2	3	4	5	6	7	8		1	2	3	4	5	6	7	8		1	2	3	4	5	6	7	8

045	☑	☑	☑	☑	☑	☑	☑	☐	☐	046	☑	☑	☑	☑	☑	☑	☐	☐	047	☑	☑	☑	☑	☑	☑	☑	☐	☐	048	☑	☑	☑	☑	☑	☑	☑	☐	☐
	1	2	3	4	5	6	7	8			1	2	3	4	5	6	7	8		1	2	3	4	5	6	7	8			1	2	3	4	5	6	7	8
049	☑	☑	☑	☑	☑	☑	☐	☐	☐	050	☑	☑	☑	☑	☑	☑	☐	☐	051	☑	☑	☑	☑	☑	☑	☑	☐	☐	052	☑	☑	☑	☑	☑	☑	☑	☐	☐
	1	2	3	4	5	6	7	8			1	2	3	4	5	6	7	8		1	2	3	4	5	6	7	8			1	2	3	4	5	6	7	8
053	☑	☑	☑	☑	☑	☑	☐	☐	☐	054	☑	☑	☑	☑	☑	☑	☐	☐	055	☑	☑	☑	☑	☑	☑	☑	☐	☐	056	☑	☑	☑	☑	☑	☑	☑	☐	☐
	1	2	3	4	5	6	7	8			1	2	3	4	5	6	7	8		1	2	3	4	5	6	7	8			1	2	3	4	5	6	7	8
057	☑	☑	☑	☑	☑	☑	☐	☐	☐	058	☑	☑	☑	☑	☑	☑	☐	☐	059	☑	☑	☑	☑	☑	☑	☑	☐	☐	060	☑	☑	☑	☑	☑	☑	☑	☐	☐
	1	2	3	4	5	6	7	8			1	2	3	4	5	6	7	8		1	2	3	4	5	6	7	8			1	2	3	4	5	6	7	8
061	☑	☑	☑	☑	☑	☑	☐	☐	☐	062	☑	☑	☑	☑	☑	☑	☐	☐	063	☑	☑	☑	☑	☑	☑	☑	☐	☐	064	☑	☑	☑	☑	☑	☑	☑	☐	☐
	1	2	3	4	5	6	7	8			1	2	3	4	5	6	7	8		1	2	3	4	5	6	7	8			1	2	3	4	5	6	7	8
065	☑	☑	☑	☑	☑	☑	☐	☐	☐	066	☑	☑	☑	☑	☑	☑	☐	☐	067	☑	☑	☑	☑	☑	☑	☑	☐	☐	068	☑	☑	☑	☑	☑	☑	☑	☐	☐
	1	2	3	4	5	6	7	8			1	2	3	4	5	6	7	8		1	2	3	4	5	6	7	8			1	2	3	4	5	6	7	8
069	☑	☑	☑	☑	☑	☑	☐	☐	☐	070	☑	☑	☑	☑	☑	☑	☐	☐	071	☑	☑	☑	☑	☑	☑	☑	☐	☐	072	☑	☑	☑	☑	☑	☑	☑	☐	☐
	1	2	3	4	5	6	7	8			1	2	3	4	5	6	7	8		1	2	3	4	5	6	7	8			1	2	3	4	5	6	7	8
073	☑	☑	☑	☑	☑	☑	☐	☐	☐	074	☑	☑	☑	☑	☑	☑	☐	☐	075	☑	☑	☑	☑	☑	☑	☑	☐	☐	076	☑	☑	☑	☑	☑	☑	☑	☐	☐
	1	2	3	4	5	6	7	8			1	2	3	4	5	6	7	8		1	2	3	4	5	6	7	8			1	2	3	4	5	6	7	8
077	☑	☑	☑	☑	☑	☑	☐	☐	☐	078	☑	☑	☑	☑	☑	☑	☐	☐	079	☑	☑	☑	☑	☑	☑	☑	☐	☐	080	☑	☑	☑	☑	☑	☑	☑	☐	☐
	1	2	3	4	5	6	7	8			1	2	3	4	5	6	7	8		1	2	3	4	5	6	7	8			1	2	3	4	5	6	7	8
081	☑	☑	☑	☑	☑	☑	☐	☐	☐	082	☑	☑	☑	☑	☑	☑	☐	☐	083	☑	☑	☑	☑	☑	☑	☑	☐	☐	084	☑	☑	☑	☑	☑	☑	☑	☐	☐
	1	2	3	4	5	6	7	8			1	2	3	4	5	6	7	8		1	2	3	4	5	6	7	8			1	2	3	4	5	6	7	8
085	☑	☑	☑	☑	☑	☑	☐	☐	☐	086	☑	☑	☑	☑	☑	☑	☐	☐	087	☑	☑	☑	☑	☑	☑	☑	☐	☐	088	☑	☑	☑	☑	☑	☑	☑	☐	☐
	1	2	3	4	5	6	7	8			1	2	3	4	5	6	7	8		1	2	3	4	5	6	7	8			1	2	3	4	5	6	7	8

089	☑	☑	☑	☑	☑	☑	☐	☐	090	☑	☑	☑	☑	☑	☑	☐	☐	091	☑	☑	☑	☑	☑	☑	☐	☐	092	☑	☑	☑	☑	☑	☑	☑	☐	☐
	1	2	3	4	5	6	7	8		1	2	3	4	5	6	7	8		1	2	3	4	5	6	7	8		1	2	3	4	5	6	7	8
093	☑	☑	☑	☑	☑	☑	☐	☐	094	☑	☑	☑	☑	☑	☑	☐	☐	095	☑	☑	☑	☑	☑	☑	☐	☐	096	☑	☑	☑	☑	☑	☑	☑	☐	☐
	1	2	3	4	5	6	7	8		1	2	3	4	5	6	7	8		1	2	3	4	5	6	7	8		1	2	3	4	5	6	7	8
097	☑	☑	☑	☑	☑	☑	☐	☐	098	☑	☑	☑	☑	☑	☑	☐	☐	099	☑	☑	☑	☑	☑	☑	☐	☐	100	☑	☑	☑	☑	☑	☑	☑	☐	☐
	1	2	3	4	5	6	7	8		1	2	3	4	5	6	7	8		1	2	3	4	5	6	7	8		1	2	3	4	5	6	7	8
101	☑	☑	☑	☑	☑	☑	☐	☐	102	☑	☑	☑	☑	☑	☑	☐	☐	103	☑	☑	☑	☑	☑	☑	☐	☐	104	☑	☑	☑	☑	☑	☑	☑	☐	☐
	1	2	3	4	5	6	7	8		1	2	3	4	5	6	7	8		1	2	3	4	5	6	7	8		1	2	3	4	5	6	7	8
105	☑	☑	☑	☑	☑	☑	☐	☐	106	☑	☑	☑	☑	☑	☑	☐	☐	107	☑	☑	☑	☑	☑	☑	☐	☐	108	☑	☑	☑	☑	☑	☑	☑	☐	☐
	1	2	3	4	5	6	7	8		1	2	3	4	5	6	7	8		1	2	3	4	5	6	7	8		1	2	3	4	5	6	7	8
109	☑	☑	☑	☑	☑	☑	☐	☐	110	☑	☑	☑	☑	☑	☑	☐	☐	111	☑	☑	☑	☑	☑	☑	☐	☐	112	☑	☑	☑	☑	☑	☑	☑	☐	☐
	1	2	3	4	5	6	7	8		1	2	3	4	5	6	7	8		1	2	3	4	5	6	7	8		1	2	3	4	5	6	7	8
113	☑	☑	☑	☑	☑	☑	☐	☐	114	☑	☑	☑	☑	☑	☑	☐	☐	115	☑	☑	☑	☑	☑	☑	☐	☐	116	☑	☑	☑	☑	☑	☑	☑	☐	☐
	1	2	3	4	5	6	7	8		1	2	3	4	5	6	7	8		1	2	3	4	5	6	7	8		1	2	3	4	5	6	7	8
117	☑	☑	☑	☑	☑	☑	☐	☐	118	☑	☑	☑	☑	☑	☑	☐	☐	119	☑	☑	☑	☑	☑	☑	☐	☐	120	☑	☑	☑	☑	☑	☑	☑	☐	☐
	1	2	3	4	5	6	7	8		1	2	3	4	5	6	7	8		1	2	3	4	5	6	7	8		1	2	3	4	5	6	7	8
121	☑	☑	☑	☑	☑	☑	☐	☐	122	☑	☑	☑	☑	☑	☑	☐	☐	123	☑	☑	☑	☑	☑	☑	☐	☐	124	☑	☑	☑	☑	☑	☑	☑	☐	☐
	1	2	3	4	5	6	7	8		1	2	3	4	5	6	7	8		1	2	3	4	5	6	7	8		1	2	3	4	5	6	7	8
125	☑	☑	☑	☑	☑	☑	☐	☐	126	☑	☑	☑	☑	☑	☑	☐	☐	127	☑	☑	☑	☑	☑	☑	☐	☐	128	☑	☑	☑	☑	☑	☑	☑	☐	☐
	1	2	3	4	5	6	7	8		1	2	3	4	5	6	7	8		1	2	3	4	5	6	7	8		1	2	3	4	5	6	7	8
129	☑	☑	☑	☑	☑	☑	☐	☐	130	☑	☑	☑	☑	☑	☑	☐	☐	131	☑	☑	☑	☑	☑	☑	☐	☐	132	☑	☑	☑	☑	☑	☑	☑	☐	☐
	1	2	3	4	5	6	7	8		1	2	3	4	5	6	7	8		1	2	3	4	5	6	7	8		1	2	3	4	5	6	7	8

133	☑	☑	☑	☑	☑	☑	☐	☐	134	☑	☑	☑	☑	☑	☑	☐	☐	135	☑	☑	☑	☑	☑	☑	☐	☐	136	☑	☑	☑	☑	☑	☑	☐	☐
	1	2	3	4	5	6	7	8		1	2	3	4	5	6	7	8		1	2	3	4	5	6	7	8		1	2	3	4	5	6	7	8
137	☑	☑	☑	☑	☑	☑	☐	☐	138	☑	☑	☑	☑	☑	☑	☐	☐	139	☑	☑	☑	☑	☑	☑	☐	☐	140	☑	☑	☑	☑	☑	☑	☐	☐
	1	2	3	4	5	6	7	8		1	2	3	4	5	6	7	8		1	2	3	4	5	6	7	8		1	2	3	4	5	6	7	8
141	☑	☑	☑	☑	☑	☑	☐	☐	142	☑	☑	☑	☑	☑	☑	☐	☐	143	☑	☑	☑	☑	☑	☑	☐	☐	144	☑	☑	☑	☑	☑	☑	☐	☐
	1	2	3	4	5	6	7	8		1	2	3	4	5	6	7	8		1	2	3	4	5	6	7	8		1	2	3	4	5	6	7	8
145	☑	☑	☑	☑	☑	☑	☐	☐	146	☑	☑	☑	☑	☑	☑	☐	☐	147	☑	☑	☑	☑	☑	☑	☐	☐	148	☑	☑	☑	☑	☑	☑	☐	☐
	1	2	3	4	5	6	7	8		1	2	3	4	5	6	7	8		1	2	3	4	5	6	7	8		1	2	3	4	5	6	7	8
149	☑	☑	☑	☑	☑	☑	☐	☐	150	☑	☑	☑	☑	☑	☑	☐	☐	151	☑	☑	☑	☑	☑	☑	☐	☐	152	☑	☑	☑	☑	☑	☑	☐	☐
	1	2	3	4	5	6	7	8		1	2	3	4	5	6	7	8		1	2	3	4	5	6	7	8		1	2	3	4	5	6	7	8
153	☑	☑	☑	☑	☑	☑	☐	☐	154	☑	☑	☑	☑	☑	☑	☐	☐	155	☑	☑	☑	☑	☑	☑	☐	☐	156	☑	☑	☑	☑	☑	☑	☐	☐
	1	2	3	4	5	6	7	8		1	2	3	4	5	6	7	8		1	2	3	4	5	6	7	8		1	2	3	4	5	6	7	8
157	☑	☑	☑	☑	☑	☑	☐	☐	158	☑	☑	☑	☑	☑	☑	☐	☐	159	☑	☑	☑	☑	☑	☑	☐	☐	160	☑	☑	☑	☑	☑	☑	☐	☐
	1	2	3	4	5	6	7	8		1	2	3	4	5	6	7	8		1	2	3	4	5	6	7	8		1	2	3	4	5	6	7	8
161	☑	☑	☑	☑	☑	☑	☐	☐	162	☑	☑	☑	☑	☑	☑	☐	☐	163	☑	☑	☑	☑	☑	☑	☐	☐	164	☑	☑	☑	☑	☑	☑	☐	☐
	1	2	3	4	5	6	7	8		1	2	3	4	5	6	7	8		1	2	3	4	5	6	7	8		1	2	3	4	5	6	7	8
165	☑	☑	☑	☑	☑	☑	☐	☐	166	☑	☑	☑	☑	☑	☑	☐	☐	167	☑	☑	☑	☑	☑	☑	☐	☐	168	☑	☑	☑	☑	☑	☑	☐	☐
	1	2	3	4	5	6	7	8		1	2	3	4	5	6	7	8		1	2	3	4	5	6	7	8		1	2	3	4	5	6	7	8
169	☑	☑	☑	☑	☑	☑	☐	☐	170	☑	☑	☑	☑	☑	☑	☐	☐	171	☑	☑	☑	☑	☑	☑	☐	☐	172	☑	☑	☑	☑	☑	☑	☐	☐
	1	2	3	4	5	6	7	8		1	2	3	4	5	6	7	8		1	2	3	4	5	6	7	8		1	2	3	4	5	6	7	8
173	☑	☑	☑	☑	☑	☑	☐	☐	174	☑	☑	☑	☑	☑	☑	☐	☐	175	☑	☑	☑	☑	☑	☑	☐	☐	176	☑	☑	☑	☑	☑	☑	☐	☐
	1	2	3	4	5	6	7	8		1	2	3	4	5	6	7	8		1	2	3	4	5	6	7	8		1	2	3	4	5	6	7	8

177	☑	☑	☑	☑	☑	☑	□	□	178	☑	☑	☑	☑	☑	☑	□	□	179	☑	☑	☑	☑	☑	☑	□	□	180	☑	☑	☑	☑	☑	☑	☑	□	□
	1	2	3	4	5	6	7	8		1	2	3	4	5	6	7	8		1	2	3	4	5	6	7	8		1	2	3	4	5	6	7	8
181	☑	☑	☑	☑	☑	☑	□	□	182	☑	☑	☑	☑	☑	☑	□	□	183	☑	☑	☑	☑	☑	☑	□	□	184	☑	☑	☑	☑	☑	☑	☑	□	□
	1	2	3	4	5	6	7	8		1	2	3	4	5	6	7	8		1	2	3	4	5	6	7	8		1	2	3	4	5	6	7	8
185	☑	☑	☑	☑	☑	☑	□	□	186	☑	☑	☑	☑	☑	☑	□	□	187	☑	☑	☑	☑	☑	☑	□	□	188	☑	☑	☑	☑	☑	☑	☑	□	□
	1	2	3	4	5	6	7	8		1	2	3	4	5	6	7	8		1	2	3	4	5	6	7	8		1	2	3	4	5	6	7	8
189	☑	☑	☑	☑	☑	☑	□	□	190	☑	☑	☑	☑	☑	☑	□	□	191	☑	☑	☑	☑	☑	☑	□	□	192	☑	☑	☑	☑	☑	☑	☑	□	□
	1	2	3	4	5	6	7	8		1	2	3	4	5	6	7	8		1	2	3	4	5	6	7	8		1	2	3	4	5	6	7	8
193	☑	☑	☑	☑	☑	☑	□	□	194	☑	☑	☑	☑	☑	☑	□	□	195	☑	☑	☑	☑	☑	☑	□	□	196	☑	☑	☑	☑	☑	☑	☑	□	□
	1	2	3	4	5	6	7	8		1	2	3	4	5	6	7	8		1	2	3	4	5	6	7	8		1	2	3	4	5	6	7	8
197	☑	☑	☑	☑	☑	☑	□	□	198	☑	☑	☑	☑	☑	☑	□	□	199	☑	☑	☑	☑	☑	☑	□	□	200	☑	☑	☑	☑	☑	☑	☑	□	□
	1	2	3	4	5	6	7	8		1	2	3	4	5	6	7	8		1	2	3	4	5	6	7	8		1	2	3	4	5	6	7	8
201	☑	☑	☑	☑	☑	☑	□	□	202	☑	☑	☑	☑	☑	☑	□	□	203	☑	☑	☑	☑	☑	☑	□	□	204	☑	☑	☑	☑	☑	☑	☑	□	□
	1	2	3	4	5	6	7	8		1	2	3	4	5	6	7	8		1	2	3	4	5	6	7	8		1	2	3	4	5	6	7	8
205	☑	☑	☑	☑	☑	☑	□	□	206	☑	☑	☑	☑	☑	☑	□	□	207	☑	☑	☑	☑	☑	☑	□	□	208	☑	☑	☑	☑	☑	☑	☑	□	□
	1	2	3	4	5	6	7	8		1	2	3	4	5	6	7	8		1	2	3	4	5	6	7	8		1	2	3	4	5	6	7	8
209	☑	☑	☑	☑	☑	☑	□	□	210	☑	☑	☑	☑	☑	☑	□	□	211	☑	☑	☑	☑	☑	☑	□	□	212	☑	☑	☑	☑	☑	☑	☑	□	□
	1	2	3	4	5	6	7	8		1	2	3	4	5	6	7	8		1	2	3	4	5	6	7	8		1	2	3	4	5	6	7	8
213	☑	☑	☑	☑	☑	☑	□	□	214	☑	☑	☑	☑	☑	☑	□	□	215	☑	☑	☑	☑	☑	☑	□	□	216	☑	☑	☑	☑	☑	☑	☑	□	□
	1	2	3	4	5	6	7	8		1	2	3	4	5	6	7	8		1	2	3	4	5	6	7	8		1	2	3	4	5	6	7	8
217	☑	☑	☑	☑	☑	☑	□	□	218	☑	☑	☑	☑	☑	☑	□	□	219	☑	☑	☑	☑	☑	☑	□	□	220	☑	☑	☑	☑	☑	☑	☑	□	□
	1	2	3	4	5	6	7	8		1	2	3	4	5	6	7	8		1	2	3	4	5	6	7	8		1	2	3	4	5	6	7	8

221	☑	☑	☑	☑	☑	☑	☐	☐	222	☑	☑	☑	☑	☑	☑	☐	☐	223	☑	☑	☑	☑	☑	☑	☐	☐	224	☑	☑	☑	☑	☑	☑	☐	☐
	1	2	3	4	5	6	7	8		1	2	3	4	5	6	7	8		1	2	3	4	5	6	7	8		1	2	3	4	5	6	7	8
225	☑	☑	☑	☑	☑	☑	☐	☐	226	☑	☑	☑	☑	☑	☑	☐	☐	227	☑	☑	☑	☑	☑	☑	☐	☐	228	☑	☑	☑	☑	☑	☑	☐	☐
	1	2	3	4	5	6	7	8		1	2	3	4	5	6	7	8		1	2	3	4	5	6	7	8		1	2	3	4	5	6	7	8
229	☑	☑	☑	☑	☑	☑	☐	☐	230	☑	☑	☑	☑	☑	☑	☐	☐	231	☑	☑	☑	☑	☑	☑	☐	☐	232	☑	☑	☑	☑	☑	☑	☐	☐
	1	2	3	4	5	6	7	8		1	2	3	4	5	6	7	8		1	2	3	4	5	6	7	8		1	2	3	4	5	6	7	8
233	☑	☑	☑	☑	☑	☑	☐	☐	234	☑	☑	☑	☑	☑	☑	☐	☐	235	☑	☑	☑	☑	☑	☑	☐	☐	236	☑	☑	☑	☑	☑	☑	☐	☐
	1	2	3	4	5	6	7	8		1	2	3	4	5	6	7	8		1	2	3	4	5	6	7	8		1	2	3	4	5	6	7	8
237	☑	☑	☑	☑	☑	☑	☐	☐	238	☑	☑	☑	☑	☑	☑	☐	☐	239	☑	☑	☑	☑	☑	☑	☐	☐	240	☑	☑	☑	☑	☑	☑	☐	☐
	1	2	3	4	5	6	7	8		1	2	3	4	5	6	7	8		1	2	3	4	5	6	7	8		1	2	3	4	5	6	7	8
241	☑	☑	☑	☑	☑	☑	☐	☐	242	☑	☑	☑	☑	☑	☑	☐	☐	243	☑	☑	☑	☑	☑	☑	☐	☐	244	☑	☑	☑	☑	☑	☑	☐	☐
	1	2	3	4	5	6	7	8		1	2	3	4	5	6	7	8		1	2	3	4	5	6	7	8		1	2	3	4	5	6	7	8
245	☑	☑	☑	☑	☑	☑	☐	☐	246	☑	☑	☑	☑	☑	☑	☐	☐	247	☑	☑	☑	☑	☑	☑	☐	☐	248	☑	☑	☑	☑	☑	☑	☐	☐
	1	2	3	4	5	6	7	8		1	2	3	4	5	6	7	8		1	2	3	4	5	6	7	8		1	2	3	4	5	6	7	8

[308] Reporte de eventos **Descripción en** [308] Informe de eventos	
001 – Alarma miscelánea 1	☑ 1 – Alarma de coacción ☑ 2 – Abrir después de alarma ☑ 3 – Alarma de cierre reciente ☑ 4 – Alarma de supervisión de expansor de zona ☑ 5 – Reinicio de alarma de supervisión de expansor de zona ☑ 6 – Robo verificado ☑ 7 – Alarma de robo no verificado ☑ 8 – Cancelar alarma
002 – Alarma miscelánea 2	☑ 1 – Alarma de asalto verificado 2 – Alarma de asalto no verificado

[308] Reporte de eventos **Descripción en** [308] Informe de eventos	
011 – Alarmas de prioridad 1	☑ 1 – Alarma de incendio de teclado-Tecla F ☑ 2 – Rest. de alarma de incendio de teclado ☑ 3 – Alarma médica de teclado-Tecla M ☑ 4 – Rest. de alarma médica de teclado ☑ 5 – Alarma de pánico de teclado-Tecla P ☑ 6 – Rest. de alarma de pánico de teclado ☑ 7 – Alarma de entrada auxiliar ☑ 8 – Rest. de alarma de entrada auxiliar
021 – Alarma 1 de Fuego	☑ 3 – Alarma bifilar PGM 2 ☑ 4 – Rest. de alarma bifilar PGM 2
101 – Eventos de sabotaje	? 3 – Sabotaje de módulo ☑ 4 – Rest. de sabotaje de módulo ☑5 – Bloqueo de teclado ☑ 7 – Bloqueo remoto
201 – Eventos de abrir/cerrar 1	☑ 1 – Cierre de usuario ☑ 2 – Apertura de usuario ☑ 5 – Cierre especial ☑ 6 – Apertura especial ☑ 7 – Apertura de interruptor de llave ☑ 8 – Cierre de interruptor de llave
202 – Eventos de abrir/cerrar 2	☑ 1 – Cierre automático ☑ 2 – Desarmado automático ☑ 3 – Cancelación/aplazo del armado automático
211 – Eventos de abrir/cerrar misceláneos	☑ 1 – Tarde pars cerrar ☑ 2 – Tarde para abrir ☑ 5 – Falla de salida 6 - Cancelación de armado
221 – Eventos de anular	☑ 1 – Anular zona ☑ 2 – Desanular zona ☑ 3 – Cierre parcial
301 – Eventos de panel 1	☑ 1 – Problema de falla de CA del panel ☑2 – Rest. falla de CA del panel ☑ 3 – Problema de batería baja del panel ☑ 4 – Rest. problema de batería baja del panel ☑ 5 – Problema de ausencia de batería del panel ☑ 6 – Rest. problema de ausencia de batería del panel ☑ 7– Falla de la unidad de alimentación del panel ☑ 8 – Rest. falla de la unidad de alimentación del panel

[308] Reporte de eventos **Descripción en** [308] Informe de eventos	
302 – Eventos de panel 2	☑ 1 – Problema de circuito de sirena ☑ 2 – Rest. problema de circuito de sirena ☑ 3 – Problema de línea de teléfono ☑ 4 – Rest. problema de línea de teléfono ☑ 5 – Problema de entrada auxiliar ☑ 6 – Rest. problema de entrada auxiliar ☑ 7– Problema de sobrecorriente ☑ 8 – Rest. problema de sobrecorriente
305 – Eventos de panel 5	☑ 3 – Problema de detector bifilar PGM 2 ☑ 4 – Rest. problema de detector bifilar PGM 2
311 – Eventos de mantenimiento 1	☑ 1 – Problema de interferencia de RF ☑ 2 – Rest. problema de interferencia de RF ? 3 – Problema de incendio ☑ 4 – Rest. problema de incendio ☑ 5 – Activación en frío ☑ 6 – Inactividad ☑ 7 – Problema de autoprueba ☑ 8 – Rest. problema de autoprueba
312 – Eventos de mantenimiento 2	<table><tr><td>NA</td><td>EN</td></tr><tr><td>☐ 1 – Entrar modo instalador</td><td>☐ 1 – Entrar modo instalador</td></tr><tr><td>☐ 2 – Salir modo instalador</td><td>? 2 – Salir modo instalador</td></tr><tr><td>☐ 3 – Entrar modo DLS</td><td>? 3 – Entrar modo DLS</td></tr><tr><td>☐ 4 – Salir modo DLS</td><td>? 4 – Salir modo DLS</td></tr><tr><td>? 5 – Entrar modo SA</td><td>? 5 – Entrar modo SA</td></tr><tr><td>☐ 6 – Cable SA SALIDA</td><td>☑ 6 – Cable SA SALIDA</td></tr><tr><td>☐ 7 – Memoria de eventos 75% llena</td><td>☑ 7 – Memoria de eventos 75% llena</td></tr></table>
313 – Eventos de mantenimiento 3	☑ 1 – Inicio de actualización del firmware ☑ 2 – Firmware actualizado con éxito ☑ 3 – Falla al actualizar firmware
314 – Eventos de mantenimiento 4	☑ 1 – Problema de gas ☑ 2 – Rest. roblema de gas ☑ 3 – Problema de calor ☑ 4 – Rest. problema de calor ☑ 5 – Problema de congelación ☑ 6 – Rest. problema de congelación ☑ 7 – Problema de sonda desconectada ☑ 8 – Rest. problema de sonda desconectada

[308] Reporte de eventos **Descripción en** [308] Informe de eventos	
321 – Eventos de receptor	☑ 2 – Rest. receptor 1 FTC ? 4 – Rest. receptor 2 FTC ? 6 – Rest. receptor 3 FTC ? 8 – Rest. receptor 4 FTC
331 – Eventos de módulo 1	☑ 1 – Problema de CA de módulo ☑ 2 – Rest. problema de CA de módulo ☑ 3 – Problema de batería del módulo ☑ 4 – Rest. problema de batería del módulo ☑ 5 – Ausencia de batería del módulo ☑ 6 – Rest. ausencia de batería del módulo ☑ 7 – Falla de la unidad de alimentación del módulo ☑ 8 – Rest. falla de la unidad de alimentación del módulo
332 – Eventos de módulo 2	☑ 1 – Problema de bajo voltaje del módulo ☑ 2 – Rest. problema de bajo voltaje del módulo ? 3 – Supervisión de módulo ☑ 4 – Rest. problema de supervisión del módulo ☑ 5 – Problema de entrada auxiliar del módulo ☑ 6 – Rest. problema de entrada auxiliar del módulo
335 – Eventos de módulo 5	☑ 1 – Falla de salida 1 ☑ 2 – Rest. falla de salida 1
351 – Comunicador alterno 1	☑ 1 – Falla de com. del comunic. alt. ? 2 – Rest. falla de com. del comunic. alt. ? 7 – Falla de radio/SIM del comunic. alt. ☑8 – Rest. falla de radio/SIM del comunic. comunic. alt.
352 – Comunicador alterno 2	? 1 – Falla de red del comunic. alt. ? 2 – Rest. falla de red del comunic. alt. ? 5 – Problema de Ethermet del comunic. alt. ? 6 – Rest. problema de Ethermet del comunic. alt.
354 – Comunicador alterno 4	? 1 – Problema del receptor 1 del comunic. alt. ? 2 – Rest. problema del receptor 1 del comunic. alt. ? 3 – Problema del receptor 2 del comunic. alt. ? 4 – Rest. problema del receptor 2 del comunic. alt. ? 5 – Problema del receptor 3 del comunic. alt. ? 6 – Rest. problema del receptor 3 del comunic. alt. ? 7 – Problema del receptor 4 del comunic. alt. ? 8 – Rest. problema del receptor 4 del comunic. alt.

[308] Reporte de eventos **Descripción en** [308] Informe de eventos	
355 – Comunicador alterno 5	? 1 – Falla de supervisión del receptor 1 del comunic. alt. ? 2 – Rest. falla de supervisión del receptor 1 del comunic. alt. ? 3 – Falla de supervisión del receptor 2 del comunic. alt. ? 4 – Rest. falla de supervisión del receptor 2 del comunic. alt. ? 5 – Falla de supervisión del receptor 3 del comunic. alt. ? 6 – Rest. falla de supervisión del receptor 3 del comunic. alt. ? 7 – Falla de supervisión del receptor 4 del comunic. alt. ? 8 – Rest. falla de supervisión del receptor 4 del comunic. alt.
361 – Eventos de dispositivo inalámbrico	☑ 1 – Falla de CA de dispositivo ☑ 2 – Rest. de CA de dispositivo ☑ 3 – Batería baja del dispositivo ☑ 4 – Rest. de batería baja del dispositivo ? 5 – Falla del dispositivo ☑ 6 – Rest. de falla del dispositivo
401– Eventos de prueba de sistema	☑ 1 – Inicio de prueba de paso ☑ 2 – Fin de prueba de paso ☑ 3 – Transmisión periódica de prueba ☑ 4 – Transmisión periódica de prueba con problema ☑ 5 – Prueba del sistema

Direcciones de llamada

[309] Dirección de llamada del sistema Descripción en [309] Dirección de llamada del sistema		
001 – Eventos de mantenimiento:	☑ Receptor #1	☑ Receptor #3
	☑ Receptor #2	☑ Receptor #4
002 – Eventos de transmisión de prueba:	☑ Receptor #1	☑ Receptor #3
	☑ Receptor #2	☑ Receptor #4
[310] Códigos de cuenta (HEX de 4 dígitos; de fábrica FFFF) Descripción en [310] Códigos de cuenta		
000 – Código de cuenta del sistema (Hex de 6 dígitos; de fábrica: FFFFFF):		
001 – Código de cuenta de Partición 1:	017 – Código de cuenta de Partición 17:	

002 – Código de cuenta de Partición 2:	018 – Código de cuenta de Partición 18:	
003 – Código de cuenta de Partición 3:	019 – Código de cuenta de Partición 19:	
004 – Código de cuenta de Partición 4:	020 – Código de cuenta de Partición 20:	
005 – Código de cuenta de Partición 5:	021 – Código de cuenta de Partición 21:	
006 – Código de cuenta de Partición 6:	022 – Código de cuenta de Partición 22:	
007 – Código de cuenta de Partición 7:	023 – Código de cuenta de Partición 23:	
008 – Código de cuenta de Partición 8:	024 – Código de cuenta de Partición 24:	
009 – Código de cuenta de Partición 9:	025 – Código de cuenta de Partición 25:	
010 – Código de cuenta de Partición 10:	026 – Código de cuenta de Partición 26:	
011 – Código de cuenta de Partición 11:	027 – Código de cuenta de Partición 27:	
012 – Código de cuenta de Partición 12:	028 – Código de cuenta de Partición 28:	
013 – Código de cuenta de Partición 13:	029 – Código de cuenta de Partición 29:	
014 – Código de cuenta de Partición 14:	030 – Código de cuenta de Partición 30:	
015 – Código de cuenta de Partición 15:	031 – Código de cuenta de Partición 31:	
016 – Código de cuenta de Partición 16:	032 – Código de cuenta de Partición 32:	
[311] Direcciones de llamada de partición 1 Descripción en [311]-[332] Direcciones de llamada de particiones		
001 – Alarma/Reiniciar Partición 1:	☑ Receptor #1	☑ Receptor #3
	☑ Receptor #2	☑ Receptor #4
002 – Sabotaje/Reiniciar Partición 1:	☑ Receptor #1	☑ Receptor #3
	☑ Receptor #2	☑ Receptor #4
003 – Apertura/Cierre Partición 1:	☐ Receptor #1	☐ Receptor #3
	? Receptor #2	? Receptor #4
[312] Direcciones de llamada de partición 2		

001 – Alarma/Reiniciar Partición 2:	☑ Receptor #1	☑ Receptor #3
	☑ Receptor #2	☑ Receptor #4
002 – Sabotaje/Reiniciar Partición 2:	☑ Receptor #1	☑ Receptor #3
	☑ Receptor #2	☑ Receptor #4
003 – Apertura/Cierre Partición 2:	? Receptor #1	? Receptor #3
	? Receptor #2	? Receptor #4
[313] Direcciones de llamada de partición 3		
001 – Alarma/Reiniciar Partición 3:	☑ Receptor #1	☑ Receptor #3
	☑ Receptor #2	☑ Receptor #4
002 – Sabotaje/Reiniciar Partición 3:	☑ Receptor #1	☑ Receptor #3
	☑ Receptor #2	☑ Receptor #4
003 – Apertura/Cierre Partición 3:	? Receptor #1	? Receptor #3
	? Receptor #2	? Receptor #4
[314] Direcciones de llamada de partición 4		
001 – Alarma/Reiniciar Partición 4:	☑ Receptor #1	☑ Receptor #3
	☑ Receptor #2	☑ Receptor #4
002 – Sabotaje/Reiniciar Partición 4:	☑ Receptor #1	☑ Receptor #3
	☑ Receptor #2	☑ Receptor #4
003 – Apertura/Cierre Partición 4:	? Receptor #1	? Receptor #3
	? Receptor #2	? Receptor #4
[315] Direcciones de llamada de partición 5		
001 – Alarma/Reiniciar Partición 5:	☑ Receptor #1	☑ Receptor #3
	☑ Receptor #2	☑ Receptor #4
002 – Sabotaje/Reiniciar Partición 5:	☑ Receptor #1	☑ Receptor #3
	☑ Receptor #2	☑ Receptor #4
003 – Apertura/Cierre Partición 5:	? Receptor #1	? Receptor #3
	? Receptor #2	? Receptor #4
[316] Direcciones de llamada de partición 6		
001 – Alarma/Reiniciar Partición 6:	☑ Receptor #1	☑ Receptor #3
	☑ Receptor #2	☑ Receptor #4
002 – Sabotaje/Reiniciar Partición 6:	☑ Receptor #1	☑ Receptor #3
	☑ Receptor #2	☑ Receptor #4
003 – Apertura/Cierre Partición 6:	? Receptor #1	? Receptor #3
	? Receptor #2	? Receptor #4
[317] Direcciones de llamada de partición 7		

001 – Alarma/Reiniciar Partición 7:	☑ Receptor #1	☑ Receptor #3
	☑ Receptor #2	☑ Receptor #4
002 – Sabotaje/Reiniciar Partición 7:	☑ Receptor #1	☑ Receptor #3
	☑ Receptor #2	☑ Receptor #4
003 – Apertura/Cierre Partición 7:	? Receptor #1	? Receptor #3
	? Receptor #2	? Receptor #4
[318] Direcciones de llamada de partición 8		
001 – Alarma/Reiniciar Partición 8:	☑ Receptor #1	☑ Receptor #3
	☑ Receptor #2	☑ Receptor #4
002 – Sabotaje/Reiniciar Partición 8:	☑ Receptor #1	☑ Receptor #3
	☑ Receptor #2	☑ Receptor #4
003 – Apertura/Cierre Partición 8:	? Receptor #1	? Receptor #3
	? Receptor #2	? Receptor #4
[319] Direcciones de llamada de partición 9		
001 – Alarma/Reiniciar Partición 9:	☑ Receptor #1	☑ Receptor #3
	☑ Receptor #2	☑ Receptor #4
002 – Sabotaje/Reiniciar Partición 9:	☑ Receptor #1	☑ Receptor #3
	☑ Receptor #2	☑ Receptor #4
003 – Apertura/Cierre Partición 9:	? Receptor #1	? Receptor #3
	? Receptor #2	? Receptor #4
[320] Direcciones de llamada de partición 10		
001 – Alarma/Reiniciar Partición 10:	☑ Receptor #1	☑ Receptor #3
	☑ Receptor #2	☑ Receptor #4
002 – Sabotaje/Reiniciar Partición 10:	☑ Receptor #1	☑ Receptor #3
	☑ Receptor #2	☑ Receptor #4
003 – Apertura/Cierre Partición 10:	? Receptor #1	? Receptor #3
	? Receptor #2	? Receptor #4
[321] Direcciones de llamada de partición 11		
001 – Alarma/Reiniciar Partición 11:	☑ Receptor #1	☑ Receptor #3
	☑ Receptor #2	☑ Receptor #4
002 – Sabotaje/Reiniciar Partición 11:	☑ Receptor #1	☑ Receptor #3
	☑ Receptor #2	☑ Receptor #4
003 – Apertura/Cierre Partición 11:	? Receptor #1	? Receptor #3

	? Receptor #2	? Receptor #4
[322] Direcciones de llamada de partición 12		
001 – Alarma/Reiniciar Partición 12:	☑ Receptor #1	☑ Receptor #3
	☑ Receptor #2	☑ Receptor #4
002 – Sabotaje/Reiniciar Partición 12:	☑ Receptor #1	☑ Receptor #3
	☑ Receptor #2	☑ Receptor #4
003 – Apertura/Cierre Partición 12:	? Receptor #1	? Receptor #3
	? Receptor #2	? Receptor #4
[323] Direcciones de llamada de partición 13		
001 – Alarma/Reiniciar Partición 13:	☑ Receptor #1	☑ Receptor #3
	☑ Receptor #2	☑ Receptor #4
002 – Sabotaje/Reiniciar Partición 13:	☑ Receptor #1	☑ Receptor #3
	☑ Receptor #2	☑ Receptor #4
003 – Apertura/Cierre Partición 13:	? Receptor #1	? Receptor #3
	? Receptor #2	? Receptor #4
[324] Direcciones de llamada de partición 14		
001 – Alarma/Reiniciar Partición 14:	☑ Receptor #1	☑ Receptor #3
	☑ Receptor #2	☑ Receptor #4
002 – Sabotaje/Reiniciar Partición 14:	☑ Receptor #1	☑ Receptor #3
	☑ Receptor #2	☑ Receptor #4
003 – Apertura/Cierre Partición 14:	? Receptor #1	? Receptor #3
	? Receptor #2	? Receptor #4
[325] Direcciones de llamada de partición 15		
001 – Alarma/Reiniciar Partición 15:	☑ Receptor #1	☑ Receptor #3
	☑ Receptor #2	☑ Receptor #4
002 – Sabotaje/Reiniciar Partición 15:	☑ Receptor #1	☑ Receptor #3
	☑ Receptor #2	☑ Receptor #4
003 – Apertura/Cierre Partición 15:	? Receptor #1	? Receptor #3
	? Receptor #2	? Receptor #4
[326] Direcciones de llamada de partición 16		

001 – Alarma/Reiniciar Partición 16:	☑ Receptor #1	☑ Receptor #3
	☑ Receptor #2	☑ Receptor #4
002 – Sabotaje/Reiniciar Partición 16:	☑ Receptor #1	☑ Receptor #3
	☑ Receptor #2	☑ Receptor #4
003 – Apertura/Cierre Partición 16:	? Receptor #1	? Receptor #3
	? Receptor #2	? Receptor #4
[327] Direcciones de llamada de partición 17		
001 – Alarma/Reiniciar Partición 17:	☑ Receptor #1	☑ Receptor #3
	☑ Receptor #2	☑ Receptor #4
002 – Sabotaje/Reiniciar Partición 17:	☑ Receptor #1	☑ Receptor #3
	☑ Receptor #2	☑ Receptor #4
003 – Apertura/Cierre Partición 17:	? Receptor #1	? Receptor #3
	? Receptor #2	? Receptor #4
[328] Direcciones de llamada de partición 18		
001 – Alarma/Reiniciar Partición 18:	☑ Receptor #1	☑ Receptor #3
	☑ Receptor #2	☑ Receptor #4
002 – Sabotaje/Reiniciar Partición 18:	☑ Receptor #1	☑ Receptor #3
	☑ Receptor #2	☑ Receptor #4
003 – Apertura/Cierre Partición 18:	? Receptor #1	? Receptor #3
	? Receptor #2	? Receptor #4
[329] Direcciones de llamada de partición 19		
001 – Alarma/Reiniciar Partición 19:	☑ Receptor #1	☑ Receptor #3
	☑ Receptor #2	☑ Receptor #4
002 – Sabotaje/Reiniciar Partición 19:	☑ Receptor #1	☑ Receptor #3
	☑ Receptor #2	☑ Receptor #4
003 – Apertura/Cierre Partición 19:	? Receptor #1	? Receptor #3
	? Receptor #2	? Receptor #4
[330] Direcciones de llamada de partición 20		
001 – Alarma/Reiniciar Partición 20:	☑ Receptor #1	☑ Receptor #3
	☑ Receptor #2	☑ Receptor #4
002 – Sabotaje/Reiniciar Partición 20:	☑ Receptor #1	☑ Receptor #3
	☑ Receptor #2	☑ Receptor #4

003 – Apertura/Cierre Partición 20:	? Receptor #1	? Receptor #3
	? Receptor #2	? Receptor #4
[331] Direcciones de llamada de partición 21		
001 – Alarma/Reiniciar Partición 21:	☑ Receptor #1	☑ Receptor #3
	☑ Receptor #2	☑ Receptor #4
002 – Sabotaje/Reiniciar Partición 21:	☑ Receptor #1	☑ Receptor #3
	☑ Receptor #2	☑ Receptor #4
003 – Apertura/Cierre Partición 21:	? Receptor #1	? Receptor #3
	? Receptor #2	? Receptor #4
[332] Direcciones de llamada de partición 22		
001 – Alarma/Reiniciar Partición 22:	☑ Receptor #1	☑ Receptor #3
	☑ Receptor #2	☑ Receptor #4
002 – Sabotaje/Reiniciar Partición 22:	☑ Receptor #1	☑ Receptor #3
	☑ Receptor #2	☑ Receptor #4
003 – Apertura/Cierre Partición 22:	? Receptor #1	? Receptor #3
	? Receptor #2	? Receptor #4
[333] Direcciones de llamada de partición 23		
001 – Alarma/Reiniciar Partición 23:	☑ Receptor #1	☑ Receptor #3
	☑ Receptor #2	☑ Receptor #4
002 – Sabotaje/Reiniciar Partición 23:	☑ Receptor #1	☑ Receptor #3
	☑ Receptor #2	☑ Receptor #4
003 – Apertura/Cierre Partición 23:	? Receptor #1	? Receptor #3
	? Receptor #2	? Receptor #4
[334] Direcciones de llamada de partición 24		
001 – Alarma/Reiniciar Partición 24:	☑ Receptor #1	☑ Receptor #3
	☑ Receptor #2	☑ Receptor #4
002 – Sabotaje/Reiniciar Partición 24:	☑ Receptor #1	☑ Receptor #3
	☑ Receptor #2	☑ Receptor #4
003 – Apertura/Cierre Partición 24:	? Receptor #1	? Receptor #3
	? Receptor #2	? Receptor #4
[335] Direcciones de llamada de partición 25		

001 – Alarma/Reiniciar Partición 25:	☑ Receptor #1	☑ Receptor #3
	☑ Receptor #2	☑ Receptor #4
002 – Sabotaje/Reiniciar Partición 25:	☑ Receptor #1	☑ Receptor #3
	☑ Receptor #2	☑ Receptor #4
003 – Apertura/Cierre Partición 25:	? Receptor #1	? Receptor #3
	? Receptor #2	? Receptor #4
[336] Direcciones de llamada de partición 26		
001 – Alarma/Reiniciar Partición 26:	☑ Receptor #1	☑ Receptor #3
	☑ Receptor #2	☑ Receptor #4
002 – Sabotaje/Reiniciar Partición 26:	☑ Receptor #1	☑ Receptor #3
	☑ Receptor #2	☑ Receptor #4
003 – Apertura/Cierre Partición 26:	? Receptor #1	? Receptor #3
	? Receptor #2	? Receptor #4
[337] Direcciones de llamada de partición 27		
001 – Alarma/Reiniciar Partición 27:	☑ Receptor #1	☑ Receptor #3
	☑ Receptor #2	☑ Receptor #4
002 – Sabotaje/Reiniciar Partición 27:	☑ Receptor #1	☑ Receptor #3
	☑ Receptor #2	☑ Receptor #4
003 – Apertura/Cierre Partición 27:	? Receptor #1	? Receptor #3
	? Receptor #2	? Receptor #4
[338] Direcciones de llamada de partición 28		
001 – Alarma/Reiniciar Partición 28:	☑ Receptor #1	☑ Receptor #3
	☑ Receptor #2	☑ Receptor #4
002 – Sabotaje/Reiniciar Partición 28:	☑ Receptor #1	☑ Receptor #3
	☑ Receptor #2	☑ Receptor #4
003 – Apertura/Cierre Partición 28:	? Receptor #1	? Receptor #3
	? Receptor #2	? Receptor #4
[339] Direcciones de llamada de partición 29		
001 – Alarma/Reiniciar Partición 29:	☑ Receptor #1	☑ Receptor #3
	☑ Receptor #2	☑ Receptor #4
002 – Sabotaje/Reiniciar Partición 29:	☑ Receptor #1	☑ Receptor #3
	☑ Receptor #2	☑ Receptor #4

003 – Apertura/Cierre Partición 29:	? Receptor #1	? Receptor #3
	? Receptor #2	? Receptor #4
[340] Direcciones de llamada de partición 30		
001 – Alarma/Reiniciar Partición 30:	☑ Receptor #1	☑ Receptor #3
	☑ Receptor #2	☑ Receptor #4
002 – Sabotaje/Reiniciar Partición 30:	☑ Receptor #1	☑ Receptor #3
	☑ Receptor #2	☑ Receptor #4
003 – Apertura/Cierre Partición 30:	? Receptor #1	? Receptor #3
	? Receptor #2	? Receptor #4
[341] Direcciones de llamada de partición 31		
001 – Alarma/Reiniciar Partición 31:	☑ Receptor #1	☑ Receptor #3
	☑ Receptor #2	☑ Receptor #4
002 – Sabotaje/Reiniciar Partición 31:	☑ Receptor #1	☑ Receptor #3
	☑ Receptor #2	☑ Receptor #4
003 – Apertura/Cierre Partición 31:	? Receptor #1	? Receptor #3
	? Receptor #2	? Receptor #4
[342] Direcciones de llamada de partición 32		
001 – Alarma/Reiniciar Partición 32:	☑ Receptor #1	☑ Receptor #3
	☑ Receptor #2	☑ Receptor #4
002 – Sabotaje/Reiniciar Partición 32:	☑ Receptor #1	☑ Receptor #3
	☑ Receptor #2	☑ Receptor #4
003 – Apertura/Cierre Partición 32:	? Receptor #1	? Receptor #3
	? Receptor #2	? Receptor #4
[350] Formato de las Comunicaciones Descripción en [350] Formatos del comunicador		
(decimal de 2 dígitos)	001 – Receptor 1:	003 – Receptor 3:
Rango: 03= ID de contacto, 04= SIA (de fábrica)	002 – Receptor 2:	004 – Receptor 4:

[377] Variables de comunicación (decimal de 3 dígitos) Rango: 000-255 intentos a menos que se indique de otra manera Descripción en [377] Variables de comunicación	
001 – Intentos de exclusión de zona:	Alarmas y Reinicio (000-014):
De fábrica: 003	Sabotajes y Reinicio:

CP-01 De fábrica: 002	Mantenimiento y Reinicio:
002 – Retardos de comunicación:	Retardo de zona de comunicación De fábrica: 000 CP-01 De fábrica: 030
	Retardo de comunicación de falla de CA De fábrica: 030 minutos/horas
	Retardo de problema TLM NA De fábrica: 010 confirmaciones EN De fábrica: 002 confirmaciones
	Bat. baja de zona inalámbrica Retardo de transmisión De fábrica: 0000 días/horas
	Retardo del ciclo de transmisión de inactividad De fábrica: 030 días/horas
	Ventana de cancelación de comunicaciones De fábrica: 000 minutos CP-01 De fábrica: 005 minutos
003 – Ciclo de Transmisión de Prueba de Diagnóstico (De fábrica: 030 horas/días): ⓘ **Nota:** En el caso de instalaciones de UL, el valor de fábrica para transmisiones de prueba periódicas es de 07 días.	
004 – Hora del día de transmisión de prueba periódica (De fábrica: 9999):	
011 – Máximo de intentos de marcado: (De fábrica: 005):	
012 – Retardo entre intentos PSTN: (De fábrica: 003 segundos):	
013 – Retardo entre intentos forzados: (De fábrica: 020 segundos):	
014 – Post marcado espera por protocolo de intercambio: (Rango: 001-255; De fábrica: 040 segundos; UL=45):	
015 – IP/Celular espera por Recon: (Rango: 001-255; De fábrica: 060 segundos):	
016 – Temporizador de verif. de falla de IP/celular: (Rango: 003-255; De fábrica: 010):	
[380] Opción 1 del comunicador	
Descripción en [380] Opción 1 del comunicador	1 – ☑ Comunicaciones habilitadas
	2 – ☐ Rest. tiempo de espera de la sirena
	3 – ☐ Marcación de pulso
	4 – ☐ Marcar pulso después de 5.º intento
	5 – ☐ Comunicaciones paralelas
NA	6 – ☐ Marcado alterno
EN	6 – ☑ Marcado alterno
	7 – ☐ Intentos de marcado reducidos
	8 – ☐ Inactividad de actividad

[381] Opción 2 del comunicador	
Descripción en [381] Opción 2 del comunicador	1 – ☐ Retorno de llamada de teclado
	2 – ☐ Retorno de llamada de sirena
	4 – ☐ Confirmación de cierre
	8 – ☐ Opciones de prioridad de comunicaciones
[382] Opción 3 del comunicador	
Descripción en [383] Opción 4 del comunicador	1 – ☐ Receptor de transmisión de prueba
	2 – ☐ Comunicación de prueba de paso
	4 – ☐ Cancelación de llamada en espera
	5 – ☐ Habilitar/inhabilitar Alarm.com
	6 – ☐ Retardo de comunicación de falla CA en horas
	8 – ☐ Límite de sabotaje
[383] Opción 4 del comunicador	
Descripción en [383] Opción 4 del comunicador	1 – ☐ Código de cuenta de número de teléfono
	2 – ☐ Código de cuenta de 6 dígitos
	3 – ☐ Habilitar Ethernet
	4 – ☐ Habilitar celular
	5 – ☐ Comunicar eventos FTC
[384] Opciones de respaldo del comunicador	
Descripción en [384] Opciones de respaldo del comunicador	2 – ☑ Opciones de respaldo - Receptor 2
	3 – ☐ Opciones de respaldo - Receptor 3
	4 – ? Opciones de respaldo - Receptor 4
[385] Máscara de módulo de audio Hablar/Escuchar	
Descripción en [385] Máscara de módulo de audio Hablar/Escuchar	1 - ☐ Hablar/Escuchar en Receptor 1 2 - ? Hablar/Escuchar en Receptor 2 3 - ? Hablar/Escuchar en Receptor 3 4 - ? Hablar/Escuchar en Receptor 4

Programación DLS

[401] Opciones DLS/SA Descripción en [401] Opciones de DLS/SA	
	1 – ☐ Doble llamada
	2 – ☑ El usuario habilita DLS
	3 – ☐ Rellamada DLS
	4 – ☐ Llamada de usuario
	6 – ☐ Llamada de panel y velocidad en baudios

	7 – ☑ DLS del comunic. alt.
[402] Programación de número de teléfono DLS vía PSTN Descripción en [402] Programación de número de teléfono de DLS a través de PSTN	
(Número de teléfono de 31 dígitos, De fábrica: DFFFFFFFFFFFFFFFFFFFFFFFFFFFFFF):	
[403] Código de acceso DLS Descripción en [403] Código de acceso de DLS	
(hex de 6 dígitos; 000000-FFFFFF; De fábrica: 212800):	
[404] ID de panel DLS/SA Descripción en [404] ID de panel de DLS/SA	
(hex de 12 dígitos; 000000000000-FFFFFFFFFFFF)	
[405] Temporizador de doble llamada PSTN Descripción en [405] Temporizador de doble llamada de PSTN	
(decimal de 3 dígitos; 000-255; De fábrica: 060):	
[406] Cantidad de timbres PSTN para responder Descripción en [406] Cantidad de timbres para responderd e PSTN	
(decimal de 3 dígitos; 000-255; De fábrica: 000):	
[407] Código de acceso SA Descripción en [407] Código de acceso SA	
(hex de 6 dígitos; 000000-FFFFFF; De fábrica: FFFFFF):	
[410] Opciones de DLS automático Descripción en [410] Opciones de DLS/SA automático	
001 – Opciones de DLS automático	1 – ☐ DLS periódico
	3 – ☐ Memoria de DLS/eventos 75% llena
	8 – ☐ DLS en cambio de programación
002 – Días DLS periódicas (decimal de 3 dígitos; 000-255; de fábrica: 000 días):	
003 – Hora DLS periódica (decimal de 4 dígitos; HH:MM; 0000-2359; de fábrica: 0000):	
007 – Inicio de ventana de llamada de retardo (decimal de 4 dígitos; 0000-2359; HH:MM)	1 – 0000 Inicio de ventana de llamada de retardo
De fábrica: 0000	2 – 0000 Fin de ventana de llamada de retardo

Entradas virtuales

[560] Entrada virtual		
(decimal de 3 dígitos)	001 – Entrada virtual 1:	017 – Entrada virtual 17:
Descripción en Entradas virtuales	002 – Entrada virtual 2:	018 – Entrada virtual 18:
Predefinido: 000	003 – Entrada virtual 3:	019 – Entrada virtual 19:
	004 – Entrada virtual 4:	020 – Entrada virtual 20:
	005 – Entrada virtual 5:	021 – Entrada virtual 21:
	006 – Entrada virtual 6:	022 – Entrada virtual 22:
	007 – Entrada virtual 7:	023 – Entrada virtual 23:
	008 – Entrada virtual 8:	024 – Entrada virtual 24:

	009 – Entrada virtual 9:	025 – Entrada virtual 25:
	010 – Entrada virtual 10:	026 – Entrada virtual 26:
	011 – Entrada virtual 11:	027 – Entrada virtual 27:
	012 – Entrada virtual 12:	028 – Entrada virtual 28:
	013 – Entrada virtual 13:	029 – Entrada virtual 29:
	014 – Entrada virtual 14:	030 – Entrada virtual 30:
	015 – Entrada virtual 15:	031 – Entrada virtual 31:
	016 – Entrada virtual 16:	032 – Entrada virtual 32:

Programación del programa

[601] Programa de programación 1 Descripción en [601]-[604] Etiquetas de programa				
	Intervalo 1	101 – Hora de inicio:		102 – Hora de final:
		103 – Asignación de días:		104 – Asignación de feriado:
	(decimal de 4 - dígitos)		01 – ☐ Domingo	O Feriado 1
	HH:MM		02 – ☐ Lunes	O Feriado 2
	hasta HH:MM		03 – ☐ Martes	O Feriado 3
	De fábrica: 0000		04 – ☐ Miércoles	O Feriado 4
			05 – ☐ Jueves	
			06 – ☐ Viernes	
			07 – ☐ Sábado	
	Intervalo 2	201 – Hora de inicio:		202 – Hora de final:
		203 – Asignación de días:		204 – Asignación de feriado:
	(decimal de 4 - dígitos)		01 – ☐ Domingo	O Feriado 1
	HH:MM		02 – ? Lunes	O Feriado 2
	hasta HH:MM		03 – ? Martes	O Feriado 3
	De fábrica: 0000		04 – ? Miércoles	O Feriado 4
			05 – ? Jueves	
			06 – ? Viernes	
			07 – ? Sábado	
	Intervalo 3	301 – Hora de inicio:		302 – Hora de final:

		303 – Asignación de días:		304 – Asignación de feriado:
	(decimal de 4 - dígitos)		01 – □ Domingo	O Feriado 1
	HH:MM		02 – ? Lunes	O Feriado 2
	hasta HH:MM		03 – ? Martes	O Feriado 3
	De fábrica: 0000		04 – ? Miércoles	O Feriado 4
			05 – ? Jueves	
			06 – ? Viernes	
			07 – ? Sábado	
	Intervalo 4	401 – Hora de inicio:		402 – Hora de final:
		403 – Asignación de días:		404 – Asignación de feriado:
	(decimal de 4 - dígitos)		01 – □ Domingo	O Feriado 1
	HH:MM		02 – ? Lunes	O Feriado 2
	hasta HH:MM		03 – ? Martes	O Feriado 3
	De fábrica: 0000		04 – ? Miércoles	O Feriado 4
			05 – ? Jueves	
			06 – ? Viernes	
			07 – ? Sábado	
[602] Programa de programación 2				
	Intervalo 1	101 – Hora de inicio:		102 – Hora de final:
		103 – Asignación de días:		104 – Asignación de feriado:
	(decimal de 4 - dígitos)		01 – □ Domingo	O Feriado 1
	HH:MM		02 – ? Lunes	O Feriado 2
	hasta HH:MM		03 – ? Martes	O Feriado 3
	De fábrica: 0000		04 – ? Miércoles	O Feriado 4
			05 – ? Jueves	
			06 – ? Viernes	
			07 – ? Sábado	
	Intervalo 2	201 – Hora de inicio:		202 – Hora de final:
		203 – Asignación de días:		204 – Asignación de feriado:

	(decimal de 4 - dígitos)		01 – □ Domingo	O Feriado 1
	HH:MM		02 – ? Lunes	O Feriado 2
	hasta HH:MM		03 – ? Martes	O Feriado 3
	De fábrica: 0000		04 – ? Miércoles	O Feriado 4
			05 – ? Jueves	
			06 – ? Viernes	
			07 – ? Sábado	
	Intervalo 3	301 – Hora de inicio:		302 – Hora de final:
		303 – Asignación de días:		304 – Asignación de feriado:
	(decimal de 4 - dígitos)		01 – □ Domingo	O Feriado 1
	HH:MM		02 – ? Lunes	O Feriado 2
	hasta HH:MM		03 – ? Martes	O Feriado 3
	De fábrica: 0000		04 – ? Miércoles	O Feriado 4
			05 – ? Jueves	
			06 – ? Viernes	
			07 – ? Sábado	
	Intervalo 4	401 – Hora de inicio:		402 – Hora de final:
		403 – Asignación de días:		404 – Asignación de feriado:
	(decimal de 4 - dígitos)		01 – □ Domingo	O Feriado 1
	HH:MM		02 – ? Lunes	O Feriado 2
	hasta HH:MM		03 – ? Martes	O Feriado 3
	De fábrica: 0000		04 – ? Miércoles	O Feriado 4
			05 – ? Jueves	
			06 – ? Viernes	
			07 – ? Sábado	
[603] Programa de programación 3				
	Intervalo 1	101 – Hora de inicio:		102 – Hora de final:
		103 – Asignación de días:		104 – Asignación de feriado:
	(decimal de 4 - dígitos)		01 – □ Domingo	O Feriado 1

	HH:MM		02 – ? Lunes	O Feriado 2
	hasta HH:MM		03 – ? Martes	O Feriado 3
	De fábrica: 0000		04 – ? Miércoles	O Feriado 4
			05 – ? Jueves	
			06 – ? Viernes	
			07 – ? Sábado	
	Intervalo 2	201 – Hora de inicio:		202 – Hora de final:
		203 – Asignación de días:		204 – Asignación de feriado:
	(decimal de 4 - dígitos)		01 – □ Domingo	O Feriado 1
	HH:MM		02 – ? Lunes	O Feriado 2
	hasta HH:MM		03 – ? Martes	O Feriado 3
	De fábrica: 0000		04 – ? Miércoles	O Feriado 4
			05 – ? Jueves	
			06 – ? Viernes	
			07 – ? Sábado	
	Intervalo 3	301 – Hora de inicio:		302 – Hora de final:
		303 – Asignación de días:		304 – Asignación de feriado:
	(decimal de 4 - dígitos)		01 – □ Domingo	O Feriado 1
	HH:MM		02 – ? Lunes	O Feriado 2
	hasta HH:MM		03 – ? Martes	O Feriado 3
	De fábrica: 0000		04 – ? Miércoles	O Feriado 4
			05 – ? Jueves	
			06 – ? Viernes	
			07 – ? Sábado	
	Intervalo 4	401 – Hora de inicio:		402 – Hora de final:
		403 – Asignación de días:		404 – Asignación de feriado:
	(decimal de 4 - dígitos)		01 – □ Domingo	O Feriado 1
	HH:MM		02 – ? Lunes	O Feriado 2
	hasta HH:MM		03 – ? Martes	O Feriado 3
	De fábrica: 0000		04 – ? Miércoles	O Feriado 4

			05 – ? Jueves	
			06 – ? Viernes	
			07 – ? Sábado	
[604] Programa de programación 4				
	Intervalo 1	101 – Hora de inicio:		102 – Hora de final:
		103 – Asignación de días:		104 – Asignación de feriado:
	(decimal de 4 - dígitos)		01 – □ Domingo	O Feriado 1
	HH:MM a HH:MM		02 – ? Lunes	O Feriado 2
	De fábrica: 0000		03 – ? Martes	O Feriado 3
			04 – ? Miércoles	O Feriado 4
			05 – ? Jueves	
			06 – ? Viernes	
			07 – ? Sábado	
	Intervalo 2	201 – Hora de inicio:		202 – Hora de final:
		203 – Asignación de días:		204 – Asignación de feriado:
	(decimal de 4 - dígitos)		01 – □ Domingo	O Feriado 1
	HH:MM a HH:MM		02 – ? Lunes	O Feriado 2
	De fábrica: 0000		03 – ? Martes	O Feriado 3
			04 – ? Miércoles	O Feriado 4
			05 – ? Jueves	
			06 – ? Viernes	
			07 – ? Sábado	
	Intervalo 3	301 – Hora de inicio:		302 – Hora de final:
		303 – Asignación de días:		304 – Asignación de feriado:
	(decimal de 4 - dígitos)		01 – □ Domingo	O Feriado 1
	HH:MM a HH:MM		02 – ? Lunes	O Feriado 2
	De fábrica: 0000		03 – ? Martes	O Feriado 3
			04 – ? Miércoles	O Feriado 4
			05 – ? Jueves	
			06 – ? Viernes	

			07 – ? Sábado	
	Intervalo 4	401 – Hora de inicio:		402 – Hora de final:
		403 – Asignación de días:		404 – Asignación de feriado:
	(decimal de 4 - dígitos)		01 – □ Domingo	O Feriado 1
	HH:MM a HH:MM		02 – ? Lunes	O Feriado 2
	De fábrica: 0000		03 – ? Martes	O Feriado 3
			04 – ? Miércoles	O Feriado 4
			05 – ? Jueves	
			06 – ? Viernes	
			07 – ? Sábado	

[711] Grupo de feriados 1	
(decimal de 6 dígitos)	001 – Grupo de feriados 1 Fecha 1:
MMDDAA	002 – Grupo de feriados 1 Fecha 2:
De fábrica: 000000	003 – Grupo de feriados 1 Fecha 3:
	004 – Grupo de feriados 1 Fecha 4:
	005 – Grupo de feriados 1 Fecha 5:
Descripción en [711]-[714] Programas de feriados	006 – Grupo de feriados 1 Fecha 6:
	007 – Grupo de feriados 1 Fecha 7:
	008 – Grupo de feriados 1 Fecha 8:
	009 -099 – Grupo de feriados 1 Fecha 9-99:
[712] Grupo de feriados 2	
(decimal de 6 dígitos) MMDDAA De fábrica: 000000 Descripción en [711]-[714] Programas de feriados	001 – Grupo de feriados 2 Fecha 1:
	002 – Grupo de feriados 2 Fecha 2:
	003 – Grupo de feriados 2 Fecha 3:
	004 – Grupo de feriados 2 Fecha 4:
	005 – Grupo de feriados 2 Fecha 5:
	006 – Grupo de feriados 2 Fecha 6:
	007 – Grupo de feriados 2 Fecha 7:
	008 – Grupo de feriados 2 Fecha 8:
	009 -099 – Grupo de feriados 2 Fecha 9-99:
[713] Grupo de feriados 3	
(decimal de 6 dígitos)	001 – Grupo de feriados 3 Fecha 1:

MMDDAA	002 – Grupo de feriados 3 Fecha 2:
De fábrica: 000000	003 – Grupo de feriados 3 Fecha 3:
	004 – Grupo de feriados 3 Fecha 4:
Descripción en [711]-[714] Programas de feriados	005 – Grupo de feriados 3 Fecha 5:
	006 – Grupo de feriados 3 Fecha 6:
	007 – Grupo de feriados 3 Fecha 7:
	008 – Grupo de feriados 3 Fecha 8:
	009 -099 – Grupo de feriados 3 Fecha 9-99:
[714] Grupo de feriados 4	
(decimal de 6 dígitos)	001 – Grupo de feriados 4 Fecha 1:
MMDDAA	002 – Grupo de feriados 4 Fecha 2:
De fábrica: 000000	003 – Grupo de feriados 4 Fecha 3:
	004 – Grupo de feriados 4 Fecha 4:
	005 – Grupo de feriados 4 Fecha 5:
Descripción en [711]-[714] Programas de feriados	006 – Grupo de feriados 4 Fecha 6:
	007 – Grupo de feriados 4 Fecha 7:
	008 – Grupo de feriados 4 Fecha 8:
	009 -099 – Grupo de feriados 4 Fecha 9-99:

Programación del módulo de audio

[802] Programación de módulo de audio Entrada de 2 dígitos 00= Ninguna estación asignada 01 - 04 para estaciones de audio 1-4 De fábrica: 00	
001	Asignación de estación de zona 1:
002	Asignación de estación de zona 2:
003	Asignación de estación de zona 3:
004	Asignación de estación de zona 4:
005	Asignación de estación de zona 5:
006	Asignación de estación de zona 6:
007	Asignación de estación de zona 7:
008	Asignación de estación de zona 8:
009	Asignación de estación de zona 9:

010	Asignación de estación de zona 10:
011	Asignación de estación de zona 11:
012	Asignación de estación de zona 12:
013	Asignación de estación de zona 13:
014	Asignación de estación de zona 14:
015	Asignación de estación de zona 15:
016	Asignación de estación de zona 16:
017	Asignación de estación de zona 17:
018	Asignación de estación de zona 18:
019	Asignación de estación de zona 19:
020	Asignación de estación de zona 20:
021	Asignación de estación de zona 21:
022	Asignación de estación de zona 22:
023	Asignación de estación de zona 23:
024	Asignación de estación de zona 24:
025	Asignación de estación de zona 25:
026	Asignación de estación de zona 26:
027	Asignación de estación de zona 27:
028	Asignación de estación de zona 28:
029	Asignación de estación de zona 29:
030	Asignación de estación de zona 30:
031	Asignación de estación de zona 31:
032	Asignación de estación de zona 32:
033	Asignación de estación de zona 33:
034	Asignación de estación de zona 34:
035	Asignación de estación de zona 35:
036	Asignación de estación de zona 36:
037	Asignación de estación de zona 37:
038	Asignación de estación de zona 38:
039	Asignación de estación de zona 39:
040	Asignación de estación de zona 40:
041	Asignación de estación de zona 41:
042	Asignación de estación de zona 42:
043	Asignación de estación de zona 43:
044	Asignación de estación de zona 44:
045	Asignación de estación de zona 45:
046	Asignación de estación de zona 46:
047	Asignación de estación de zona 47:
048	Asignación de estación de zona 48:
049	Asignación de estación de zona 49:
050	Asignación de estación de zona 50:

051	Asignación de estación de zona 51:
052	Asignación de estación de zona 52:
053	Asignación de estación de zona 53:
054	Asignación de estación de zona 54:
055	Asignación de estación de zona 55:
056	Asignación de estación de zona 56:
057	Asignación de estación de zona 57:
058	Asignación de estación de zona 58:
059	Asignación de estación de zona 59:
060	Asignación de estación de zona 60:
061	Asignación de estación de zona 61:
062	Asignación de estación de zona 62:
063	Asignación de estación de zona 63:
064	Asignación de estación de zona 64:
065	Asignación de estación de zona 65:
066	Asignación de estación de zona 66:
067	Asignación de estación de zona 67:
068	Asignación de estación de zona 68:
069	Asignación de estación de zona 69:
070	Asignación de estación de zona 70:
071	Asignación de estación de zona 71:
072	Asignación de estación de zona 72:
073	Asignación de estación de zona 73:
074	Asignación de estación de zona 74:
075	Asignación de estación de zona 75:
076	Asignación de estación de zona 76:
077	Asignación de estación de zona 77:
078	Asignación de estación de zona 78:
079	Asignación de estación de zona 79:
080	Asignación de estación de zona 80:
081	Asignación de estación de zona 81:
082	Asignación de estación de zona 82:
083	Asignación de estación de zona 83:
084	Asignación de estación de zona 84:
085	Asignación de estación de zona 85:
086	Asignación de estación de zona 86:
087	Asignación de estación de zona 87:
088	Asignación de estación de zona 88:
089	Asignación de estación de zona 89:
090	Asignación de estación de zona 90:
091	Asignación de estación de zona 91:

092	Asignación de estación de zona 92:
093	Asignación de estación de zona 93:
094	Asignación de estación de zona 94:
095	Asignación de estación de zona 95:
096	Asignación de estación de zona 96:
097	Asignación de estación de zona 97:
098	Asignación de estación de zona 98:
099	Asignación de estación de zona 99:
100	Asignación de estación de zona 100:
101	Asignación de estación de zona 101:
102	Asignación de estación de zona 102:
103	Asignación de estación de zona 103:
104	Asignación de estación de zona 104:
105	Asignación de estación de zona 105:
106	Asignación de estación de zona 106:
107	Asignación de estación de zona 107:
108	Asignación de estación de zona 108:
109	Asignación de estación de zona 109:
110	Asignación de estación de zona 110:
111	Asignación de estación de zona 111:
112	Asignación de estación de zona 112:
113	Asignación de estación de zona 113:
114	Asignación de estación de zona 114:
115	Asignación de estación de zona 115:
116	Asignación de estación de zona 116:
117	Asignación de estación de zona 117:
118	Asignación de estación de zona 118:
119	Asignación de estación de zona 119:
120	Asignación de estación de zona 120:
121	Asignación de estación de zona 121:
122	Asignación de estación de zona 122:
123	Asignación de estación de zona 123:
124	Asignación de estación de zona 124:
125	Asignación de estación de zona 125:
126	Asignación de estación de zona 126:
127	Asignación de estación de zona 127:
128	Asignación de estación de zona 128:
129	Asignación de estación de zona 129:
130	Asignación de estación de zona 130:
131	Asignación de estación de zona 131:
132	Asignación de estación de zona 132:

133	Asignación de estación de zona 133:
134	Asignación de estación de zona 134:
135	Asignación de estación de zona 135:
136	Asignación de estación de zona 136:
137	Asignación de estación de zona 137:
138	Asignación de estación de zona 138:
139	Asignación de estación de zona 139:
140	Asignación de estación de zona 140:
141	Asignación de estación de zona 141:
142	Asignación de estación de zona 142:
143	Asignación de estación de zona 143:
144	Asignación de estación de zona 144:
145	Asignación de estación de zona 145:
146	Asignación de estación de zona 146:
147	Asignación de estación de zona 147:
148	Asignación de estación de zona 148:
149	Asignación de estación de zona 149:
150	Asignación de estación de zona 150:
151	Asignación de estación de zona 151:
152	Asignación de estación de zona 152:
153	Asignación de estación de zona 153:
154	Asignación de estación de zona 154:
155	Asignación de estación de zona 155:
156	Asignación de estación de zona 156:
157	Asignación de estación de zona 157:
158	Asignación de estación de zona 158:
159	Asignación de estación de zona 159:
160	Asignación de estación de zona 160:
161	Asignación de estación de zona 161:
162	Asignación de estación de zona 162:
163	Asignación de estación de zona 163:
164	Asignación de estación de zona 164:
165	Asignación de estación de zona 165:
166	Asignación de estación de zona 166:
167	Asignación de estación de zona 167:
168	Asignación de estación de zona 168:
169	Asignación de estación de zona 169:
170	Asignación de estación de zona 170:
171	Asignación de estación de zona 171:
172	Asignación de estación de zona 172:
173	Asignación de estación de zona 173:

174	Asignación de estación de zona 174:
175	Asignación de estación de zona 175:
176	Asignación de estación de zona 176:
177	Asignación de estación de zona 177:
178	Asignación de estación de zona 178:
179	Asignación de estación de zona 179:
180	Asignación de estación de zona 180:
181	Asignación de estación de zona 181:
182	Asignación de estación de zona 182:
183	Asignación de estación de zona 183:
184	Asignación de estación de zona 184:
185	Asignación de estación de zona 185:
186	Asignación de estación de zona 186:
187	Asignación de estación de zona 187:
188	Asignación de estación de zona 188:
189	Asignación de estación de zona 189:
190	Asignación de estación de zona 190:
191	Asignación de estación de zona 191:
192	Asignación de estación de zona 192:
193	Asignación de estación de zona 193:
194	Asignación de estación de zona 194:
195	Asignación de estación de zona 195:
196	Asignación de estación de zona 196:
197	Asignación de estación de zona 197:
198	Asignación de estación de zona 198:
199	Asignación de estación de zona 199:
200	Asignación de estación de zona 200:
201	Asignación de estación de zona 201:
202	Asignación de estación de zona 202:
203	Asignación de estación de zona 203:
204	Asignación de estación de zona 204:
205	Asignación de estación de zona 205:
206	Asignación de estación de zona 206:
207	Asignación de estación de zona 207:
208	Asignación de estación de zona 208:
209	Asignación de estación de zona 209:
210	Asignación de estación de zona 210:
211	Asignación de estación de zona 211:
212	Asignación de estación de zona 212:
213	Asignación de estación de zona 213:
214	Asignación de estación de zona 214:

215	Asignación de estación de zona 215:
216	Asignación de estación de zona 216:
217	Asignación de estación de zona 217:
218	Asignación de estación de zona 218:
219	Asignación de estación de zona 219:
220	Asignación de estación de zona 220:
221	Asignación de estación de zona 221:
222	Asignación de estación de zona 222:
223	Asignación de estación de zona 223:
224	Asignación de estación de zona 224:
225	Asignación de estación de zona 225:
226	Asignación de estación de zona 226:
227	Asignación de estación de zona 227:
228	Asignación de estación de zona 228:
229	Asignación de estación de zona 229:
230	Asignación de estación de zona 230:
231	Asignación de estación de zona 231:
232	Asignación de estación de zona 232:
233	Asignación de estación de zona 233:
234	Asignación de estación de zona 234:
235	Asignación de estación de zona 235:
236	Asignación de estación de zona 236:
237	Asignación de estación de zona 237:
238	Asignación de estación de zona 238:
239	Asignación de estación de zona 239:
240	Asignación de estación de zona 240:
241	Asignación de estación de zona 241:
242	Asignación de estación de zona 242:
243	Asignación de estación de zona 243:
244	Asignación de estación de zona 244:
245	Asignación de estación de zona 245:
246	Asignación de estación de zona 246:
247	Asignación de estación de zona 247:
248	Asignación de estación de zona 248:

[802]		
600	Activar audio bidireccional Opción 1	1 - ☐ Sabotajes 2 - ☐ Uso futuro 3 - ☑ Tecla de alarma [A] 4 - ☑ Tecla de alarma [P] 5 - ☑ Alarma de coacción 6 - ☑ Abrir después de alarma 7 - ? Uso futuro 8 - ☐ Alarma de supervisión de zona
603	Control de audio bidireccional Opción 1	1 - ? Uso futuro 2 - ☑ Escucha a todas las zonas/ Escucha a las zonas en alarma 3 - ? Uso futuro 4 - ☐ Sirena activa durante audio bidireccional 5 - ☐ Detección automática de colgado 6 - ☐ Llamada del usuario 7 - ☐ Para uso futuro 8 -☑ Audio bidireccional iniciado por CS
605	Opciones de grabación	1 - ☑ Captura de audio habilitada 2 - ☐ Borrar en FTC 3 - ? Uso futuro 4 - ? Uso futuro 5 - ? Uso futuro 6 - ? Uso futuro 7 - ? Uso futuro 8 - ? Uso futuro
606	Control de grabación de estación de audio Opción 1	1 - ☐ Grabación de estación de audio 1 2 - ? Grabación de estación de audio 2 3 - ? Grabación de estación de audio 3 4 - ? Grabación de estación de audio 4 5 - ? Uso futuro 6 - ? Uso futuro 7 - ? Uso futuro 8 - ? Uso futuro
610	Regreso de llamada/Duración de ventana de recuperación: Entrada de 2 dígitos De fábrica: 05 minutos	
611	Código de Confirmación de regreso de llamada: Entrada de 6 dígitos De fábrica: 999999	

612	Anulación de contestadora: Entrada de 2 dígitos De fábrica: 00	
613	Temporizador de llamada doble: Entrada de 2 dígitos De fábrica: 30	
614	Cantidad de timbres para responder: Entrada de 2 dígitos De fábrica: 00	
615	Duración de audio: Entrada de 2 dígitos De fábrica: 90	
616	Tiempo de grabación: Entrada de 3 dígitos De fábrica: 105	
617	Tiempo de borrado: Entrada de 2 dígitos De fábrica: 15 minutos	
620	Sabotaje de estación de audio Opción 1:	1 - □ Sabotaje de estación de audio 1 2 - ? Sabotaje de estación de audio 2 3 - ? Sabotaje de estación de audio 3 4 - ? Sabotaje de estación de audio 4 5 - ? Uso futuro 6 - ? Uso futuro 7 - ? Uso futuro 8 - ? Uso futuro
999	Reiniciar programación del módulo a los valores de fábrica	999 Código de Instalador 999

Programación inalámbrica

[804] Programación inalámbrica		
000 – Asignación de dispositivo WLS Esta sección es una descripción de la programación de dispositivos inalámbricos. Consulte las hojas de instalación del dispositivo registrado y las Instrucciones de instalación del teclado HSM2HOST/RFK para obtener las hojas de trabajo detalladas.	Zonas: (Seleccione)	Zona n.°:
		Definición de zona:
	(decimal de 2 dígitos)	Asignación de la partición:
	(14 x 2)	Etiqueta de la zona:
	Teclas WLS (selección)	Teclas WLS n.°:
	(decimal de 2 dígitos)	Asignación de la partición:
	(Seleccione)	Seleccionar usuario:
		Etiqueta de tecla WLS:
	Sirenas (selección)	Sirena n.°:
	(decimal de 2 dígitos)	Asignación de la partición:
	(14 x 1)	Etiqueta de sirena:
	Teclados (decimal de 2 dígitos)	Teclado n.°:
	(decimal de 2 dígitos)	Asignación de la partición:
		Etiqueta de teclado:
	Repetidores (selección)	Repetidor n.°:
		Etiqueta del repetidor:
001-248 Configurar zonas inalámbricas 1 a 248		
551-556 Configurar sirenas inalámbricas 1-16		
601-632 Configurar llaves inalámbricas 1-32		
701-716 Configurar teclados inalámbricos		
801-810 Opciones inalámbricas		
841 Programación de verificación visual		
901-905 Eliminar dispositivos inalámbricos		
921-925 Reemplazar dispositivos inalámbricos		
990 Mostrar todos los dispositivos		
999 Reiniciar dispositivos a configuración de fábrica		

Comunicador alterno

[850] Potencia de señal celular **(Descripción en** [850] Intensidad de señal celular**)**
[850] Potencia de señal celular (Descripción en [850] Intensidad de señal celular)

[851] Programación del comunicador
Configuración IP local
[001] Dirección IP de Ethernet De fábrica (000.000.000.000)

[002] Máscara de subred IP de Ethernet De fábrica (255.255.255.000)	
[003] Dirección IP de la puerta de enlace de Ethernet De fábrica (000.000.000.000)	
[004] Intervalo de supervisión del receptor De fábrica (00087/135) Rango válido: 00000 - 65535	
[005] Opciones alternas del Sistema 1	☐ 1 - Receptor 1 supervisado
	☐ 2 - Receptor 3 supervisado
	☐ 3 - Pulso 1
	☐ 4 - Celular principal
	☑ 6 - Actualización remota del firmware
	☐ 7 - Prueba de TX
	☐8 – Máscara de baja señal
[006] Opciones alternas del Sistema 2	☑ 1 - Receptor 1 habilitado
	☑ 2 - Receptor 2 habilitado
	☑ 4 - Receptor 3 habilitado
	? 5 - Receptor 4 habilitado
	☑ 7 - DLS a través de celular
	☐ 8 - Supresión de problemas de red
[007] IP del servidor DNS 1 De fábrica (000.000.000.000)	
[008] IP del servidor DNS 2 De fábrica (000.000.000.000)	
[010] Opciones alternas del Sistema 3	☐ 1 - Audio bidireccional a través de celular
	☐ 2 - Valor de fábrica de verificación visual
	☐ 3 - Video a pedido
	☐ 4- Grupo de receptores
[011] Código de instalador del comunicador De fábrica (CAFE) Rango válido: 0000-FFFF	
Configuración DLS	
[012] Puerto de entrada DLS De fábrica (03062) Rango válido: 00000 - 65535	
[013] Puerto saliente DLS De fábrica (03066) Rango válido: 00000 - 65535	
[015] IP de llamada de DLS De fábrica (000.000.000.000)	
[016] Puerto de llamada DLS De fábrica (00000) Rango válido: 00000 - 65535	

[018] Par de grupo de receptores De fábrica (0000) Rango válido: 0000 - FFFF
[020] Zona horaria De fábrica (00) Rango válido: 00 - 99
Códigos de reporte
[025] Reinicio de activación de radio De fábrica (FF) Programe 00 para deshabilitar o FF para habilitar.
[026] Prueba de transmisión del receptor 1 De fábrica (FF) Programe 00 para deshabilitar o FF para habilitar.
[027] Prueba de transmisión del receptor 2 De fábrica (00) Programe 00 para deshabilitar o FF para habilitar.
[028] Prueba de transmisión del receptor 3 De fábrica (FF) Programe 00 para deshabilitar o FF para habilitar.
[029] Prueba de transmisión del receptor 4 De fábrica (00) Programe 00 para deshabilitar o FF para habilitar.
[030] Restaurar FTC [080] De fábrica (FF) Programe 00 para deshabilitar o FF para habilitar.
[080] Dirección IP del servidor UDP TFTP De fábrica (000.000.000.000)
[081] Número de puerto de servidor TFTP UDP De fábrica (0C11). Programe 00 para deshabilitar o FF para habilitar.
[082] Puerto local TFTP UDP De fábrica (0C12). Programe 00 para deshabilitar o FF para habilitar.
[083] DNS de servidor TFTP UDP De fábrica ( ) 32 caracteres ASCII
Configuración de SA DLS
[095] Puerto local de entrada SA DLS De fábrica (03092) Rango válido: 00000 - 65535
[096] Puerto local saliente de SA DLS De fábrica (03093) Rango válido: 00000 - FFFFF
Configuración del receptor Ethernet 1
[101] Código de cuenta del receptor 1 De fábrica (0000000000) Rango válido: 0000000001 - FFFFFFFFFE

[102] DNIS de receptor 1 De fábrica (000000) Rango válido: 000000 - FFFFFF
[103] Dirección IP del receptor 1 De fábrica (127.000.000.001)
[104] Puerto remoto UDP del receptor 1 De fábrica (03061) Rango válido: 00000 - 65535
[105] Puerto local UDP de receptor 1 De fábrica (03060) Rango válido: 00000 - 65535
[106] Nombre de dominio del receptor1 De fábrica ( ) 32 caracteres ASCII
Configuración del receptor Ethernet 2
[111] Código de cuenta del receptor 2 De fábrica (0000000000) Rango válido: 0000000001 - FFFFFFFFFE
[112] DNIS de receptor 2 De fábrica (000000) Rango válido: 000000 - 0FFFFF
[113] Dirección IP del receptor 2 De fábrica (000.000.000.000)
[114] Puerto remoto UDP del receptor 2 De fábrica (03061) Rango válido: 00000 - 65535
[115] Puerto local UDP de receptor 2 De fábrica (03065) Rango válido: 00000-65535
[116] Nombre de dominio de receptor 2 De fábrica ( ) 32 caracteres ASCII
[124] Tiempo de transmisión de prueba Ethernet De fábrica (9999) Válido: 00 - 23 (HH); 00 - 59 (MM)
[125] Ciclo de transmisión de prueba Ethernet De fábrica (000000) Rango válido: 000000 - 999999 minutos.
Configuración del receptor celular 3
[201] Código de cuenta del receptor 3 De fábrica (0000000000) Rango válido: 0000000001 - FFFFFFFFFE
[202] DNIS del receptor 3 De fábrica (000000) Rango válido: 000000 - 0FFFFF
[203] Dirección IP del receptor 3 De fábrica (000.000.000.000)
[204] Puerto de receptor 3 De fábrica (03061) Rango válido: 00000 - 65535

[205] APN del receptor 3 De fábrica ( ) 32 caracteres ASCII
[206] Nombre de dominio de receptor 3 De fábrica ( ) 32 caracteres ASCII
Configuración del receptor celular 4
[211] Código de cuenta del receptor 4 De fábrica (0000000000) Rango válido: 0000000001 - FFFFFFFFFE
[212] DNIS de receptor 4 De fábrica (000000) Rango válido: 000000 - 0FFFFF
[213] Dirección IP del receptor 4 De fábrica (000.000.000.000)
[214] Puerto de receptor 4 De fábrica (03061) Rango válido: 00000 - 65535
[215] APN del receptor 4 De fábrica ( ) 32 caracteres ASCII
[216] Nombre de dominio de receptor 4 De fábrica ( ) 32 caracteres ASCII
Configuración celular del sistema
[221] Nombre del punto de acceso público celular De fábrica ( ) 32 caracteres ASCII
[222] Nombre de usuario de inicio de sesión por celular De fábrica ( ) 32 caracteres ASCII
[223] Contraseña de inicio de sesión celular De fábrica ( ) 32 caracteres ASCII
[224] Hora de transmisión de prueba por celular De fábrica (9999) Rango válido: 00 - 23 horas (HH) y 00 - 59 minutos (MM)
[225] Ciclo de transmisión de prueba por celular De fábrica (000000) Rango válido: 000000 - 999999 minutos.
[226] Temporizador de retardo de problemas de red De fábrica (015) Entradas válidas de 000 a 255
Opciones de audio bidireccional a través de celular
[227] Expiración de tiempo de llamada de voz De fábrica (000) Entradas válidas de 000 a 255
[228] Tiempo de rellamada de voz De fábrica (010) Entradas válidas de 000 a 255
[229] Número de rellamada de voz De fábrica ( ) número de teléfono de 32 dígitos. Entradas válidas: 000000000000000 a FFFFFFFFFFFFFFF
Integración para sesión 1

[422] Número de identificación de integración De fábrica (MAC/IMEI) Solo lectura	
[423] Código de acceso de integración sesión 1 De fábrica (12345678123456781234567812345678) Rango válido: 00000000000000000000000000000000 - FFFFFFFFFFFFFFFFFFFFFFFFFFFFFFFF	
[424] Etiqueta SMS de sesión 1 De fábrica (11111111) 16 caracteres ASCII	
[425] Opciones alternativas de integración 2 sesión 1	☐ 1 – Integración mediante USB
	☐ 2 – Integración mediante celular
	☐ 3 – Integración mediante Ethernet
	? 4- Reservado
	☑ 5 – Protocolo de integración de ITv2
	? 6- Reservado
	? 7- Reservado
	? 8- Reservado
[426] Opciones alternativas de integración 3 sesión 1	☐ 1 – Sondeo UDP
	☐ 2 – Sondeo TCP
	☐ 3 – Notificación en tiempo real
	☐ 4 – La notificación sigue sondeo
	☐ 5 – IP del firewall
	? 6- Reservado
	? 7- Reservado
	? 8- Reservado
[427] Intervalo de sondeo interactivo sesión 1 De fábrica (00010) Rango válido: 00000 - 65535 segundos	
[428] IP de servidor de integración de sesión 1 De fábrica (000.000.000.000)	
[429] Puerto de notificación de integración de sesión 1 De fábrica (00372) Rango válido: 00000-65535	
[430] Puerto de sondeo de integración de sesión 1 De fábrica (03073) Rango válido: 00000-65535	
[431] DNS de servidor de integración de sesión 1 32 caracteres ASCII	
[432] Puerto saliente de integración de sesión 1 De fábrica (03070) Rango válido: 00000-65535	
[433] Puerto entrante de integración de sesión 1 De fábrica (03071) Rango válido: 00000-65535	
Integración de sesiones 2-4	
[450]-[460] Repite [423]-[433] para sesión 2	

[477]-[487] Repite [423]-[433] para sesión 3
[504]-[514] Repite [423]-[433] para sesión 4
Control de notificaciones

[691] Sesión 1 Control de notificaciones	☑1– Notificaciones de alarmas y restauración de alarmas
	☑2– Notificaciones de restauración de sabotaje y manipulación
	☑3 – Notificaciones de armado y desarmado
	☑4 – Notificaciones de problemas y reinicio de problemas
	☑5– - Notificaciones de transmisión de prueba
	☑6 – Reservado
	?7 – Reservado
	☑8 - Reservado
[692] Control de notificaciones de la sesión 2	☑1– Notificaciones de alarmas y restauración de alarmas
	☑2– Notificaciones de restauración de sabotaje y manipulación
	☑3 – Notificaciones de armado y desarmado
	☑4 – Notificaciones de problemas y reinicio de problemas
	☑5– - Notificaciones de transmisión de prueba
	?6 – Reservado
	?7 – Reservado
	?8 - Reservado
[693] Control de notificaciones de la sesión 3	☑1– Notificaciones de alarmas y restauración de alarmas
	☑2– Notificaciones de restauración de sabotaje y manipulación
	☑3 – Notificaciones de armado y desarmado
	☑4 – Notificaciones de problemas y reinicio de problemas
	☑5– - Notificaciones de transmisión de prueba
	?6 – Reservado
	?7 – Reservado
	?8 - Reservado
[694] Control de notificaciones de la sesión 4	☑1– Notificaciones de alarmas y restauración de alarmas
	☑2– Notificaciones de restauración de sabotaje y manipulación
	☑3 – Notificaciones de armado y desarmado
	☑4 – Notificaciones de problemas y reinicio de problemas
	☑5– - Notificaciones de transmisión de prueba
	?6 – Reservado
	?7 – Reservado

	?8 - Reservado
Prueba del receptor	
[901] Prueba del receptor	□1 – Receptor 1
	□2 – Receptor 2
	□3 – Receptor 3
	□4 – Receptor 4
	□6- Reservado
	?6- Reservado
	?7- Reservado
	?8- Reservado
Diagnósticos de radio	
[976] Versión de archivo de configuración	
[977] Proveedor de red celular - Código MCC/MNC	
[978] Tipo de red celular	
[979] - Red Celular CSQ	
[980] Códigos de restablecimiento de radio	
[981] Tipo de radio	
[982] - Versión del firmware de la radio	
[983] Sección de diagnóstico de actualización de firmware	
[984] Estado del Comunicador	
[985] Estado de inicialización del radio	
[986] Opciones alternas del Sistema 4	□1 – Configuración predeterminada de activación de cierre remoto
Información de comunicador	
[987] Versión de idioma	
[988] Dirección IP DNS 1	
[989] Dirección IP DNS 2	
[990] Versión de cargador de inicio	
[991] Versión del firmware	
[992] Dirección IP de Ethernet	
[993] Dirección IP de la puerta de enlace de Ethernet	
[994] Dirección IP celular	
[995] Número SIM	
[996] Número de teléfono celular Se requiere este número para DLS y para actualizaciones de firmware.	
[997] Número IMEI	
[998] Dirección MAC	
[999] Software de fábrica (00 - Configuración predeterminada de fábrica; 55 - Ciclo de restablecimiento/encendido)	

Programación del teclado

[860] Mostrar número de ranura del teclado		
[861]-[892] Programación del teclado Consulte las instrucciones de instalación proporcionadas con el teclado para más detalles.		
000 – Máscara de partición de teclado	00 – Global	
	01 – ☑ Partición 1	17 – ☐ Partición 17
	02 – ☐ Partición 2	18 – ? Partición 18
	03 – ? Partición 3	19 – ? Partición 19
	04 – ? Partición 4	20 – ? Partición 20
	05 – ☑ Partición 5	21 – ? Partición 21
	06 – ? Partición 6	22 – ? Partición 22
	07 – ? Partición 7	23 – ? Partición 23
	08 – ? Partición 8	24 – ? Partición 24
	09 – ☑ Partición 9	25 – ? Partición 25
	10 – ? Partición 10	26 – ? Partición 26
	11 – ? Partición 11	27 – ? Partición 27
	12 – ? Partición 12	28 – ? Partición 28
	13 – ☑ Partición 13	29 – ? Partición 29
	14 – ? Partición 14	30 – ? Partición 30
	15 – ? Partición 15	31 – ? Partición 31
	16 – ? Partición 16	32 – ? Partición 32
001 – Tecla de función 1 (De fábrica: 03):		
002 – Tecla de función 2 (De fábrica: 04):		
003 – Tecla de función 3 (De fábrica: 06):		
004 – Tecla de función 4 (De fábrica: 22):		
005 – Tecla de función 5 (De fábrica: 16):		
Opciones de programación de tecla de función:		

00 - Tecla nula 02 - Armar para presencia instantánea 03 - Armado Presente 04 - Armado Ausente 05 - [*][9] Armado sin entrada 06 - Timbre Encendido/ Apagado 07 - Prueba del sistema 09 - Armado Noche 12 - Armar para presencia global 13 - Armar para ausencia global 14 - Desarmado global 15 - Temperatura 16 - Salida rápida 17 - Armar interior 21 - Salida de comando 1 22 - Salida de comando 2 23 - Salida de comando 3 24 - Salida de comando 4 29 - Recordar grupo de anulación 31 - Activar PGM local	32 - Modo Anular 33 - Recordar anular 34 - Programación de usuario 35 - Funciones de usuario 37 - Programación de hora/ fecha 39 - Visualización de problema 40 - Alarmas en Memoria 61 - Seleccionar Partición 1 62 - Seleccionar Partición 2 63 - Seleccionar Partición 3 64 - Seleccionar Partición 4 65 - Seleccionar Partición 5 66 - Seleccionar Partición 6 67 - Seleccionar Partición 7 68 - Seleccionar Partición 8 69 - Seleccionar Partición 9 70 - Seleccionar Partición 10 71 - Seleccionar Partición 11 72 - Seleccionar Partición 12 73 - Seleccionar Partición 13	74 - Seleccionar Partición 14 75 - Seleccionar Partición 15 76 - Seleccionar Partición 16 77 - Seleccionar Partición 17 78 - Seleccionar Partición 18 79 - Seleccionar Partición 19 80 - Seleccionar Partición 20 81 - Seleccionar Partición 21 82 - Seleccionar Partición 22 83 - Seleccionar Partición 23 84 - Seleccionar Partición 24 85 - Seleccionar Partición 25 86 - Seleccionar Partición 26 87 - Seleccionar Partición 27 88 - Seleccionar Partición 28 89 - Seleccionar Partición 29 90 - Seleccionar Partición 30 91 - Seleccionar Partición 31 92 - Seleccionar Partición 32
011 – E/S de teclado (Número de zona o número de salida; decimal de 3 dígitos; de fábrica: 000):		
012 – Temporizador de salida de PGM local	Minutos de tiempo de pulso (de fábrica: 00 minutos)	
	Segundos de tiempo de pulso (de fábrica: 05 segundos)	
021 – Opción de teclado 1 Para sistemas conforme a las normas EN50131-1 y EN50131-3 Sección [021]: las opciones 1 y 2 deben estar APAGADAS. decimal de 2 dígitos	1 – ☑ Tecla [F] habilitada EN	
	2 – ☑ **R**Tecla [M] habilitada	
	3 – ☑ **R**Tecla [P] habilitada	
	4 – ☑ Visualización de código o X’s	
022 – Opción de teclado 2	1 – ☑ Visualización del reloj local	
	2 – ☐ Reloj local 24 horas	
	3 – ☑ Desplazamiento de alarma automático	
	5 – ☑ LED de alimentación	
	6 – ☑ LED de alimentación de CA presente	
	7 – ☑ Alarmas visualizadas mientras armado	
	8 – R Desplazamiento automático de zonas abiertas	
023 – Opción de teclado 3	1 – ☐ LED armado ahorro de energía	
	2 – ☑ Estado del teclado muestra modo de Armado	

	3 – ☐ 5ta terminal es salida PGM/Entrada de zona
	4 – ☐ Armar/desarmar tarjeta de proximidad
	7 – ☐ Visualización local de temperatura
	8 – ☐ Advertencia de baja temperatura
030 – Mensaje LCD:	
031 – Duración de mensaje LCD descargado (decimal de 3 dígitos; 000-255; de fábrica: 000):	
041 – Entrada de zona a temperatura de interiores (decimal de 3 dígitos; 000-248; de fábrica: 000):	
042 – Entrada de zona a temperatura de exteriores (decimal de 3 dígitos; 000-248; de fábrica: 000):	
101-228 – Sonido de timbre de puerta:	00 – ☐ Inhabilitado
	01 – ☑ 6 pitidos
	02 – ☐ Bing Bong
	03 – ☐ Ding Dong
	04 – ☐ Tono de alarma
	05 – ☐ Nombre de zona

Asignación de zona de timbre de puerta																			
1		2		3		4		5		6		7		8		9		10	
11		12		13		14		15		16		17		18		19		20	
21		22		23		24		25		26		27		28		29		30	
31		32		33		34		35		36		37		38		39		40	
41		42		43		44		45		46		47		48		49		50	
51		52		53		54		55		56		57		58		59		60	
61		62		63		64		65		66		67		68		69		70	
71		72		73		74		75		76		77		78		79		80	
81		82		83		84		85		86		87		88		89		90	
91		92		93		94		95		96		97		98		99		100	
101		102		103		104		105		106		107		108		109		110	

Asignación de zona de timbre de puerta																			
111		112		113		114		115		116		117		118		119		120	
121		122		123		124		125		126		127		128		129		130	
131		132		133		134		135		136		137		138		139		140	
141		142		143		144		145		146		147		148		149		150	
151		152		153		154		155		156		157		158		159		160	
161		162		163		164		165		166		167		168		169		170	
171		172		173		174		175		176		177		178		179		180	
181		182		183		184		185		186		187		188		189		190	
191		192		193		194		195		196		197		198		199		200	
201		202		203		204		205		206		207		208		209		210	
211		212		213		214		215		216		217		218		219		220	
221		222		223		224		225		226		227		228		229		230	
231		232		233		234		235		236		237		238		239		240	
241		242		243		244		245		246		247		248					

Programación de la plantilla

[899] Programación de plantilla	
Descripción en Programación de la plantilla	Código de plantilla de 5 dígitos:
	Número de teléfono de la estación central:
	Código de cuenta de la estación central:
	Código de cuenta de la partición
	Código de acceso de DLS:
	Retardo de entrada 1 de Partición 1:
	Retardo de salida de Partición 1:
	Código de instalador:

Información del sistema

[900] Información del sistema Descripción en [900] Información del sistema
000 – Versión del panel de control
001-032 – Ver versión de teclado 1-32
101-116 – Versión de módulo 1-15 de 8 zonas HSM2108
201-215 – Versión de módulo 1 de 8 salidas HSM2208
301-315 – Módulo de expansión de 8 E/S HSM3408
460 – Comunicador alterno
461 – Módulo de host HSM2
481 – HSM2955
501-504 – Módulo de fuente de alimentación 1A HSM2300
521-524 – Módulo de salida de alta corriente HSM2204
550-554 – Módulo de fuente de alimentación 3A HSM3350
601-616 – Repetidor Corbus HSM3204CX
[901] Habilitar/deshabilitar modo de prueba de paso del instalador Descripción en [901] Habilitar/deshabilitar modo de prueba de paso del instalador.

Programación del módulo

[902] Agregar/quitar módulos	
Descripción en [902] Agregar/quitar módulos	000 – Registro automático de módulos
	001 – Asociación de módulos
	002 – Asignación de ranura
	003 – Editar Asignación de ranura de módulo
	101 – Eliminar teclados
	102 – Eliminar módulo de 8 zonas HSM2108

	103 – Eliminar módulos de 8 salidas o salidas de alta corriente HSM2208
	104 – Eliminar módulo de expansión de 8 E/S HSM3408
	106 – Eliminar HSM2Host
	108 – Eliminar HSM2955
	109 – Eliminar fuente de alimentación 1A HSM2300
	110 – Eliminar 4 salidas de alta corriente de HSM2204
	111 – Eliminar módulo de fuente de alimentación 3A HSM3350
	112 – Eliminar repetidor Corbus HSM3204CX
[903] Confirmar módulos	
Descripción en [903] Confirmar módulos	000 – Ver todos los módulos
	101 – Confirmar teclados
	102 – Confirmar módulo de 8 zonas HSM2108
	103 – Confirmar módulo de 8 salidas o salida de alta corriente HSM2208
	104 – Confirmar módulo de expansión de 8 E/S HSM3408
	106 – Confirmar HSM2Host
	108 – Confirmar HSM2955
	109 – Confirmar fuente de alimentación 1A HSM2300
	110 – Confirmar 4 salidas de alta corriente HSM2204
	111 – Confirmar módulo de fuente de alimentación 3A HSM3350
	112 – Confirmar repetidor Corbus HSM3204CX

Pruebas de colocación inalámbrica

Pruebas

[904] Prueba de colocación inalámbrica **Descripción en** [904] Prueba de colocación inalámbrica
001-248 – Prueba de colocación - zona 1-248
521-528 – Prueba de colocación de repetidores 1-8
551-558 – Prueba de colocación de sirenas 1-8
601-632 – Prueba de colocación de llaves inalámbricas 1-32
701-716 – Prueba de colocación de teclados inalámbricos 1-16

[904] Prueba de colocación inalámbrica **Descripción en** [904] Prueba de colocación inalámbrica
[911] Diagnósticos Descripción en [904] Prueba de colocación inalámbrica
000 - Diagnóstico del panel
001-032 - Teclado 001 a 032
101-115 - Expansor de zona 001 a 015
301-315 - Expansor de 8 E/S 001 a 015
501-504 - Fuente de alimentación 001 a 004
521-524 - Batería de salida de alta corriente 001 a 004
551-554 - Fuente de alimentación de 3 A 001 a 004
601-616 - Repetidor Corbus 001 a 016
[912] Prueba de observación de zona Descripción en [912] Prueba de observación
000 – Duración de prueba de observación de zona (decimal de 3 dígitos; 001-255 días; de fábrica: 014):
001 – Asignación de prueba de observación de zona - Zonas 1-8
002 – Asignación de prueba de observación de zona - Zonas 9-16
003 – Asignación de prueba de observación de zona - Zonas 17-24
004 – Asignación de prueba de observación de zona - Zonas 25-32
005 – Asignación de prueba de observación de zona - Zonas 33-40
006 – Asignación de prueba de observación de zona - Zonas 41-48
007 – Asignación de prueba de observación de zona - Zonas 49-56
008 – Asignación de prueba de observación de zona - Zonas 57-64
009 – Asignación de prueba de observación de zona - Zonas 65-72
010 – Asignación de prueba de observación de zona - Zonas 73-80
011 – Asignación de prueba de observación de zona - Zonas 81-88
012 – Asignación de prueba de observación de zona - Zonas 89-96
013 – Asignación de prueba de observación de zona - Zonas 97-104
014 – Asignación de prueba de observación de zona - Zonas 105-112
015 – Asignación de prueba de observación de zona - Zonas 113-120
016 – Asignación de prueba de observación de zona - Zonas 121-128
017 – Asignación de prueba de observación de zona - Zonas 129-136
018 – Asignación de prueba de observación de zona - Zonas 137-144
019 – Asignación de prueba de observación de zona - Zonas 145-152
020 – Asignación de prueba de observación de zona - Zonas 153-160
021 – Asignación de prueba de observación de zona - Zonas 161-168
022 – Asignación de prueba de observación de zona - Zonas 169-176
023 – Asignación de prueba de observación de zona - Zonas 177-184
024 – Asignación de prueba de observación de zona - Zonas 185-192
025 – Asignación de prueba de observación de zona - Zonas 193-200
026 – Asignación de prueba de observación de zona - Zonas 201-208

[904] Prueba de colocación inalámbrica **Descripción en** [904] Prueba de colocación inalámbrica
027 – Asignación de prueba de observación de zona - Zonas 209-216
028 – Asignación de prueba de observación de zona - Zonas 217-224
029 – Asignación de prueba de observación de zona - Zonas 225-232
030 – Asignación de prueba de observación de zona - Zonas 233-240
031 – Asignación de prueba de observación de zona - Zonas 241-248

Configuración de la batería

[982] Ajustes de la batería Descripción en [982] Configuración de batería			
000 – Configuración de batería de panel		01 –	☐ Corriente de carga alta de panel
010 – Batería de salida de alta corriente HSM2204		01 –	☐ Corriente de carga alta de HSM2204 1
		02 –	? Corriente de carga alta de HSM2204 2
		03 –	? Corriente de carga alta de HSM2204 3
		04 –	? Corriente de carga alta de HSM2204 4
020 – Batería de fuente de alimentación 1A HSM2300		01 –	? Corriente de carga alta de HSM2300 1
		02 –	? Corriente de carga alta de HSM2300 2
		03 –	? Corriente de carga alta de HSM2300 3
		04 –	? Corriente de carga alta de HSM2300 4
030 – Configuración de batería del repetidor Corbus HSM3204CX		01 –	? Corriente de carga alta de HSM3204CX 1
		02 –	? Corriente de carga alta de HSM3204CX 2
		03 –	? Corriente de carga alta de HSM3204CX 3
		04 –	? Corriente de carga alta de HSM3204CX 4
		05 –	? Corriente de carga alta de HSM3204CX 5
		06 –	? Corriente de carga alta de HSM3204CX 6

		07 –	? Corriente de carga alta de HSM3204CX 7
		08 –	? Corriente de carga alta de HSM3204CX 8
		09 –	? Corriente de carga alta de HSM3204CX 9
		10 –	? Corriente de carga alta de HSM3204CX 10
		11 –	? Corriente de carga alta de HSM3204CX 11
		12 –	? Corriente de carga alta de HSM3204CX 12
		13 –	? Corriente de carga alta de HSM3204CX 13
		14 –	? Corriente de carga alta de HSM3204CX 14
		15 –	? Corriente de carga alta de HSM3204CX 15
		16 –	? Corriente de carga alta de HSM3204CX 16
040 – Configuración de batería 1 del módulo HSM3350	001	01 –	☐ Carga alta de batería 1 HSM3350
		02 –	? Carga alta de batería 2 HSM3350
		03 –	☑ Habilitar batería 2 HSM3350
040 – Configuración de batería 2 del módulo HSM3350	002	01 –	? Corriente de carga alta de HSM3350 2
		02 –	? Carga alta de batería 2 HSM3350
		03 –	☑ Habilitar batería 2 HSM3350
040 – Configuración de batería 3 del módulo HSM3350	003	01 –	? Carga alta de batería 1 HSM3350
		02 –	? Carga alta de batería 2 HSM3350
		03 –	☑ Habilitar batería 2 HSM3350
040 – Configuración de batería 4 del módulo HSM3350	004	01 –	? Carga alta de batería 1 HSM3350

		02 –	? Carga alta de batería 2 HSM3350
		03 –	☑ Habilitar batería 2 HSM3350

Restauración de valores de fábrica

(Descripciones en [989] Código maestro de fábrica)

[989] Código maestro de fábrica
990 Habilitar/deshabilitar bloqueo de instalador
[991] Teclados de fábrica 999 – Todos los teclados de fábrica 901-932 – Teclado de fábrica 1-32
[993] Comunicador alterno de fábrica
[996] Receptor inalámbrico HSM2HOST de fábrica
[988] HSM2955 de fábrica
[999] Sistema de fábrica

Resolución De Problemas

Pruebas

- Encienda el sistema
- Programe las opciones según sea necesario (consulte Descripciones de la programación)
- Dispare y luego reinicie las zonas manualmente
- Verifique que los códigos de reporte correctos sean enviados a la estación central

Resolución de problemas

Teclado LCD con mensaje programable:

- Pulse [*][2] seguido de un código de acceso si es necesario para ver una condición de problema
- La luz de problema destella y el LCD muestra la primera condición de problema
- Use las teclas de flecha para desplazarse por todas las condiciones de problemas presentes en el sistema.

ⓘ **Nota:** Cuando hay información adicional disponible para una condición de problema específico, se visualiza un [*]. Pulse la tecla [*] para ver la información adicional.

[*][2] Resumen de problemas

La lista siguiente describe las indicaciones de problema visualizadas en los teclados.

Problema	Problema detallado	
01 – Servicio es Necesario	01 – Circuito de sirena 02 – Interferencia RF detectada 03 – Pérdida de reloj 04 – Falla de salida 1 05 – Inicio en caliente	06 – USB Wi-Fi conectado 07 – Falla de la unidad de alimentación (Sistema) 08 – Falla de la unidad de alimentación (Repetidor Corbus HSM3204CX) 09 – Falla de la unidad de alimentación (Fuente de alimentación 3A HSM3350) 10 – Sobrecorriente
02 – Baja batería de módulo	01 – Baja batería de panel 02 – Panel sin batería 04 – HSM2204 1-4 con baja batería 05 – HSM2204 1-4 sin batería 07 – HSM2300 1-4 con baja batería 08 – HSM2300 1-4 sin batería	10 – Batería baja del HSM3204CX 11 – HSM3204CX sin batería 13 – Batería baja 1 del HSM3350 14 – Batería baja 2 del HSM3350 15 – HSM3350 sin batería 1 16 – HSM3350 sin batería 2
03 – Voltaje de bus	01– Voltaje del HSM2HOSTx 02 – Voltaje de teclado 1-32 04 – Voltaje de HSM2108 1-15 05 – Voltaje de HSM2300 1-4 06 – Voltaje de HSM2204 1-4 07 – Falla de salida Corbus del panel (sistema)	08 – Voltaje de HSM2208 1-4 09 – Voltaje de HSM2955 1-4 10– Voltaje del HSM3408 11 – Voltaje bajo de bus del HSM3204CX 12 – Falla de bus del HSM3204CX 13 – Voltaje bajo de bus del HSM3350
04 – Problema de CA	01 – CA de zona 1-248 02 - Problema de CA del teclado 03 – Sirena 1-16 CA 04 – Repetidor 1-8 CA 05 – CA de HSM2300 1-4	06 – CA de HSM2204 1-4 07 – CA de Controlador de alarma 08 – HSM3204CX AC 09 – HSM3350 AC

Problema	Problema detallado	
05 – Fallas en dispositivo	01 – Zona 001 - 248 03 – Sirena 1-16 04 – Repetidor 1-8 06 – Máscara del dispositivo	08 – Problema de calor 09 – Problema de CO 10 – Problema de congelación 11– Sonda desconectada 12– Problema de incendio
06 – Baja batería de dispositivo	01 – Zona 1-248 02 – Teclado 1-32 03 – Sirena 1-16	04 – Repetidor 1-8 05 – Usuario 1-32
07 – Sabotaje en dispositivo	01 – Zona 1-248 03 – Sirena 1-16	04 – Repetidor 1-8 05 – Estación de audio 01 - 04
08 – Interferencia de RF	01 – Zona 1-248 02 – Teclado 1-32	03 – Sirena 1-16 04 – Repetidor 1-8
09 – Supervisión de módulo	01 – HSM2HOSTx 02 – Teclado 1-32 04– HSM2108 1-30 05– HSM2300 1-4 06 – HSM2204	08– HSM2208 1-4 09 – HSM2955 11 – HSM3408 12 – HSM3204CX 13 – HSM3350
10 – Sabotaje de módulo	01 – HSM2HOSTx 02 – Teclado 1-32 04– HSM2108 1-30 05– HSM2300 1-4 06 – HSM2204	08– HSM2208 1-4 09 – HSM2955 11– HSM3408 1-30 12 – HSM3204CX 13 – HSM3350
11 – Comunicaciones	01 – Monitoreo de línea telefónica 02 – FTC del Receptor 1-4 04 – Celular de comunicador alterno 05 – Ethernet de comunicador alterno	06 – Receptor 1-4 ausente 07 – Supervisión de receptor 1-4 09 – Falla de comunicador alterno 10 – Problema de FTC de comunicador alterno
12 – Sin conexión de red	01 – Zona 1-248 02 – Teclado 1-32 03 – Sirena 1-16	04 – Repetidor 1-8 05 – Usuario 1-32
13 – Problema AUX	05 – HSM2300 06 – HSM2204 07 – Área de Sistema	10 – HSM3408 11 – HSM3204CX 12 – Problema AUX 1 HSM3350 13 – Problema AUX 2 HSM3350
14 – Problema de límite excedido	01 – Zona interactiva 02 – Partición interactiva	

Problema [1] Servicio requerido	Pulse [01] para determinar problema específico
Problema	Resolución De Problemas
[01] Circuito de timbre Timbre+, Timbre-.circuito abierto.	Desconecte los cables de Timbre-/+ y mida la resistencia: El circuito abierto indica la rotura en el cableado o sirena/timbre defectuoso. Puentee las terminales Timbre+/- con una resistencia de 1K (marrón, negro, rojo):
[02] Interferencia RF detectada Receptor inalámbrico - ruido excesivo detectado.	Revise la memoria de eventos para determinar el problema específico. Si la memoria registra interferencia de RF, verifique si existe interferencia RF. Deshabilitar interferencia RF: sección [804] subsección [801].

Problema [1] Servicio requerido	Pulse [01] para determinar problema específico
[03] Pérdida de reloj El reloj interno del controlador de alarma no se ha establecido.	Para programar la hora y la fecha: Ingrese [*][6][Código maestro] y luego presione [01]. Ingrese la hora y la fecha (reloj de 24 horas) usando el formato siguiente: HH:MM MM/DD/AA por ejemplo, Para 6:00 pm, 29 de Junio, 2019: Ingrese: [18] [00] [06] [29] [19]
[04] Falla de salida 1 HSM2204 salida #1 circuito abierto.	Si no se usa la salida #1: asegúrese de que las terminales O1, AUX están en puente con una resistencia de 1K (marrón, negro, rojo). Si se usa la salida #1: desconecte los cables de las terminales O1, AUX y la mida la resistencia de los cables: El circuito abierto indica una rotura en el cableado.
[05] Inicio en caliente El panel de control se ha recuperado de un bloqueo de software	Este problema se restablece automáticamente después de dos minutos o cuando se confirma a través del menú [*] 2. Póngase en contacto con el servicio de asistencia técnica si este problema persiste o se repite periódicamente.
[06] USB Wi-Fi conectado El adaptador USB HSM3WIFI a Wi-Fi está conectado al panel.	El problema se soluciona automáticamente una vez que el adaptador HSM3WIFI se desconecta del panel. Este problema sirve como advertencia para no olvidar desconectar el adaptador cuando la configuración a través de Wi-Fi se haya completado.
[07] Falla de la unidad de alimentación (Sistema) Se ha detectado una falla en la fuente de alimentación interna del panel.	Asegúrese de que la salida de alimentación combinada del panel no exceda de 2A. Encienda y apague el panel y si el problema persiste, puede indicar una falla permanente del hardware.
[08] Falla de la unidad de alimentación (HSM3204CX) Se ha detectado una falla en la fuente de alimentación interna del repetidor corbus.	Asegúrese de que la salida de alimentación combinada del módulo repetidor corbus no exceda de 2A. Encienda y apague el módulo y si el problema persiste, puede indicar una falla permanente del hardware.
[09] Falla de la unidad de alimentación (HSM3350) Se ha detectado una falla en la fuente de alimentación interna de la fuente de alimentación 3A.	Asegúrese de que la salida de alimentación combinada del módulo de alimentación 3A no exceda de 3A. Encienda y apague el módulo y si el problema persiste, puede indicar una falla permanente del hardware.
[10] Sobrecorriente La salida de alimentación combinada en el panel ha excedido los 2A por un período de más de 5 minutos.	Reduzca la carga del panel volviendo a alimentar los módulos o detectores con un módulo de alimentación separado.

Problema [2] – Problema de batería de módulo	Pulse [02] para determinar problema específico
Problema	Resolución De Problemas
[01] Batería baja del panel El panel detecta que la batería está por debajo del umbral de batería baja (menos de 11.5 V CC). ⓘ **Nota:** Esta condición de problema no se eliminará hasta que el voltaje de la batería sea 12,5 VCC como mínimo, bajo carga. Si la batería es nueva, permita 1 hora para que cargue.	Compruebe que el voltaje medido a través de los terminales de entrada de CC sea de 16-20 V CC. Reemplace el adaptador de fuente de alimentación HSM65W si es necesario. Conecte la batería, retire la alimentación de CA. Compruebe que el voltaje medido a través de los terminales Aux sea de 12.5 V CC como mínimo. Reemplace la batería si ya no puede soportar una carga debido a su antigüedad.
[02] Panel sin batería El panel detecta que no hay batería presente o que la batería está en cortocircuito.	Verifique que la batería esté conectada. Asegúrese de que los cables de la batería estén conectados con la polaridad correcta. Conecte la batería, retire la alimentación de CA. Compruebe que el voltaje medido a través de los terminales Aux sea de 12.5 V CC como mínimo.

Problema [2] – Problema de batería de módulo	Pulse [02] para determinar problema específico
[04] 4 salidas de alta corriente 1-4 con batería baja (HSM2204) Batería del HSM2204 con menos de 11.5 V CC. ⓘ **Nota:** Esta condición de problema solo se borrara cuando el voltaje de la batería sea 12,5 V CC como mínimo, con carga. Cargue la batería. Puede estar baja debido a un largo periodo sin CA.	Compruebe que el voltaje medido a través de los terminales de entrada de CC sea de 16-18 V CC. Reemplace el adaptador de fuente de alimentación HSM65W si es necesario. Conecte la batería, retire la alimentación de CA. Compruebe que el voltaje medido a través de los terminales Aux sea de 12.5 V CC como mínimo. Reemplace la batería si ya no puede soportar una carga debido a su antigüedad.
[05] 4 salidas de alta corriente 1-4 sin batería (HSM2204) Ingrese 05 para ver cuál HSM2204 no tiene una batería conectada.	Verifique que la batería esté conectada. Asegúrese de que los cables de la batería estén conectados con la polaridad correcta. Conecte la batería, retire la alimentación de CA. Compruebe que el voltaje medido a través de los terminales Aux sea de 12.5 V CC como mínimo.
[07] Fuente de alimentación 1-4 batería baja (HSM2300) Ingrese 07 para ver cuál HSM2300 tiene un voltaje de batería inferior a 11,5 V.	Compruebe que el voltaje medido a través de los terminales de entrada de CC sea de entre 16 V CC y 20 V CC. Reemplace el adaptador de fuente de alimentación HSM65W si es necesario. Conecte la batería, retire la alimentación de CA. Compruebe que el voltaje medido a través de los terminales Aux sea de 12.5 V CC como mínimo. Reemplace la batería si ya no puede soportar una carga debido a su antigüedad.
[08] Fuente de alimentación 1-4 sin batería (HSM2300) Ingrese 08 para ver cuál HSM2300 no tiene una batería conectada.	Verifique que la batería esté conectada. Asegúrese de que los cables de la batería estén conectados con la polaridad correcta. Conecte la batería, retire la alimentación de CA. Compruebe que el voltaje medido a través de los terminales Aux sea de 12.5 V CC como mínimo.
[10] Batería baja del HSM3204CX Ingrese 10 para ver cuál HSM3204X tiene un voltaje de batería menos de 11.5 V	Compruebe que el voltaje medido a través de los terminales de entrada de CC sea de entre 16 V CC y 20 V CC. Reemplace el adaptador de fuente de alimentación HSM65W si es necesario. Conecte la batería, retire la alimentación de CA. Compruebe que el voltaje medido a través de los terminales Aux sea de 12.5 V CC como mínimo. Reemplace la batería si ya no puede soportar una carga debido a su antigüedad.
[11] HSM3204CX sin batería Ingrese 11 para ver cuál HSM3204CX no tiene una batería conectada.	Compruebe que el voltaje medido a través de los terminales de entrada de CC sea de entre 16 V CC y 20 V CC. Reemplace el adaptador de fuente de alimentación HSM65W si es necesario. Conecte la batería, retire la alimentación de CA. Compruebe que el voltaje medido a través de los terminales Aux sea de 12.5 V CC como mínimo. Reemplace la batería si ya no puede soportar una carga debido a su antigüedad.
[13] Batería baja 1 del HSM3350 Ingrese 13 para ver cuál HSM3350 tiene un voltaje de batería inferior a 11,5 V.	Compruebe que el voltaje medido a través de los terminales de entrada de CC sea de entre 16 V CC y 20 V CC. Reemplace el adaptador de fuente de alimentación HSM65W si es necesario. Conecte la batería, retire la alimentación de CA. Compruebe que el voltaje medido a través de los terminales Aux sea de 12.5 V CC como mínimo. Reemplace la batería si ya no puede soportar una carga debido a su antigüedad.

Problema [2] – Problema de batería de módulo	Pulse [02] para determinar problema específico
[14] Batería baja 2 del HSM3350 Ingrese 14 para ver cuál HSM3350 tiene un voltaje de batería inferior a 11,5 V.	Compruebe que el voltaje medido a través de los terminales de entrada de CC sea de entre 16 V CC y 20 V CC. Reemplace el adaptador de fuente de alimentación HSM65W si es necesario. Conecte la batería, retire la alimentación de CA. Compruebe que el voltaje medido a través de los terminales Aux sea de 12.5 V CC como mínimo. Reemplace la batería si ya no puede soportar una carga debido a su antigüedad.
[15] HSM3350 sin batería 1 Ingrese 15 para ver cuál HSM3350 no tiene una batería conectada.	Verifique que la batería esté conectada. Asegúrese de que los cables de la batería estén conectados con la polaridad correcta. Conecte la batería, retire la alimentación de CA. Compruebe que el voltaje medido a través de los terminales Aux sea de 12.5 V CC como mínimo.
[16] HSM3350 sin batería 2 Ingrese 16 para ver cuál HSM3350 no tiene una batería conectada	Verifique que la batería esté conectada. Asegúrese de que los cables de la batería estén conectados con la polaridad correcta. Conecte la batería, retire la alimentación de CA. Compruebe que el voltaje medido a través de los terminales Aux sea de 12.5 V CC como mínimo.

Problema [3] Problema de voltaje de bus	**Pulse [03] para determinar problema específico**
Problema	Resolución De Problemas
[01] Bajo voltaje de bus de HSM2HOST El módulo de integración bidireccional inalámbrico ha detectado un voltaje menor de 6.3 V en su entrada auxiliar.	Asegúrese de que el voltaje en el módulo sea más alto que los límites indicados en la documentación. Asegúrese de que el tendido del cableado no sea demasiado largo. Compruebe el voltaje de la batería del panel. El problema debe desaparecer cuando se aplique nuevamente CA y la batería haya tenido tiempo para cargar. Desconecte la CA y permita que el panel funcione con alimentación de la batería. Asegúrese de que el voltaje en el módulo sea más alto que los límites indicados en la documentación. Asegúrese de que el corbus no esté sobrecargado o de que no haya cortocircuitos en el cableado.
[02] Voltaje bajo de bus del teclado 1-32 Ingrese 02 para ver los teclados cableados con un voltaje de bus de menos de 6.9 V para los modelos que incluyen un transceptor inalámbrico y 7.7 V para los modelos que no lo tienen.	
[04] Bajo voltaje de bus de HSM2108 Ingrese 04 para ver los expansores de zona con un voltaje de menos de 5.9 V.	
[05] Bajo voltaje de bus de HSM2300 Ingrese 05 para ver las fuentes de alimentación con un voltaje de menos de 6.9 V.	
[06] Bajo voltaje de bus de HSM2204 Ingrese 06 para ver los módulos de salida de alta corriente que han detectado un voltaje de bus de menos de 6.9 V.	
[07] Falla Corbus del panel El panel ha detectado que el voltaje de salida corbus es inferior a 9.0 V o superior a 15 V.	
[08] Bajo voltaje de bus de HSM2208 El módulo de salida de baja corriente ha detectado un voltaje menor de 5.9 V en su entrada auxiliar.	
[09] Bajo voltaje de bus de HSM2955 El módulo de audio ha detectado un voltaje menor de 9.65 V en su entrada auxiliar.	
[10] Voltaje del HSM3408 El módulo de audio ha detectado un voltaje menor de 6,4 V en su entrada auxiliar.	
[11] Voltaje bajo de bus del HSM3204CX El módulo de audio ha detectado un voltaje menor de 6,0 V en su entrada auxiliar.	
[12] Falla de bus del HSM3204CX Ingrese 12 para ver los repetidores corbus que han detectado un voltaje de salida corbus inferior a 9.0 V.	
[13] Voltaje bajo de bus del HSM3350 Ingrese 12 para ver los repetidores corbus que han detectado un voltaje de salida corbus inferior a 6,0 V.	

Problema [4] Falla de CA	Pulse [04] para determinar problema específico
Problema	Resolución De Problemas
[01] CA de zona 1-248 [03] – CA de sirena 1-16 [04] – CA de repetidor 1-8 [05] – CA del HSM2300 1-4 [06] – CA del HSM2204 1-4 [07] Alarma Cancelada [08] CA del HSM3204CX [09] CA del HSM3350 Se ha detectado un problema de CA en un dispositivo o un módulo.	Compruebe que el voltaje medido a través de los terminales de entrada de CC sea de 16-20 V CC. Reemplace el adaptador de alimentación HSM65W si es necesario. Para los módulos HSM2204 o HSM2300, asegúrese de que se esté utilizando un transformador de 16.5 V CA de 40VA. El voltaje de los terminales debe ser de 16-17 V CA. Reemplace el transformador si procede.

Problema [05] Fallas de dispositivo	Pulse [05] para determinar problema específico
Problema	Resolución De Problemas
Problema de incendio: Cuando se genera un Problema de incendio en [05] Fallas de dispositivo, es decir, Fallas de dispositivo > Problema de incendio	Asegúrese de que, si el PGM-2 está configurado como detector de humo de 2 hilos y no se utiliza, se utiliza una resistencia EOL de 5.6K.
[01] Falla de zona 1-248 Zonas inalámbricas: Ingrese [01] para ver las zonas con falla. Este problema es generado por un problema de supervisión inalámbrico de la zona.	Asegúrese de que las zonas de fuego tengan una resistencia de 5,6 K (verde, azul, rojo) conectada. Retire los cables de las terminales Z y COM y mida la resistencia de los cables: Verifique que no haya un cortocircuito en las zonas de DEOL o una condición de abierto en las zonas de fuego de SEOL. Conecte una resistencia de 5,6 K entre las terminales Z y COM. Verifique si la condición del problema desaparece. Realice una prueba de colocación a un dispositivo inalámbrico y reubíquelo si obtiene malos resultados.
Zonas cableadas: Este problema se genera por un cortocircuito en las zonas cableadas cuando se utiliza DEOL o TEOL.	
[03] Falla de sirena 1-16 Este problema es causado por una falla de supervisión inalámbrica en una sirena inalámbrica.	Pruebe la ubicación de la sirena inalámbrica y reubíquela si es necesario.
[04] Falla de repetidor 1-8 Este problema es causado por una falla de supervisión inalámbrica en un repetidor inalámbrico, o por el apagado del repetidor debido a una pérdida de potencia de CA/CC.	Pruebe la ubicación del repetidor inalámbrico y reubíquelo si es necesario.
[06] Máscara del dispositivo Ingrese [06] para ver la etiqueta de zona en condición de enmascaramiento. Una zona programada como anti-enmascaramiento 24 horas o un dispositivo inalámbrico han detectado una condición de enmascaramiento en uno de los sensores.	Consulte el manual del dispositivo para solucionar los problemas que puedan causar la detección de enmascaramiento para los sensores del dispositivo.
[08] Problema de calor Ingrese 10 para ver la zona inalámbrica que detecta un problema de baja temperatura.	Mueva el dispositivo a un lugar con temperatura ambiente y asegúrese de que el problema desaparezca. Si el problema persiste, compruebe el umbral de programación de alta temperatura para la zona.

Problema [05] Fallas de dispositivo	Pulse [05] para determinar problema específico
[09] Problema de CO Ingrese 09 para ver la zona del dispositivo inalámbrico de CO que presenta problemas de baja sensibilidad.	Consulte el manual de los dispositivos de CO para conocer los pasos de solución de problemas de baja sensibilidad.
[10] Problema de congelación Ingrese 08 para ver la zona inalámbrica que detecta un problema de alta temperatura.	Mueva el dispositivo a un lugar con temperatura ambiente y asegúrese de que el problema desaparezca. Si el problema persiste, compruebe el umbral de programación de baja temperatura para la zona.
11 Desconexión de sonda Ingrese [11] para ver la zona inalámbrica que ha detectado una sonda desconectada.	Consulte el manual de los detectores de inundación o temperatura para conocer los pasos de solución de problemas de baja sensibilidad.
[12] Problema de incendio Ingrese [012] para ver las zonas que presentan problemas de incendio.	Si la zona de incendio es una zona de humo inalámbrica, asegúrese de que no esté saboteada ni en problemas de supervisión. Asegúrese de que la cámara de humo esté libre de polvo. Si se utiliza un detector de humo de 2 hilos, asegúrese de utilizar una resistencia EOL de 2.2K. Si la zona tiene un detector de humo de 4 hilos, asegúrese de utilizar una resistencia EOL de 5.6K.

Problema [6] Batería baja del dispositivo	Pulse [06] para alternar entre los dispositivos específicos con problema de batería baja
Problema	Resolución De Problemas
[01] Zonas 1-248 [02] Teclado 1-32 [03] Sirena 1-16 [04] Repetidor 1-8 [05] Usuario 1-32 Uno o más dispositivos inalámbricos tienen baja batería. ⓘ **Nota:** El evento no se registra en la memoria de eventos hasta que expire el tiempo de retardo de batería baja del dispositivo inalámbrico. Sección de programación [377], Opción 002.	Vea cuál dispositivo tiene baja batería mediante el menú [*][2]. Reemplace las baterías del dispositivo por otras del mismo tipo. Verifique que la condición de sabotaje y baja batería hayan desaparecido y se hayan informado. Verifique la operación de la zona.

Problema [7] Sabotaje de dispositivo	Pulse [07] para determinar problema específico
Problema	Resolución De Problemas
[01] Sabotaje en zona 1-248 [02] Sabotaje en teclado 1-32 [03] Sabotaje en sirena 1-16 [04] Sabotaje de repetidor 1-8 [05] – Sabotaje de estación de audio 1-4 Un circuito abierto está presente en una o más zonas con resistencias DEOL o TEOL habilitadas.	Compruebe que el interruptor contra sabotaje esté fijado firmemente a la pared. Retire los cables de E/S y COM y mida la resistencia de los cables. Conecte una resistencia de 5,6 K (verde, azul, rojo) entre las terminales de E/S y COM. Verifique si la condición del problema desaparece.
Existe una condición de sabotaje en uno o más dispositivos inalámbricos.	Compruebe que la cubierta del dispositivo esté asegurada. Asegúrese de que el dispositivo esté montado correctamente para la operación de sabotaje de pared. Dispare y luego restablezca la protección contra sabotaje. Si persiste la condición de sabotaje, reemplace el dispositivo inalámbrico.

Problema [8] Interferencia de RF	**Pulse [08] para determinar problema específico**
Problema	Resolución De Problemas
[01] Fallas de zona 1-248 [02] Fallo de teclado 1-32 [03] Falla de sirena 1-16 [04] Falla de repetidor 1-8 HSM2HOST no ha recibido una señal de supervisión de un dispositivo inalámbrico por 20 minutos.	Abra/cierre el dispositivo, pulse una tecla en el teclado o manipule/restablezca. Asegúrese de que el dispositivo esté físicamente presente. Verifique por fallas en el dispositivo (como baja batería). Compruebe la potencia de la señal actual y durante las 24 horas pasadas. Reemplace la batería. Reemplace el dispositivo.

Problema [9] Supervisión de módulo	**Pulse [09] para determinar zonas específicas con un problema de sabotaje**
Problema	Resolución De Problemas
[01] HSM2HOST [02] Teclado 1-30 [04] HSM2108 1-15 [05] HSM2300 1-4 [06] HSM2204 1-4 [08] HSM2208 1-4 [09] HSM2955 [10] HSM3408 1-30 [11] HSM3204CX 1-16 [12] HSM3350 1-4 Ninguna respuesta de supervisión del módulo registrado.	Asegúrese de que el módulo esté conectado físicamente al corbus. Mida la potencia a través del Corbus rojo y negro directamente en el módulo y asegúrese de que tenga al menos 10.5 V. Desconecte el módulo y, utilizando un cable corto, conéctelo directamente al panel. Si el problema desaparece, indica un problema de cableado. Si el problema persiste, reemplace el módulo. Si el módulo ya no es parte del sistema, elimínelo a través de la sección [902].

Problema [10] Sabotaje de módulo	**Pulse [10] para determinar problema específico**
Problema	Resolución De Problemas
[01] HSM2HOST [02] Teclado 1-32 [04] HSM2108 1-30 [05] HSM2300 1-4 [06] HSM2204 1-4 [08] HSM2208 1-4 [09] HSM2955 [10] Comunicador alterno [11] HSM3408 1-30 [12] HSM3204CX 1-16 [13] HSM3350 1-4 Existe una condición de sabotaje en uno o más módulos.	Asegúrese de que el terminal TAM, si está presente en los módulos, esté en corto a tierra si no se utiliza soporte para sabotaje. Asegúrese de que la cubierta del gabinete del módulo esté bien cerrada y active correctamente el interruptor de sabotaje, en caso cuente con uno. Asegúrese de que el émbolo antisabotaje esté colocado en la parte posterior de plástico del teclado y que el teclado esté bien cerrado y fijado a la pared. Para el HSM2HOST, asegúrese de que el módulo esté bien cerrado y correctamente montado para el funcionamiento del antisabotaje de pared. Dispare manualmente y luego restablezca la protección contra sabotaje. Si persiste la condición de sabotaje, reemplace el módulo.

Problema [11] Comunicaciones	Pulse [11] para determinar problema específico
Problema	Resolución De Problemas
[01] Problema de línea telefónica El voltaje de la línea telefónica en TIP, RING en el panel principal es menos de 3 V CC.	Mida el voltaje entre TIP y RING en el panel: Ningún teléfono descolgado – 50 V CC (aprox.). Cualquier teléfono descolgado – 5 V CC (aprox.). Cablee la línea entrante directamente a TIP y RING. Si el problema desaparece, revise el cableado o el conector RJ-31. Si no utiliza una línea telefónica en el panel, deshabilítela en la opción 7 de la sección [015].
[02] – FTC del receptor 1-4 El sistema no se pudo comunicar con un receptor usando uno de los números de teléfono habilitados. Ingrese [02] para ver los números de teléfono con problemas de falla de comunicación.	Si utiliza comunicaciones PSTN, asegúrese de que el número de teléfono de la estación central esté programado correctamente. Si utiliza IP o celular, asegúrese de que el comunicador alterno tenga la IP y los números de puerto de la estación central correctos, así como el APN para celular.
[03] Bloqueo de SIM de comunicador alterno El bloqueo de SIM está habilitado y la unidad no tiene el PIN del SIM correcto.	Reemplace la tarjeta SIM por una que no tenga un código PIN de bloqueo de SIM programado.
[04] Celular de comunicador alterno El comunicador alterno ha detectado una falla de radio o SIM, un problema en la red celular, o una potencia de señal insuficiente.	Verifique la memoria de eventos para ver los detalles de los problemas. En caso de falla de la radio/SIM, asegúrese de que el módulo enchufable celular esté conectado correctamente al panel y de que la tarjeta SIM esté correctamente insertada en la orientación correcta. Para problemas de red celular, asegúrese de que el APN celular correcto esté programado y que la tarjeta SIM esté activada. Si la intensidad de la señal es insuficiente, asegúrese de que la antena esté correctamente conectada y de que la unidad esté montada en un lugar que permita una señal fuerte a la torre celular más cercana.
[05] Ethernet de comunicador alterno El comunicador alterno ha detectado una condición de red ausente.	Compruebe con su ISP para confirmar que el servicio de Internet está activo en el área. Asegúrese de que el cable Ethernet cable esté insertado firmemente en el conector RJ45 del comunicador y el hub/router/iswitch. Verifique que la luz de enlace en el hub/router/switch esté ENCENDIDA. Si la luz del enlace está APAGADA, encienda el hub/router/switch. Si se usa DHCP, asegúrese de que la unidad tenga una dirección IP asignada desde el servidor. En la sección [851] [992], verifique que haya una dirección IP válida programada. De lo contrario, póngase en contacto con el administrador de red. Si el problema persiste, sustituya el cable de Ethernet y el conector RJ45
[06] Problema del receptor 1-4 El comunicador alterno no se inicializa en el receptor.	Asegúrese de que la vía Ethernet tenga conectividad a Internet. Si está utilizando una dirección IP estática, asegúrese de que la pasarela y la máscara de subred se hayan ingresado correctamente. Si la red tiene un firewall, asegúrese de que la red tenga abiertos los puertos salientes programados (Puerto 3065 y Puerto 3060 UDP de fábrica). Asegúrese de que todos los APN del receptor celular hayan sido programados con el nombre del punto de acceso proporcionado por el proveedor celular. Si se usa el Modo Común, y solo se inicializa una vía mientras que la otra vía no tiene éxito, genera una transmisión de prueba manual a través de ambas vías o realiza un ciclo de potencia del comunicador para recuperar el problema “Receptor no disponible”.

Problema [11] Comunicaciones	Pulse [11] para determinar problema específico
[07] Supervisión de receptor 1-4 El sistema de alarma pierde comunicación con un receptor Ethernet o celular en el sistema.	Este problema se indica cuando la supervisión está habilitada y la unidad no puede comunicarse con el receptor con éxito. si esta problema persiste, póngase en contacto con la estación central.
[09] Falla de comunicador alterno El comunicador alterno no ha respondido a ningún comando de sondeo. Se visualiza Falla de comunicador alterno en [*][2] y en la memoria de eventos.	Compruebe que la sección [382] opción de alternancia [5] esté ENCENDIDA si se está usando un comunicador alterno Alarm.com. De lo contrario, debe estar APAGADA. Asegúrese de que el cable PC-LINK entre el panel y el comunicador Alarm.com esté colocado y conectado correctamente (no invertido).
[10] Falla FTC de comunicador alterno	La unidad ha agotado todos los intentos de comunicación hacia todos los receptores programados para eventos generados por el comunicador. Reinicie el sistema y, si el problema persiste, póngase en contacto con el distribuidor.

Problema [12] Sin conexión de red	Pulse [12] para desplazarse entre los problemas
Problema	Resolución De Problemas
[01] Zonas 1-248 [02] Teclado 1-32 [03] Sirena 1-16 [04] Repetidor 1-8 [05] Usuario 1-32 Un dispositivo no está sincronizado con la red inalámbrica o no fue sincronizado con la red después de registrarlo.	Asegúrese de que el dispositivo esté físicamente presente. Compruebe la potencia de la señal actual y durante las 24 horas pasadas. Reemplace la batería o presione el interruptor antisabotaje. Registre el dispositivo otra vez. Si los dispositivos inalámbricos se han registrado recientemente, o si el HSM2HOST ha sido apagado y encendido, espere hasta 16 minutos para que el dispositivo se sincronice con la red.

Problema [13] Problema AUX	Pulse [13] para desplazarse entre los problemas
Problema	Resolución De Problemas
[05] HSM2300 [06] HSM2204 [07] Área del sistema [10] HSM3408 [11] HSM3204CX [12] Problema AUX 1 HSM3350 [13] Problema AUX 2 HSM3350 Existe un problema de la fuente de alimentación auxiliar.	Verifique para ver si hay un cortocircuito entre Aux+ y Aux- o la conexión a tierra de otro sistema. Asegúrese de que el consumo de corriente no haya excedido los límites mencionados en la documentación. Asegúrese de que el voltaje entre AUX+ y AUX- esté entre 9 V CC y 14 V CC.

Problema [14] Sabotaje de módulo	Pulse [14] para determinar problema específico
Problema	Resolución De Problemas
[01] Zona interactiva [02] Partición interactiva	Compruebe que el firmware del comunicador Alarm.com sea compatible con el firmware de PSP para admitir un número extendido de zonas y particiones. El problema de Zona interactiva se genera cuando el firmware de Alarm.com no admite el número configurado de zonas en el panel (>220 zonas) y el problema de Partición interactiva se genera cuando el firmware de Alarm.com no admite el número configurado de particiones. Asegúrese de configurar un número compatible de zonas y particiones mientras lo usa con Alarm.com.

ⓘ **Nota:** Asegúrese de tener el tipo y la versión del controlador de alarma (por ejemplo: HSM3032, V1.1) y la lista de módulos conectados al panel de control (por ejemplo: HSM2108, HSM2HOSTx, etc.) disponibles antes de comunicarse con Atención al cliente. El número de versión puede obtenerse ingresando [*][Código del instalador][900] en cualquier teclado LCD. Esta información también se encuentra en una etiqueta en la tarjeta de circuitos impresos.

Códigos de informe

Las tablas siguientes contienen los códigos de informe automáticos de los formatos Contact ID y SIA. Consulte[308] Informe de eventos para códigos de reporte de eventos.

Contact ID

Cada uno de los dígitos indica información específica sobre la señal. Por ejemplo, si la zona 1 es un punto de entrada o salida, el código de evento contiene [34]. La estación central recibiría lo siguiente: *ROBO-ENTRADA/SALIDA - 1 donde “1” indica la zona que entró en alarma.

Formato SIA - Nivel 2 (Predefinido)

El formato de comunicación SIA usado en este producto sigue las especificaciones de nivel 2 del Estándar de Comunicación Digital SIA de octubre de 1997. Este formato envía el código de cuenta junto con la transmisión de datos. La transmisión en el receptor aparecerá similar a:

N ri1 BA 01

N = Nuevo evento

ri1 = Identificador de Partición/Área

BA = Alarma de robo

01 = Zona 1

Un evento de sistema utiliza el identificador de área ri00.

Códigos de evento de alarma/restauración de zona Contact ID y SIA

Sección #	Definición	Dirección del marcador*	Códigos de Reporte Auto. Contact ID	Códigos de Reporte Auto. SIA.**
Eventos de zona				
[307]	Alarmas de zona	A/R		
[307]	Restauración de zona	A/R		
[307]	Sabotaje/Rest. de zona	MA/R	E(3)83-ZZZ / R(3)83-ZZZ	TA-ZZZ / TR-ZZZZ
[307]	Fallo/Rest. de zona	MA/R	E(3)8A-ZZZ / R(3)8A-ZZZ	UT-ZZZZ / UJ-ZZZZ
Eventos de sabotaje				
[308]-[101]	Sabotaje/Reinicio de alarma de teclado 1-32	T/R	E(3)83-(601-632) R(3)83-(601-632)	TA-(0601-0632) TR-(0601-0632)
[308]-[101]	Sabotaje/Reinicio de alarma de sirena 1-16	T/R	E (3)83-(801-816) R (3)83-(801-816)	TA-(0801-0816) TR-(0801-0816)
[308]-[101]	Sabotaje/Reinicio de alarma de repetidor 1-8	T/R	E(3)83-(901-908) R (3)83-(901-908)	TA-(0901-0908) TR-(0901-0908)
[308]-[101]	HSM2108: Sabotaje/ Reinicio de módulo de expansión de 8 zonas #1-30	T/R	E(3)41-(101-130) R(3)41-(101-130)	ES-(0101-0130) EJ-(0101-0130)
[308]-[101]	HSM2208: Sabotaje/ Reinicio de módulo de expansión de 8 salidas #1-16	T/R	E(3)41-(201-216) R(3)41-(201-216)	ES-(0201-0216) EJ-(0201-0216)
[308]-[101]	HSM2204: Sabotaje/ reinicio de fuente de alimentación de -1 A (4 salidas de alta corriente) #1-4	T/R	E(3)41-(601-604) R(3)41-(601-604)	ES-(0601-0604) EJ-(0601-0604)

Sección #	Definición	Dirección del marcador*	Códigos de Reporte Auto. Contact ID	Códigos de Reporte Auto. SIA.**
[308]-[101]	HSM2300: Sabotaje/ Reinicio de módulo de fuente de alimentación #1-4	T/R	E(3)41-(621-624) R(3)41-(621-624)	ES-(0621-0624) EJ-(0621-0624)
[308]-[101]	HSM2955: Sabotaje/ Reinicio de módulo de audio	T/R	E(3)41-553 R(3)41-553	ES-0553 EJ-0553
[308]-[101]	HSM3408: Sabotaje/ Reinicio de módulo de expansión de 8 E/S #1-30	T/R	E(3)41-(301-330) R(3)41-(301-330)	ES-(0301-0330) EJ-(0301-0330)
[308]-[101]	HSM3204CX: Sabotaje/ Reinicio de módulo repetidor Corbus #1-8	T/R	E(3)41-(801-816) R(3)41-(801-816)	ES-(0801-0816) EJ-(0801-0816)
[308]-[101]	HSM3350: Sabotaje/ Reinicio de módulo de alimentación #1-4 de 3 A	T/R	E(3)41-(651-654) R(3)41-(651-654)	ES-(0651-0654) EJ-(0651-0654)
[308]-[101]	Bloqueo del teclado - Entrada incorrecta del código de acceso	T/R	E(4)61-000	JA-0000
Eventos de apertura				
[308]-[201]	Aperturas de usuario - Desarmado por usuario	O/C	E(4)A1-UUU	OP-UUUU
[308]-[202]	Armado automático cancelado	O/C	E(4)64-UUU	CI-0000
[308]-[201]	Apertura especial - Sistema desarmado por: interruptor de llave, código de mantenimiento, software DLS, llave inalámbrica	O/C	E(4)AA-000	OP-0000
[308]-[211]	Tiempo Para Desarmar Finalizado - Sistema no desarmado antes de que expire Tiempo Para Desarmar Finalizado	O/C	E(4)53-000	CT-0000
[308]-[202]	Apertura automática (Programa)	O/C	E(4)A3-000	OA-0000
[308]-[201]	Interruptor de llave abierto	O/C	E(4)A9-ZZZ	OS-ZZZZ
Eventos de cierre				
[308]-[201]	Cierres de usuario - Sistema armado por usuario, llave inalámbrica	O/C	R(4)A1-UUU	CL-UUUU
[308]-[221]	Cierre parcial - 1 o más zonas anuladas cuando está armado	O/C	E(4)56-000	CG-0000

Sección #	Definición	Dirección del marcador*	Códigos de Reporte Auto. Contact ID	Códigos de Reporte Auto. SIA.**
[308]-[201]	Cierre especial - Sistema armado por: armado rápido, interruptor de llave, tecla de función, código de mantenimiento, software DLS	O/C	R(4)AA-000	CL-0000
[308]-[211]	Tarde p/ cerrar - Suena pre-alerta de Armado automático	O/C	E(4)54-000	CI-0000
[308]-[211]	Fallo de Salida	O/C	E(3)74-ZZZ	EA-ZZZZ
[308]-[211]	Cancelación de armado	O/C	E(4)54-UUU	CI-PPPP ⓘ **Nota:** Donde PPPP es el número de partición.
[308]-[202]	Cierre automático (Programa)	O/C	R (4)A3-000	CA-0000
[308]-[201]	Interruptor de llave cerrado	O/C	R(4)A9-ZZZ	CS-ZZZZ
Eventos de problemas del sistema				
[308]-[301]	Problema/Rest. de batería - Panel principal	MA/R	E(3)A2-000 / R(3)A2-000	YT-0000 / YR-0000
[308]-[301]	Problema/Rest. de batería ausente - Panel principal	MA/R	E(3)11-000 / R(3)11-000	YM-0000 / YR-0000
[308]-[301]	Problema/Reinicio de falla de la unidad de alimentación	MA/R	E(3)14-000 / R(3)14-000	YP-0000 / YQ-0000
[308]-[301]	Problema/Rest. de CA del panel - Panel principal	MA/R	E(3)A1-000 / R(3)A1-000	AT-0000 / AR-0000
[308]-[302]	Problema/Reinicio de circuito de sirena	MA/R	E(3)21-000 / R(3)21-000	YA-9999 / YH-9999
[308]-[302]	Falla/Reinicio de TLM (línea de teléfono)	MA/R	E(3)51-000 / R(3)51-000	LT-0001 / LR-0001
[308]-[302]	Problema/Reinicio de alimentación auxiliar	MA/R	E(3) 12-000 / R(3) 12-000	YP-0000 / YQ-0000
[308]-[302]	Falla/Reinicio de salida Corbus	MA/R	E(3)12-000 / R(3)12-000	YP-0000 / YQ-0000
[308]-[302]	Problema/Reinicio de sobrecorriente del panel	MA/R	E(3)12-000 / R(3)12-000	YI-0000 / YJ-0000
[308]-[305]	Problema/Reinicio de humo de 2 hilos, PGM 2	MA/R	E(3)73-992 / R(3)73-992	FT-0992 / FJ-0992
Problema de módulo				
[308]-[332]	Falla/Reinicio de bajo voltaje del módulo cableado - Teclados	MA/R	E(3)AA-001-032 R(3)AA-001-032	EM-0001-0032 EN-0001-0032
[308]-[332]	Falla/Reinicio de bajo voltaje del módulo cableado - HSM2108	MA/R	E (3)AA-101-130 R (3)AA-101-130	EM-0101-0130 EN-0101-0130
[308]-[332]	Falla/Reinicio de bajo voltaje del módulo cableado - HSM2208	MA/R	E(3)AA-201-216 R(3)AA-201-216	EM-0201-0216 EN-0201-0216

Sección #	Definición	Dirección del marcador*	Códigos de Reporte Auto. Contact ID	Códigos de Reporte Auto. SIA.**
[308]-[332]	Falla/Reinicio de bajo voltaje del módulo cableado - HSM2HOST	MA/R	E (3)AA-551 R (3)AA-551	EM-0551 EN-0551
[308]-[332]	Falla/Reinicio de bajo voltaje del módulo cableado - HSM2204	MA/R	E(3)AA-601-604 R(3)AA-601-604	EM-0601-0601 EN-0601-0604
[308]-[332]	Falla/Reinicio de bajo voltaje del módulo cableado - HSM2300	MA/R	E (3)AA-621-624 R (3)AA-621-624	EM-0621-0624 EN-0621-0624
[308]-[332]	Falla/Reinicio de bajo voltaje del módulo cableado - HSM2955	MA/R	E(3)AA-553 R(3)AA-553	EM-0553 EN-0553
[308]-[332]	Falla/Reinicio de supervisión del módulo cableado - Teclados	MA/R	E(3)3A-001-032 R(3)3A-001-032	ET-0001-0032 ER-0001-0032
[308]-[332]	Falla/restauración de supervisión del módulo cableado - HSM2108	MA/R	E (3)3A-101-130 R (3)3A-101-130	ET-0101-0162 ER-0101-0162
[308]-[332]	Falla/restauración de supervisión del módulo cableado - HSM2208	MA/R	E(3)3A-201-216 R(3)3A-201-216	ET-0201-0216 ER-0201-0216
[308]-[332]	Falla/restauración de supervisión del módulo cableado - HSM2HOST	MA/R	E(3)3A-551 R(3)3A-551	ET-0551 ER-0551
[308]-[332]	Falla/restauración de supervisión del módulo cableado - HSM2204	MA/R	E (3)3A-601-604 R (3)3A-601-604	ET-0601-0601 ER-0601-0604
[308]-[332]	Falla/restauración de supervisión del módulo cableado - HSM2300	MA/R	E(3)3A-621-624 R(3)3A-621-624	ET-0621-0624 ER-0621-0624
[308]-[332]	Falla/restauración de supervisión del módulo cableado - HSM2955	MA/R	E(3)3A-553 R(3)3A-553	ET-0553 ER-0553
[308]-[332]	HSM2204 Problema/ Reinicio de alimentación auxiliar 1-4	MA/R	E(3)12-601-604 R(3)12-601-604	YI-0601-604 YJ-0601-0604
[308]-[332]	HSM2300 Problema/ Reinicio de alimentación auxiliar 1-4	MA/R	E(3)12-621-624 R(3)12-621-624	YI-0621-624 YJ-0621-624
[308]-[332]	HSM3408 Problema/ Reinicio de alimentación auxiliar 1-30	MA/R	E(3)12-301-330 R(3)12-301-330	YI-0301-0330 YJ-0301-0330
[308]-[332]	HSM3204CX Problema/ Reinicio de alimentación auxiliar 1-16	MA/R	E(3)12-801-816 R(3)12-801-816	YI-0801-0816 YJ-0801-0816
[308]-[332]	HSM3204CX: Problema/ Reinicio de salida Corbus 1-16	MA/R	E(3)12-801-816 R(3)12-801-816	YI-0801-0816 YJ-0801-0816
[308]-[332]	HSM3350 Problema/ Reinicio de alimentación auxiliar 1-4	MA/R	E(3)12-651-654 R(3)12-651-654	YI-0651-0654 YJ-0651-0654
[308]-[331]	Problema/Restaurar baja batería de HSM2204 1-4	MA/R	E(3)A2-601-604 R(3)A2-601-604	YT-0601-0604 YR-0601-0604

Sección #	Definición	Dirección del marcador*	Códigos de Reporte Auto. Contact ID	Códigos de Reporte Auto. SIA.**
[308]-[331]	Problema/Restaurar baja batería de HSM2300 1-4	MA/R	E(3)A2-621-624 R(3)A2-621-624	YT-0621-0624 YR-0621-0624
[308]-[331]	Problema/Restaurar baja batería de HSM3204CX 1-16	MA/R	E(3)A2-801-816 R(3)A2-801-816	YT-0801-0816 YR-0802-0816
[308]-[331]	Problema/Restaurar baja batería de HSM3350 1-4	MA/R	E(3)A2-651-654 R(3)A2-651-654	YT-0651-0654 YR-0651-0654
[308]-[331]	HSM2204 Problema/ Reinicio de ausencia de batería 1-4	MA/R	E(3)11-601-604 R(3)11-601-604	YM-0601-0604 YR-0601-0604
[308]-[331]	HSM2300 Problema/ Reinicio de ausencia de batería 1-4	MA/R	E(3)11-621-624 R(3)11-621-624	YM-0621-0624 YJ-0621-0624
[308]-[331]	HSM3204CX Problema/ Reinicio de ausencia de batería 1 y 2 1-16	MA/R	E(3)11-801-816 R(3)11-801-816	YM-0801-0816 YR-0801-0816
[308]-[331]	HSM3350 Problema/ Reinicio de ausencia de batería 1-4	MA/R	E(3)11-651-654 R(3)11-651-654	YM-0651-0654 YR-0651-0654
[308]-[331]	HSM3204CX Falla/ Reinicio de la unidad de alimentación 1-16	MA/R	E(3)14-801-816 R(3)14-801-816	YP-0801-0816 YQ-0801-0816
[308]-[331]	HSM3350 Falla/ Reinicio de la unidad de alimentación 1-4	MA/R	E(3)14-651-654 R(3)14-651-654	YP-0651-0654 YQ-0651-0654
[308]-[331]	HSM3204CX Falla/ Reinicio de CA 1-16	MA/R	E(3)A1-801-816 R(3)A1-801-816	AT-0801-0816 AR-0801-0816
[308]-[331]	HSM3350 Falla/Reinicio de CA 1-4	MA/R	E(3)A1-651-654 R(3)A1-651-654	AT-0651-0654 AR-0651-0654
Comunicador alterno				
[308]-[351]	Falla/Reinicio de comunicador alterno	MA/R	E(3)3A-000 R(3)3A-000	ET-0000 / ER-0000
[308]-[351]	Falla/Reinicio de radio/ SIM del comunicador alterno	MA/R	E(3)AA-001 R(3)AA-001	YX-0001 / YZ-0001
[308]-[351]	Problema/Reinicio de celular del comunicador alterno	MA/R	E(3)AA-001 R(3)AA-001	YX-0001 / YZ-0001
[308]-[352]	Problema/Rest. de Ethernet del comunicador alterno	MA/R	E(3)AA-001 R(3)AA-001	YX-0001 / YZ-0001
[308]-[354]	Ausencia/Reinicio de receptor 1-4 del comunicador alterno	MA/R	E(3)5A-001-004 R(3)5A-001-004	YS-0001-0004 YK-0001-0004
[308]-[355]	Problema/Reinicio de supervisión de receptor 1-4 del comunicador alterno	MA/R	E(3)5A-001-004 R(3)5A-001-004	YS-0001-0004 YK-0001-0004
[308]-[353]	Problema/Rest. de config. SMS del comunicador alterno	MA/R	E(3)AA-001 R(3)AA-001	YX-0001 / YZ-0001
[308]-[351]	Reinicio de FTC del receptor X	MA/R	R(3)54-00X	YK-000X

Sección #	Definición	Dirección del marcador*	Códigos de Reporte Auto. Contact ID	Códigos de Reporte Auto. SIA.**
Comunicador integrado				
[851][025]	Reinicio de activación de radio	N/A	R(5)52-001	RS-0001
[851][226]	Transmisión de prueba de Ethernet del receptor 1	N/A	E(6)A3-951	RP-0001
[851][227]	Transmisión de prueba de Ethernet del receptor 2	N/A	E(6)A3-952	RP-0002
[851][228]	Transmisión de prueba celular del receptor 3	N/A	E(6)A3-955	RP-0003
[851][229]	Transmisión de prueba celular del receptor 4	N/A	E(6)A3-956	RP-0004
[851][230]	Reinicio de FTC del comunicador alterno	N/A	R(3)54-001	YK-0001
Eventos inalámbricos				
[308]-[361]	Problema/restauración de baja batería en zona inalámbrica ZZZ = zonas inalámbricas 001-248.	MA/R	E(3)84-ZZZ R(3)84-ZZZ	XT-ZZZZ XR-ZZZZ
[308]-[361]	Problema/restauración de baja batería de dispositivo inalámbrico.ZZZ= 601-616: teclados inalámbricos, 701-732: llaves inalámbricas, 801-816: sirenas inalámbricas, 901-908: repetidores inalámbricos	MA/R	E(3)84-ZZZ R(3)84-ZZZ	XT-ZZZZ XR-ZZZZ
[308]-[361]	Problema/Rest. de CA de zona inalámbrica	MA/R	E(3)A1-ZZZ R(3)A1-ZZZ	AT-ZZZZ AR-ZZZZ
[308]-[361]	Falla/Reinicio del dispositivo inalámbrico	MA/R	E(3)8A-ZZZ R(3)8A-ZZZ	UT-ZZZZ UJ-ZZZZ
[308]-[361]	Problema/Rest. de sonda de temperatura e inundación inalámbrica	MA/R	E(3)8A-ZZZ R(3)8A-ZZZ	KT-ZZZZ KJ-ZZZZ
[308]-[361]	Problema/Rest. de congelación	MA/R	E(3)8A-ZZZ R(3)8A-ZZZ	ZT/ZJ-ZZZZ
[308]-[361]	Problema/Reinicio de autoprueba* ⓘ **Nota:** Para evitar un conflicto de código de reporte no programe PG9984 como zona 1.	MA/R	E (3)89-ZZZ R (3)89-ZZZ	YX/YZ-ZZZZ
[308]-[361]	Problema/Rest. de monóxido de carbono	MA/R	E(3)8A-ZZZ R(3)8A-ZZZ	AT-(0901-0908) AR-(0901-0908)
[308]-[361]	Falla/Reinicio de CA del repetidor inalámbrico 1-8	MA/R	E(3)A1-(901-908) R(3)A1-(901-908)	UT/UJ-ZZZZ
[308]-[361]	Reinicio/Interferencia de RF	MA/R	E(3)44-000 R(3)44-000	XQ-0000 XH-0000

Sección #	Definición	Dirección del marcador*	Códigos de Reporte Auto. Contact ID	Códigos de Reporte Auto. SIA.**
[308]-[361]	Reinicio/Interferencia de RF del repetidor inalámbrico 1-8	MA/R	E(3)44-(901-908) R(3)44-(901-908)	XQ-(0901-0908) XH-(0901-0908)
Alarmas misceláneas				
[308]-[001]	Alarma de coacción - Código ingresado en el teclado	A/R	E(1)21-000	HA-0000
[308]-[001]	Abrir después de alarma - Desarmado con la alarma en memoria	A/R	E(4)58-000	OR-0000
[308]-[001]	Cierre reciente - La alarma se produce después de dos minutos de armarse el sistema	A/R	E(4)59-UUU	CR-UUUU
[308]-[001]	Robo Verificado	A/R	E(1)39-000	BV-0000
[308]-[001]	Robo No Verificado	A/R	E(3)78-000	BG-0000
[308]-[001]	Alarma/Reinicio de supervisión del expansor de zona HSM2108	A/R	E(1)43-000 R(1)43-000	UA-0000 / UH-0000
[308]-[002]	Atraco verificado	A/R	E(1)29-000	HV-0000
[308]-[003]	Asalto verificado	A/R	E(3)79-000	HG-0000
[308]-[011]	Alarma cancelada antes de que expire el temporizador de cancelación de alarma	A/R	E(4)A6-UUU	OC-UUUU
[308]-[011]	PGM2 (entrada silenciosa 24 horas) - Alarma/Reinicio de entrada auxiliar	A/R	E(1)46-992 R(1)46-992	UA-0992 / UH-0992
[308]-[011]	PGM2 (entrada audible 24 horas) - Alarma/ Reinicio de entrada auxiliar	A/R	E(1)4A-992 R(1)4A-992	UA-0992 / UH-0992
[308]-[305]	Alarma/Reinicio de humo de 2 hilos PGM2	A/R	E(1)11-992 R(1)11-992	FA-0992 / FH-0992
Alarma de prioridad y Eventos de restauración				
[308]-[011]	Alarma/Rest. de tecla [F]	A/R	E(1)1A-000 R(1)1A-000	FA-0000 / FH-0000
[308]-[011]	Alarma/Reinicio de tecla [M]	A/R	E(1)AA-000 R(1)AA-000	MA-0000 / MH-0000
[308]-[011]	Alarma/Rest. de tecla [P]	A/R	E(1)2A-000 R(1)2A-000	PA-0000 / PH-0000
[308]-[011]	Reinicio/Alarma de incendio por llave inalámbrica	A/R	E(1)1A-000 R(1)1A-000	FA-0000 / FH-0000
[308]-[011]	Reinicio/Alarma médica por llave inalámbrica	A/R	E(1)AA-000 R(1)AA-000	MA-0000 / MH-0000
[308]-[011]	Reinicio/Alarma de pánico por llave inalámbrica	A/R	E(1)2A-000 R(1)2A-000	PA-0000 / PH-0000
[308]-[011]	Reinicio/Alarma de incendio por aplicación	A/R	E(1)1A-000 R(1)1A-000	FA-0000 / FH-0000

Sección #	Definición	Dirección del marcador*	Códigos de Reporte Auto. Contact ID	Códigos de Reporte Auto. SIA.**
[308]-[011]	Reinicio/Alarma médica por aplicación	A/R	E(1)AA-000 R(1)AA-000	MA-0000 / MH-0000
[308]-[011]	Reinicio/Alarma de pánico por aplicación	A/R	E(1)2A-000 R(1)2A-000	PA-0000 / PH-0000
Cierre misceláneo				
[308]-[221]	Zona anulada al momento del armado	O/C	E(5)7A-ZZZ	UB-ZZZZ
[308]-[221]	Zona Desanulada	O/C	R(5)7A-ZZZ	UU-ZZZZ
Pruebas				
[308]-[401]	Inicio/Fin de prueba de paso	T	E(6)A7-UUU R(6)A7-UUU	TS-UUUU/TE-UUUU
[308]-[401]	Prueba periódica	T	E(6)A2-000	RP-0000
[308]-[401]	Prueba periódica con problema	T	E(6)A8-000	RP-0000
[308]-[401]	Prueba de sistema - [*] [6] sirena/prueba de comunicaciones	T	E(6)A1-000	RX-0000
Mantenimiento				
[308]-[311]	Problema/Rest. de incendio	MA/R	E(3)73-ZZZ R(3)73-ZZZ	FT-ZZZZ / FJ-ZZZZ
[308]-[314]	Problema/Reinicio de gas	MA/R	E(3)8A-ZZZ R(3)8A-ZZZ	GT-ZZZZ / GJ-ZZZZ
[308]-[314]	Problema/Rest. de calor	MA/R	E(3)8A-ZZZ R(3)8A-ZZZ	KT-ZZZZ / KJ-ZZZZ
[308]-[311]	Arranque en frío - El sistema se ha reiniciado tras la pérdida de potencia total	MA/R	R(3) A5-000	RR-0000
[308]-[312]	Memoria de eventos 75% llena	MA/R	E(6)22-000	JL-0000
[308]-[312]	Entrar DLS - Inicio de sesión de descarga	MA/R	E(4)11-000	RB-0000
[308]-[312]	Salir DLS - Detener sesión de descarga	MA/R	E(4)12-000	RS-0000
[308]-[312]	Entrar SA - Inicio de sesión de descarga	MA/R	E(4)11-000	RB-0000
[308]-[312]	Salir SA - Detener sesión de descarga	MA/R	E(4)12-000	RS-0000
[308]-[312]	Entrar a modo Instalador - Se accedió a Programación del instalador	MA/R	E(6)27-000	LB-0000
[308]-[312]	Salir de modo Instalador - Se salió de Programación del instalador	MA/R	E(6)28-000	LS-0000
[308]-[313]	Inicio de actualiz. de firmware del panel con éxito	MA/R	E(9)01-900 R(9)01-900	LB-0900 LS-0900
[308]-[313]	Fallo al actualiz. firmware del panel	MA/R	E(9)02-900	LU-0900
[308]-[313]	Inicio de la actualización del firmware de panel/ Función realizada	MA/R	E(9)03-902 R(9)03-902	LB-0000 LS-0000

Sección #	Definición	Dirección del marcador*	Códigos de Reporte Auto. Contact ID	Códigos de Reporte Auto. SIA.**
[308]-[313]	Falla al actualizar el firmware del panel	MA/R	E(9)04-903	LU-0000
[308]-[321]	Falla/Reinicio de la unidad de alimentación del panel	MA/R	E(3)14-000 R(3)14-000	YP-000 YQ-000
* ** ***	A/R = alarmas/restauraciones; T/R = sabotajes/restauraciones; O/C = aperturas/cierres; MA/R = alarmas/restauraciones de mantenimiento; T = transmisiones de prueba UUU = número de usuario (usuario 001-1000). Nota: Para CID, ingrese 999 para el usuario 1000. ZZZ/ZZZZ = número de zona (001-248). Se identifican las zonas y colgantes de pánico, las llaves inalámbricas se pueden identificar para las aperturas y cierres.			
* ** ***	A/R = alarmas/restauraciones; T/R = sabotajes/restauraciones; O/C = aperturas/cierres; MA/R = alarmas/restauraciones de mantenimiento; T = transmisiones de prueba UUU = número de usuario (usuario 001-1000). Nota: Para CID, ingrese 999 para el usuario 1000. ZZZ/ZZZZ = número de zona (001-248). Se identifican las zonas y colgantes de pánico, las llaves inalámbricas se pueden identificar para las aperturas y cierres.			

Códigos de evento de alarma/restauración de zona Contact ID y SIA

(según SIA DCS: 'ID de contacto' 01-1999):

La tabla siguiente define el significado de todos los códigos de evento de alarma/restauración de zona Contact ID y SIA.

Definición de zona	Códigos de Informe Auto. SIA	Códigos de Informe Auto. Contact ID
Retardo 1	BA-ZZZZ / BH-ZZZZ	E(1) 3A - ZZZ / R(1)3A- ZZZ
Retardo 2	BA-ZZZZ / BH-ZZZZ	E(1) 3A - ZZZ / R(1)3A- ZZZ
Instantánea	BA-ZZZZ / BH-ZZZZ	E(1) 3A - ZZZ / R(1)3A- ZZZ
Interior	BA-ZZZZ / BH-ZZZZ	E(1) 3A - ZZZ / R(1)3A- ZZZ
Presente/Ausente interior	BA-ZZZZ / BH-ZZZZ	E(1) 3A - ZZZ / R(1)3A- ZZZ
Retardo presente/ausente	BA-ZZZZ / BH-ZZZZ	E(1) 3A - ZZZ / R(1)3A- ZZZ
Presente/Ausente instantáneo	BA-ZZZZ / BH-ZZZZ	E(1) 3A - ZZZ / R(1)3A- ZZZ
Retardo interior	BA-ZZZZ / BH-ZZZZ	E(1) 3A - ZZZ / R(1)3A- ZZZ
Zona de día	BA-ZZZZ / BH-ZZZZ	E(1) 3A - ZZZ / R(1)3A- ZZZ
Zona noctura	BA-ZZZZ / BH-ZZZZ	E(1) 3A - ZZZ / R(1)3A- ZZZ
24 h Robo	BA-ZZZZ / BH-ZZZZ	E(1) 3A - ZZZ / R(1)3A- ZZZ
Retardado 24 h Fuego (inalámbrico)	FA-ZZZZ / FH-ZZZZ	E(1) 1A - ZZZ / R(1)1A - ZZZ
Estándar 24 h Fuego (inalámbrico)	FA-ZZZZ / FH-ZZZZ	E(1) 1A - ZZZ / R(1)1A - ZZZ
24 h Rociador	SA-ZZZZ / SH-ZZZZ	E(1) 13 - ZZZ / R(1)13 - ZZZ
Baja temperatura 24 h	ZA-ZZZZ / ZH-ZZZZ	E(1) 59 - ZZZ / R(1)59-ZZZ
Alta temperatura 24 h	KA-ZZZZ / KH-ZZZZ	E(1) 58 - ZZZ / R(1)58 - ZZZ
24 h Sabotaje con retención	BA-ZZZZ / BH-ZZZZ	E(1) 3A - ZZZ / R(1)3A- ZZZ

Definición de zona	Códigos de Informe Auto. SIA	Códigos de Informe Auto. Contact ID
24 h Sin alarma (solo prueba de paso)	BA-ZZZZ / BH-ZZZZ	E(1) 3A - ZZZ / R(1)3A- ZZZ
24 h Sabotaje sin retención	TA-ZZZZ / TR-ZZZZ	E(3) 83 - ZZZ / R(3)83 - ZZZ
24 h Problema de enmascaramiento	UT-ZZZZ / UJ-ZZZZ	E(3) 8A - ZZZ / R38A-ZZZ
Armado momentáneo de interr. de llave (solo prueba de paso)	BA-ZZZZ / BH-ZZZZ	E(1) 3A - ZZZ / R(1)3A- ZZZ
Armado sostenido de interr. de llave (solo prueba de paso)	BA-ZZZZ / BH-ZZZZ	E(1) 3A - ZZZ / R(1)3A- ZZZ
Desarmado momentáneo de interr. de llave (solo prueba de paso)	BA-ZZZZ / BH-ZZZZ	E(1) 3A - ZZZ / R(1)3A- ZZZ
Desarmado sostenido de interr. de llave (solo prueba de paso)	BA-ZZZZ / BH-ZZZZ	E(1) 3A - ZZZ / R(1)3A- ZZZ
24 h Alarma de supervisión	US-ZZZZ / UR-ZZZZ	E(1) 5A - ZZZ / R(1)5A - ZZZ
24 h Zumbador de supervisión	UA-ZZZZ / UH-ZZZZ	E(1) 5A - ZZZ / R(1)5A - ZZZ
24 h Fuego autoverificado (inalámbrico)	FA-ZZZZ / FH-ZZZZ	E(1) 1A - ZZZ / R(1)1A - ZZZ
Supervisión de incendio	FS-ZZZZ / FV-ZZZZ	E(2) AA - ZZZ / R(2)AA - ZZZ
24 h Gas	GA-ZZZZ / GH-ZZZZ	E(1) 51 - ZZZ / R(1)51 - ZZZ
24 h Alarma de CO	GA-ZZZZ / GH-ZZZZ	E(1) 62 - ZZZ / R(1)62 - ZZZ
24 h Asalto	HA-ZZZZ / HH-ZZZZ	E(1) 22 - ZZZ / R(1)22 - ZZZ
24 h Pánico	PA-ZZZZ / PH-ZZZZ	E(1) 2A - ZZZ / R(1)2A - ZZZ
24 h Inundación	WA-ZZZZ / WH-ZZZZ	E(1) 54 - ZZZ / R(1)54 - ZZZ
Calor 24 h	KA-ZZZZ / KH-ZZZZ	E(1) 58 - ZZZ / R(1)58 - ZZZ
24 h Médica	MA-ZZZZ / MH-ZZZZ	E(1) AA - ZZZ / R(1)AA - ZZZ
24 h Emergencia	QA-ZZZZ / QH-ZZZZ	E(1) A1 - ZZZ / R(1)A1 - ZZZ
Presione para fijar (solo prueba de paso)	BA-ZZZZ / BH-ZZZZ	E(1) 3A - ZZZ / R(1)3A - ZZZ
Ajuste final de puerta	BA-ZZZZ / BH-ZZZZ	E(1) 3A - ZZZ / R(1)3A - ZZZ
ZZZ/ZZZZ = zonas 001-248		

Biblioteca de palabras

1	Abortado	2	CA	3	Acceso	4	Activo	5	Actividad
6	Alarma	7	Todos	8	AM	9	Área	10	Armar
11	Armado	12	Armado	13	Ático	14	Auxiliar	15	Ausente
16	Bebé	17	Atrás	18	Barra	19	SÓTANO	20	Baño
21	Batería	22	RECÁMARA	23	Cambio	24	Inferior	25	Pasadizo
26	Edificio	27	Autobús	28	Derivación	29	Anulado	30	Armario
31	Cámara	32	Cancelado	33	Automóvil	34	Carbón	35	Central
36	Timbre	37	Cerrado	38	Armario	39	Cierre	40	Código
41	Alterno	42	Computadora	43	Control	44	Fecha	45	De hija
46	Grados	47	Retardo	48	Cuarto de estar	49	Escritorio	50	Detector
51	Comedor	52	Desarmado	53	Puerta	54	Abajo	55	Descarga
56	Abajo	57	Cajón	58	Vía de acceso	59	Conducto	60	Coacción
61	Este	62	Energía	63	Introduzca	64	Entrada	65	Errores
66	Ejercicio	67	Salir	68	Exterior	69	Fábrica	70	Fracaso
71	Familia	72	Del papá	73	Característica	74	Cerca	75	Incendio
76	Nombre	77	Piso	78	Fuerza	79	Salón	80	Congelación
81	Delantero	82	Unidad calefactora	83	Galería	84	Cochera	85	Gas
86	Vidrio	87	Adiós	88	Gimnasio	89	Vestíbulo	90	Calor
91	Hola	92	Ayuda	93	Alta	94	Inicio	95	Casa
96	Además,	97	Instalar	98	Interior	99	Intrusión	100	Inválido
101	Es	102	Clave	103	Muchachos	104	Cocina	105	Llave de retención
106	Lavandería	107	Izquierda	108	Nivel	109	Biblioteca	110	Luz
111	Luces	112	Sala	113	Carga	114	Carga	115	Baja
116	Más bajo	117	Principal	118	Maestro	119	Tapete	120	Médica
121	Memoria	122	Menú	123	Monóxido	124	De mamá	125	Movimiento
126	No Hay	127	Norte	128	No	129	Ahora	130	Número
131	Desactivado	132	Oficina	133	Aceptar	134	Activado	135	Abierto
136	Abertura	137	Pánico	138	Partición	139	Patio	140	Mascota
141	Teléfono	142	Por favor	143	PM	144	Agentes de policía	145	Piscina
146	Pórtico	147	Power	148	Presionar	149	Programa	150	Progreso
151	Tranquilo	152	Volver	153	Receptor	154	Reporte	155	RF
156	Derecha	157	Sala	158	Seguro	159	Guardar	160	Programar
161	Pantalla	162	Segundo	163	Sensor	164	Service	165	Cabaña
166	Choque	167	Tienda	168	Lado	169	Sirena	170	Deslizante

171	Humo	172	De hijo	173	Sonido	174	Sur	175	Especial
176	Escaleras	177	Presente	178	Dom.	179	De supervisión	180	el sistema
181	Sabotaje	182	Temperatura	183	Prueba	184	Hora	185	Para
186	Pantalla táctil	187	Problema	188	Desanular	189	Unidad	190	Arriba
191	Oeste	192	Ventana	193	Zona	194	0	195	1
196	2	197	3	198	4	199	5	200	6
201	7	202	8	203	9	204	UNA	205	B.
206	C	207	D	208	E	209	F	210	G
211	H	212	I	213	J	214	K	215	L
216	M	217	N	218	O	219	P	220	Q
221	R	222	S	223	T	224	U	225	V
226	W	227	X	228	S	229	Z	230	(Espacio)
231	‘ (Apóstrofe)	232	- (Guión)	233	_ (Subrayado)	234	*	235	#
236	:	237	/	238	?	239		240	

Tablas de programación de plantilla

Las tablas siguientes muestran las opciones de programación para los dígitos 1-5 de la programación de la plantilla.

Dígito 1 – Opciones de definición de zona 1-8

ⓘ **Nota:** Un "0" en la posición del dígito 1 indica que las primeras 8 zonas utilizan las definiciones de zona de fábrica del panel.

Opción	Zona 1	Zona 2	Zona 3	Zona 4	Zona 5	Zona 6	Zona 7	Zona 8	Definiciones de zona (Opciones 1- 6)
1	001	003	003	003	004	004	004	004	001 Retardo 1
2	001	003	003	005	005	005	005	008	003 Instantáneo
3	001	003	003	005	005	005	005	007	004 Interior
4	001	001	003	003	003	003	003	003	005 Presente/ Ausente interior
5	001	003	003	006	005	005	005	005	006 Retardo presente/ ausente
6	001	003	003	006	005	005	005	008	007 Retardada 24 h Incendio
7 (ADT)	001	001	006	006	006	001	001	001	008 Estándar 24 h Fuego (inalámbrico)
Consulte [001] Tipos de zona para más detalles.									

Dígito 2 – Opciones de configuración de EOL del sistema

Opción	Configuración de EOL	[13] bit 1	[13] bit 2
1	Bucles NC	ENCENDIDO	APAGADO
2	SEOL	APAGADO	APAGADO
3	DEOL	APAGADO	ENCENDIDO

Dígito 3 – Opciones de comunicaciones de código de informe

Entrada	Plantilla	Programación
1	Deshabilitado	[380] Comun. conmuta 1 - Bit 1 Comunicaciones habilitadas - Apagado
2	Receptores 1 y 2 SIA con respaldo	[380] Comun. conmuta 1 - Bit 1 Comunicaciones habilitadas - Encendido [350] Formatos del comunicador - [001] Receptor 1 - 04 SIA [350] Formatos del comunicador - [002] Receptor 2 - 04 SIA [350] Formatos del comunicador - [003] Receptor 3 - 04 SIA [350] Formatos del comunicador - [004] Receptor 4 - 04 SIA [381] Comun. conmuta 2 - Bit 2 Retorno de llamada de sirena - Apagado [384] Respaldo de comun. - Bit 2 Respaldo de Receptor 2 - Encendido [384] Respaldo de comun. - Bit 2 Respaldo de Receptor 2 - Apagado [384] Respaldo de comun. - Bit 2 Respaldo de Receptor 2 - Apagado [300] Vía de comun. - [001] Receptor 1 - 01 PSTN [300] Vía de comun. - [002] Receptor 2 - 01 PSTN [300] Vía de comun. - [003] Receptor 3 - 01 PSTN [300] Vía de comun. - [004] Receptor 4 - 01 PSTN

Entrada	Plantilla	Programación
3	Receptor 1 SIA, Receptor 2 CID con respaldo	[380] Comun. conmuta 1 - Bit 1 Comunicaciones habilitadas - Encendido [350] Formatos del comunicador - [001] Receptor 1 - 03 CID [350] Formatos del comunicador - [002] Receptor 2 - 04 SIA [350] Formatos del comunicador - [003] Receptor 3 - 04 SIA [350] Formatos del comunicador - [004] Receptor 4 - 04 SIA [384] Respaldo de comun. - Bit 2 Respaldo de Receptor 2 - Encendido [384] Respaldo de comun. - Bit 2 Respaldo de Receptor 2 - Apagado [384] Respaldo de comun. - Bit 2 Respaldo de Receptor 2 - Apagado [300] Vía de comun. - [001] Receptor 1 - 01 PSTN [300] Vía de comun. - [002] Receptor 2 - 01 PSTN [300] Vía de comun. - [003] Receptor 3 - 01 PSTN [300] Vía de comun. - [004] Receptor 4 - 01 PSTN

Entrada	Plantilla	Programación
4	Receptor 1 SIA	[380] Comun. conmuta 1 - Bit 1 Comunicaciones habilitadas - Encendido [350] Formatos del comunicador - [001] Receptor 1 - 04 SIA [350] Formatos del comunicador - [002] Receptor 2 - 04 SIA [350] Formatos del comunicador - [003] Receptor 3 - 04 SIA [350] Formatos del comunicador - [004] Receptor 4 - 04 SIA [381] Comun. conmuta 2 - Bit 2 Retorno de llamada de sirena - Apagado [384] Respaldo de comun. - Bit 2 Respaldo de Receptor 2 - Apagado [384] Respaldo de comun. - Bit 2 Respaldo de Receptor 2 - Apagado [384] Respaldo de comun. - Bit 2 Respaldo de Receptor 2 - Apagado [300] Vía de comun. - [001] Receptor 1 - 01 PSTN [300] Vía de comun. - [002] Receptor 2 - 01 PSTN [300] Vía de comun. - [003] Receptor 3 - 01 PSTN [300] Vía de comun. - [004] Receptor 4 - 01 PSTN

Entrada	Plantilla	Programación
5	Receptor 1 CID	[380] Comun. conmuta 1 - Bit 1 Comunicaciones habilitadas - Encendido [350] Formatos del comunicador - [001] Receptor 1 - 03 CID [350] Formatos del comunicador - [002] Receptor 2 - 03 CID [350] Formatos del comunicador - [003] Receptor 3 - 03 CID [350] Formatos del comunicador - [004] Receptor 4 - 03 CID [384] Respaldo de comun. - Bit 2 Respaldo de Receptor 2 - Apagado [384] Respaldo de comun. - Bit 2 Respaldo de Receptor 2 - Apagado [384] Respaldo de comun. - Bit 2 Respaldo de Receptor 2 - Apagado [300] Vía de comun. - [001] Receptor 1 - 01 PSTN [300] Vía de comun. - [002] Receptor 2 - 01 PSTN [300] Vía de comun. - [003] Receptor 3 - 01 PSTN [300] Vía de comun. - [004] Receptor 4 - 01 PSTN
6	Receptores 1 y 2 CIA con respaldo	[380] Comun. conmuta 1 - Bit 1 Comunicaciones habilitadas - Encendido [350] Formatos del comunicador - [001] Receptor 1 - 03 CID [350] Formatos del comunicador - [002] Receptor 2 - 03 CID [350] Formatos del comunicador - [003] Receptor 3 - 03 CID [350] Formatos del comunicador - [004] Receptor 4 - 03 CID [384] Respaldo de comun. - Bit 2 Respaldo de Receptor 2 - Encendido [384] Respaldo de comun. - Bit 2 Respaldo de Receptor 2 - Apagado [384] Respaldo de comun. - Bit 2 Respaldo de Receptor 2 - Apagado [300] Vía de comun. - [001] Receptor 1 - 01 PSTN [300] Vía de comun. - [002] Receptor 2 - 01 PSTN [300] Vía de comun. - [003] Receptor 3 - 01 PSTN [300] Vía de comun. - [004] Receptor 4 - 01 PSTN

Dígito 4 – Opciones de configuración de código de informe

Opción	Común	Problemas seleccionados	Aperturas/ cierres	Restablecer alarma de zona	Entrar/Salir de DLS/ Instalador
1	ü			ü	X
2	ü	ü		ü	X
3	ü		ü	ü	X
4	ü	ü	ü	ü	X
5	ü	ü			X
6	ü		ü		X
7	ü	ü	ü		X
8	ü				
ü indica que está incluido, el espacio en blanco indica configuración de fábrica, X indica que está deshabilitado.					

Grupo común

Grupo común	Programación de grupo común
Fija todos los códigos de informe a automático	[308] Informe de eventos - Todos los eventos activados
Direcciones de llamada de alarma/reinicio habilitado	[311][001] Alarma/Reinicio de Partición 1 - Bit 1 Receptor 1 - Encendido [311][001] Alarma/Reinicio de Partición 1 - Bit 2 Receptor 2 - Apagado [311][001] Alarma/Reinicio de Partición 1 - Bit 3 Receptor 3 - Apagado [311][001] Alarma/Reinicio de Partición 1 - Bit 4 Receptor 4 - Apagado
Direcciones de llamada de sabotaje/reinicio habilitadas	[311][002] Sabotaje/Reinicio de Partición 1 - Bit 1 Receptor 1 - Apagado [311][002] Sabotaje/Reinicio de Partición 1 - Bit 2 Receptor 2 - Apagado [311][002] Sabotaje/Reinicio de Partición 1 - Bit 3 Receptor 3 - Apagado [311][002] Sabotaje/Reinicio de Partición 1 - Bit 4 Receptor 4 - Apagado
Direcciones de llamada de apertura/cierre habilitadas	[311][003] Abrir/cerrar Partición 1 - Bit 1 Receptor 1 - Apagado [311][003] Abrir/cerrar Partición 1 - Bit 2 Receptor 2 - Apagado [311][003] Abrir/cerrar Partición 1 - Bit 3 Receptor 3 - Apagado [311][003] Abrir/cerrar Partición 1 - Bit 4 Receptor 4 - Apagado

Grupo común	Programación de grupo común
Direcciones de llamada de mantenimiento habilitadas	[309][001] Mantenimiento - Bit 1 Receptor 1 - Encendido [309][001] Mantenimiento - Bit 2 Receptor 2 - Apagado [309][001] Mantenimiento - Bit 3 Receptor 3 - Apagado [309][001] Mantenimiento - Bit 4 Receptor 4 - Apagado
Direcciones de llamada de transmisión de prueba deshabilitadas	[309][002] Transmisión de prueba - Bit 1 Receptor 1 - Apagado [309][002] Transmisión de prueba - Bit 2 Receptor 2 - Apagado [309][002] Transmisión de prueba - Bit 3 Receptor 3 - Apagado [309][002] Transmisión de prueba - Bit 4 Receptor 4 - Apagado

- Habilita/Deshabilita todos los códigos de informe
- Problemas seleccionados - Habilita los problemas siguientes

Grupo de problemas seleccionados	Programación de problemas seleccionados
Batería	[308][301] - Bit 3 Batería baja de panel - Encendido [308][301] - Bit 4 Reiniciar batería baja de panel - Encendido [308][301] - Bit 5 Batería ausente de panel - Encendido [308][301] - Bit 6 Reiniciar batería ausente de panel - Encendido [308][331] - Bit 3 Batería baja de módulo - Encendido [308][331] - Bit 4 Reiniciar batería baja de módulo - Encendido [308][331] - Bit 5 Batería ausente de módulo - Encendido [308][331] - Bit 6 Reiniciar batería ausente de módulo - Encendido
Falla de CA	[308][301] - Bit 1 Problema de CA de panel - Apagado [308][301] - Bit 2 Reiniciar problema de CA de panel - Apagado [308][331] - Bit 1 Problema de CA de módulo - Apagado [308][331] - Bit 2 Reiniciar problema de CA de módulo - Apagado

Grupo de problemas seleccionados	Programación de problemas seleccionados
Problema de circuito de sirena	[308][302] - Bit 1 Problema de sirena de panel - Encendido [308][302] - Bit 2 Reiniciar Problema de sirena de panel - Encendido
Alarma de Fuego	[308][311] - Bit 3 Problema de incendio - Encendido [308][311] - Bit 4 Reiniciar problema de incendio - Encendido [308][305] - Bit 3 Problema de humo bifilar - Encendido [308][305] - Bit 4 Reiniciar problema de humo bifilar - Encendido
Problema de fuente de alimentación Aux.	[308][302] - Bit 5 Problema AUX de panel - Encendido [308][302] - Bit 6 Reiniciar problema AUX de panel - Encendido [308][332] - Bit 5 Problema AUX de módulo - Encendido [308][332] - Bit 6 Reiniciar problema AUX de módulo - Encendido
Problema de TLM	[308][302] - Bit 3 Problema TLM de panel - Apagado [308][302] - Bit 4 Reiniciar problema TLM de panel - Encendido
Sabotaje general del sistema	[308][101] - Bit 3 Problema de sabotaje de módulo - Apagado [308][101] - Bit 4 Reiniciar sabotaje de módulo - Apagado
Supervisión general del sistema	[308][332] - Bit 3 Problema de supervisión de módulo - Encendido [308][332] - Bit 4 Reiniciar supervisión de módulo - Encendido

- Aperturas y cierres - Establece códigos de informe de marcado residencial para todas las aperturas y cierres

Grupo de aperturas/cierres	Programación de aperturas/cierres
Habilitar todos los informes de usuario Abrir/Cerrar	[308][201] - Bit 1 Cierre de usuario - Encendido [308][201] - Bit 2 Apertura de usuario - Encendido [308][201] - Bit 5 Cierre especial - Encendido [308][201] - Bit 6 Apertura especial - Encendido [308][202] - Bit 1 Cierre automático - Encendido [308][202] - Bit 2 Apertura automática - Encendido [308][202] - Bit 3 Cancelación automática - Encendido

- Grupo de reinicio de alarma de zona - Deshabilita todos los códigos de informe de reinicio de alarma de zona

Grupo de reinicio de alarma de zona	Programación de Entrar/Salir de DLS/Instalador
Reiniciar códigos de informe de alarma de zona	[307][001] - Bit 2 Reinicio de alarma - Apagado [307][002] - Bit 2 Reinicio de alarma - Apagado [307][003] - Bit 2 Reinicio de alarma - Apagado [307][004] - Bit 2 Reinicio de alarma - Apagado [307][005] - Bit 2 Reinicio de alarma - Apagado [307][006] - Bit 2 Reinicio de alarma - Apagado [307][007] - Bit 2 Reinicio de alarma - Apagado [307][008] - Bit 2 Reinicio de alarma - Apagado [307][009] - [128] Bit 2 Reinicio de alarma - Apagado

- Entrar/Salir modo Instalador y Entrar/Salir modo DLS

Grupo Entrar/Salir de DLS/Instalador	Programación de Entrar/Salir de DLS/ Instalador
DLS/Instalador Deshabilitado	[308][312] - Bit 1 Entrar Instalador - Apagado [308][312] - Bit 2 Salir Instalador - Apagado [308][312] - Bit 3 Entrar DLS - Apagado [308][312] - Bit 4 Salir DLS - Apagado [308][312] - Bit 5 Entrar SA - Apagado [308][312] - Bit 6 Salir SA - Apagado

Dígito 5 - Opciones de conexión DLS

Opción	Sección de programación	Configuración de Conexión DLS/Devolución de llamada
1	[401] Opción 1 APAGADO Opción 3 APAGADO Opción 4 APAGADO [406] 000	Doble llamada deshabilitada Devolución de llamada deshabilitada Usuario inició llamada deshabilitada Cantidad de timbres para responder deshabilitado
2	[401] Opción 1 ENCENDIDO Opción 3 APAGADO Opción 4 APAGADO [406] 008	Doble llamada habilitada Devolución de llamada deshabilitada Usuario inició llamada deshabilitada Cantidad de timbres para responder es 8
3	[401] Opción 1 ENCENDIDO Opción 3 ENCENDIDO Opción 4 APAGADO [406] 008	Doble llamada habilitada Devolución de llamada Habilitada Usuario inició llamada deshabilitada Cantidad de timbres para responder es 8
4	[401] Opción 1 ENCENDIDO Opción 3 APAGADO Opción 4 ENCENDIDO [406] 008	Doble llamada habilitada Devolución de llamada deshabilitada Usuario inició llamada Habilitada Cantidad de timbres para responder es 8

Después de introducir un código de programación válido de la plantilla de 5 dígitos, el sistema pide los datos siguientes en la secuencia enumerada:

1. Número de teléfono de la estación central
2. Programe el número de teléfono de la estación central requerido. Pulse [#] para completar su entrada.
3. Este número de teléfono se ingresa en la sección de programación [301][001].
4. Código de cuenta del sistema de la estación central (código de 4 o 6 dígitos)
5. Programe el código de cuenta del sistema. Los dígitos se deben ingresar en orden para completar su entrada.
6. Este código de cuenta se ingresa en la sección de programación [310][000].
7. Código de cuenta de la partición 1 (código de 4 dígitos)
8. Programe el código de cuenta de la partición 1. Los dígitos se deben ingresar en orden para completar su entrada.
9. Este código de cuenta se ingresa en la sección de programación [310][001].
10. Código de acceso de DLS (código de 6 dígitos)

11. Programe el código de acceso DLS requerido. Los 6 dígitos se deben ingresar en orden para completar su entrada.
12. Este código de acceso se ingresa en la sección de programación [403].
13. Retardo de entrada 1 y retardo de salida
14. Ingrese el retardo de entrada 1 de 3 dígitos (en segundos) seguido por el retardo de salida deseado de 3 dígitos (en segundos). Estas entradas afectan a todas las particiones.
15. Los 3 dígitos se deben ingresar en orden para completar la entrada de cada sección.
16. Estos valores se ingresan en las secciones de programación [005][001]-[008] entrada 1 y 3 respectivamente.
17. Código de Instalador
18. Ingrese el código de acceso del instalador de 4, 6 o 8 dígitos (dependiente de la sección [041]). Los dígitos se deben ingresar en orden para completar la entrada de la sección.
19. Este código se ingresa en la sección de programación [006][001].
20. Después de que se ha programado el código de instalador, el sistema vuelve al menú base de programación del instalador.
21. Toda la información de programación regresa a sus valores de fábrica después de realizar un retorno a la configuración de fábrica del software o hardware del panel. El código de programación de la plantilla de 5 dígitos regresa a su valor de fábrica de 0000000.

ⓘ **Nota:** Al pulsar la tecla numeral (#) se avanza en la programación de la plantilla, aceptando lo qué se visualiza en estas ubicaciones, potencialmente sobrescribiendo la programación deseada. Dependiendo de la opción programada, restablecer los valores de fábrica usando la programación de la plantilla puede no ser posible.

Caracteres ASCII

!	“	#	$	%	y	‘	(	)	*	+	,	-	.	/	0	1	2	3	4	5	6	7	8
33	34	35	36	37	38	39	40	41	42	43	44	45	46	47	48	49	50	51	52	53	54	55	56
9	:	;	<	=	>	?	@	UNA	B.	C	D	E	F	G	H	I	J	K	L	M	N	O	P
57	58	59	60	61	62	63	64	65	66	67	68	69	70	71	72	73	74	75	76	77	78	79	80
Q	R	S	T	U	V	W	X	S	Z	[	¥	]	^	_	＼	a	b	c	d	e	f	g	h
81	82	83	84	85	86	87	88	89	90	91	92	93	94	95	96	97	98	99	100	101	102	103	104
i	j	k	l	m	n	o	p	q	r	s	t	u	v	w	X	y	z	{	ı	}	→	←	
105	106	107	108	109	110	111	112	113	114	115	116	117	118	119	120	121	122	123	124	125	126	127	160
□	「	」		･	ヲ	ｱ	ｲ	ｳ	ｴ	ｵ	ｶ	ｺ	ｻ	ｼ	ｰ	ｱ	ｲ	ｳ	ｴ	ｵ	ｶ	ｷ	ｸ
161	162	163	164	165	166	167	168	169	170	171	172	173	174	175	176	177	178	179	180	181	182	183	184
ｹ	ｺ	ｻ	ｼ	ｽ	ｾ	ｿ	ﾀ	ﾀﾞ	ﾂ	ﾃ	ﾄ	ﾅ	ﾆ	ﾇ	ﾈ	ﾉ	ﾊ	ﾋ	ﾌ	ﾍ	ﾎ	ﾏ	ﾐ
185	186	187	188	189	190	191	192	193	194	195	196	197	198	199	200	201	202	203	204	205	206	207	208
ﾑ	ﾒ	ﾓ	ﾔ	ﾕ	ﾖ	ﾗ	ﾘ	ﾙ	ﾚ	ﾛ	ﾜ	ﾝ	?	▫	α	ä	β	Ɛ	µ	σ	ρ	ъ	∫
209	210	211	212	213	214	215	216	217	218	219	220	221	222	223	224	225	226	227	228	229	230	231	232
⊣	j	x	¢	£	ñ	Ö	p	q	θ	œ	Ω	ü	Σ	π	X	y	千	円	日	÷		■	
233	234	235	236	237	238	239	240	241	242	243	244	245	246	247	248	249	250	251	252	253	254	255	

Aprobaciones reglamentarias

Aprobaciones reglamentarias

DECLARACIÓN DE CONFORMIDAD DE FCC

⚠ **ATENCIÓN:** Los cambios o las modificaciones que no estén expresamente aprobadas por DSC pueden anular la autoridad del usuario para utilizar este equipo.

Este equipo ha sido probado y cumple con los límites para un dispositivo digital de Clase B, de acuerdo con la Sección 15 del Reglamento de la FCC. Estos límites están diseñados para proporcionar una protección razonable contra la interferencia dañina en una instalación residencial. El uso de este equipo puede generar e irradiar energía de radiofrecuencia y, si no se instala y utiliza de acuerdo con las instrucciones, puede causar interferencia perjudicial para las comunicaciones de radio. Sin embargo, no hay garantía de que no se produzcan interferencias en una instalación en particular. Si este equipo provoca interferencia dañina para la recepción de radio o televisión, lo que se puede determinar al encender y apagar el equipo, se exhorta al usuario a tratar de corregir la interferencia mediante una o más de las siguientes medidas:

- Reoriente la antena de recepción.
- - Aumente la separación entre el equipo y el receptor.
- Conecte el equipo a una toma de corriente en un circuito diferente al que el receptor está conectado.
- Consulte al distribuidor o técnico de radio/televisión experimentado para asistencia.

El usuario puede encontrar útil el siguiente instructivo preparado por la FCC: "How to Identify and Resolve Radio/Television Interference Problems" (Cómo identificar y resolver problemas de interferencia de radio/televisión). Este instructivo está disponible por la Oficina de Impresión del Gobierno de los Estados Unidos, Washington D.C. 20402, número de artículo 004-000-00345-4.

INFORMACIÓN IMPORTANTE

Este equipo cumple con la Parte 68 de las regulaciones de la FCC y, si el producto fue aprobado el 23 de julio de 2001 o posteriormente, los requisitos adoptados por la ACTA. En la parte lateral de este equipo hay una etiqueta que contiene, entre otra información, el número de registro FCC y el número de equivalencia de timbre (REN) para este equipo. Si se le solicita, se deberá proporcionar este número a la Compañía telefónica.

Identificador del producto HS3032 US: F53AL01AHS3256

Identificador del producto HS3128 US: F53AL01AHS3256

Identificador del producto HS3248 US: F53AL01AHS3256

Conector USOC: RJ-31X

Requisitos para conexión telefónica

El enchufe y conector usados para conectar este equipo al cableado de las instalaciones y red telefónica deben cumplir con las regulaciones de la FCC Parte 68 y los requisitos adoptados por la ACTA. Un cable telefónico y enchufe modular que cumplen con las normas se suministran con este producto. El mismo está diseñado para ser conectado a un enchufe modular compatible que también cumple con las normas. Consulte las instrucciones de instalación para más detalles.

Número de equivalencia de timbre (REN)

El REN se usa para determinar el número de dispositivos que pueden ser conectados a una línea telefónica. Una cantidad excesiva de REN en una línea telefónica puede producir que los dispositivos no timbren en respuesta a una llamada entrante. En la mayoría, pero no todas, las áreas, la suma de los REN no deberá exceder cinco (5.0). Para estar seguro del número de

dispositivos que pueden conectarse a una línea, según se determina mediante los REN totales, póngase en contacto con la Compañía telefónica local. Para productos aprobados después del 23 de julio de 2001, el REN para este producto es parte del identificador de producto que tiene el formato.

EE. UU.: AAAEQ##TXXXX. Los dígitos representados por ## son el REN sin un punto decimal (p. ej., 03 es un REN de 0,3). Para productos anteriores, el REN se muestra por separado en la etiqueta.

Incidencia de daños

Si este equipo HS3032/HS3128/HS3248 provoca daños a la red telefónica, la compañía telefónica el notificará con anticipación que puede que se requiera la interrupción temporal del servicio. Pero si el aviso anticipado resulta impráctico, la Compañía telefónica le notificará al cliente tan pronto como sea posible. Además, se le informará de su derecho de presentar una queja ante la FCC si usted lo considera necesario.

Cambios en el equipo o las instalaciones de la compañía telefónica

La compañía telefónica puede realizar cambios en sus instalaciones, equipo, operaciones o procedimientos que pueden afectar el funcionamiento del equipo. Si esto sucede, la compañía telefónica dará aviso por anticipado a fin de que usted realice las modificaciones necesarias para mantener el servicio ininterrumpido.

Instalaciones de mantenimiento del equipo

Si se experimentan problemas con este equipo (HS3032/HS3128/HS3248) para información de reparación o garantía, póngase en contacto con las instalaciones indicadas a continuación. Si el equipo está provocando daños a la red telefónica, la Compañía telefónica puede solicitar que desconecte el equipo hasta que el problema sea resuelto. Este equipo es de un tipo que no está diseñado para ser reparado por el usuario final.

Tyco Atlanta Distribution Center

2600 West Pointe Dr.

Lithia Springs, GA 30122

Información adicional

La conexión al servicio de línea compartida está sujeta a tarifas estatales. Póngase en contacto con la comisión estatal de servicios públicos, comisión de servicios públicos o comisión corporativa para más información.

El equipo de marcación de alarma debe ser capaz de tomar la línea telefónica y hacer una llamada en una situación de emergencia, incluso si otro equipo (teléfono, sistema contestador, módem de computadora, etc.) ya tiene la línea telefónica en uso. Para hacerlo, el equipo de marcación de alarma debe estar conectado a un conector RJ-31X instalado adecuadamente que esté en serie eléctricamente con y antes que cualquier otro equipo conectado a la misma línea telefónica. La instalación adecuada se ilustra en la figura a continuación. Consulte su compañía telefónica o a un instalador calificado si tiene alguna pregunta concerniente a este instructivo o para que le instalen el conector RJ-31X y el equipo de marcación de alarma.

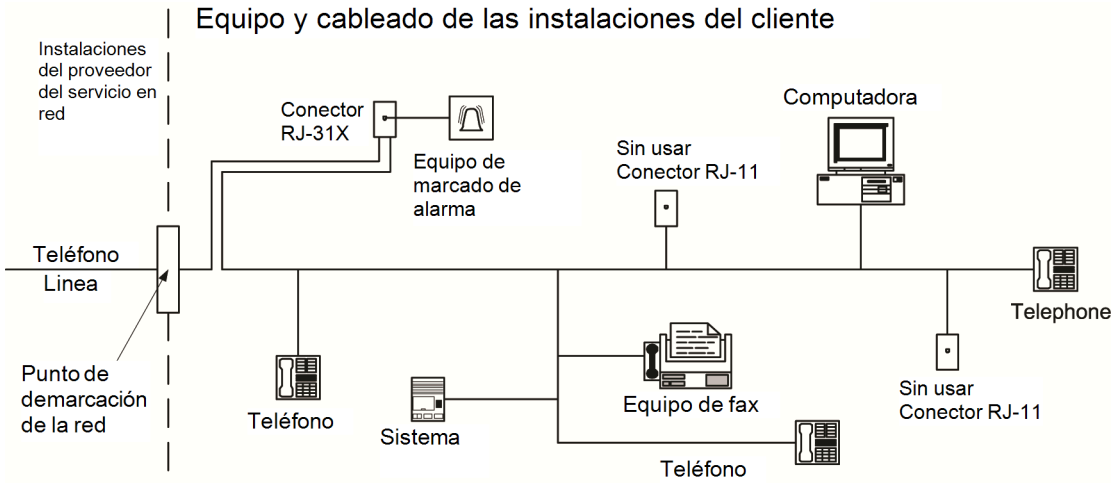

Instalaciones UL/ULC

Este producto (HS3032/HS3128/HS3248) se ha probado y se ha encontrado que cumple con los siguientes estándares:

- UL1610 Unidades de alarma de robo de Estación central
- UL365 Unidades y sistemas de alarma de robo conectados con la estación de policía
- UL1023 Unidades de sistema de alarma de robo en el hogar
- UL985 Unidades de sistema de advertencia de incendio en el hogar
- UL1635 Unidades de sistema del comunicador de alarma digital
- UL1637 Equipo de señalización de cuidado médico en el hogar
- Estándar ULC-S304-16 para unidades de control, accesorios y equipos de recepción para sistemas de alarma de intrusión
- ULC-S559-13 Equipo para Centros y sistemas receptores de señal de fuego
- ULC-S545-02 Unidades de control de sistemas de advertencia de incendio residenciales

La unidad de control del abonado deberá contemplar la conexión del cableado de protección, los conductores y los accesorios de acuerdo con el estándar para la instalación y clasificación de los sistemas de alarma de atraco y de retención, UL 681.

Este producto también se ha probado y se ha encontrado que cumple con la norma de paneles de control ANSI/SIA CP-01-2014 – Funciones para la reducción de falsas alarmas.

Este producto está homologado por UL/ULC en las categorías siguientes:

- AMCX/AMCXC Unidades de alarma de estaciones centrales
- Unidades de alarma local AOTX
- APAW Unidades de alarma conectadas con la estación de policía
- DAYRC Unidades de sistema de alarma de fuego de estación central
- UTOU/UTOUC Unidades de control y accesorios, Tipo de sistema de hogar
- NBSX/NBSXC Unidades de sistema de alarma de robo en el hogar
- Paneles de control AMTB, Reducción de falsa alarma SIA

El producto se etiqueta con las marcas UL y ULC junto con la declaración de conformidad de SIA CP-01 (también clasificado de acuerdo con la norma SIA-CP-01) como prueba de cumplimiento con las normas antes mencionadas. Para más información sobre los listados de este producto, consulte

también las guías de listados oficiales publicadas en el sitio web de UL (www.ul.com) debajo de la sección Online Directions.

Instalaciones residenciales de fuego y robo UL/ULC:

Para las instalaciones listadas por ULC, consulte la norma para la instalación de sistemas de alarma contra incendio residencial, CAN/ULC-S540.

- La unidad de control debe estar incluida en el gabinete modelo HSC3010C o HSC3020C.
- Se debe utilizar la fuente de alimentación modelo SOY-1800360NA (HS65WPSNA).
- Se debe proporcionar energía de reserva de 24 horas para aplicaciones de fuego y de 4 horas para aplicaciones de solo robo (los problemas de CA se deben transmitir al SRC).
- Se debe utilizar un módulo de relé de supervisión de fin de línea DSC modelo RM-1 o RM2.
- La prioridad de las señales se debe establecer en Incendio, CO/ Médica, Robo, Pánico, AUX (Inundación).
- Todas las zonas de tipo robo deberán configurarse como SEOL o DEOL Use modelo EOLR-2
- (consulte la sección [002], el bit 10 o 11 deberá estar ENCENDIDO)
- Utilice al menos un detector de humo PG9926/PG9916/PG9936 para instalaciones de incendio (sección [001], la zona de incendio debe programarse como tipo 025)
- El retardo de la entrada no excederá 45 segundos (véase la sección [005])
- El retardo de la salida no excederá 60 segundos (vea la sección [005])
- El tiempo de espera mínimo de la sirena es 4 minutos (consulte la sección [005])

Conecte la salida de sirena a un dispositivo audible aprobado por UL/ULC (por ejemplo, UL File S8534, modelo TS-443S-6), con capacidad para funcionar en un rango de 10.8 a 12.5 V CC y 85 dBA como mínimo. Las sirenas inalámbricas PG9901 y PG9911 también pueden utilizarse como dispositivos audibles.

En el caso de instalaciones de Incendio Residenciales ULC, el tiempo mínimo de espera de la sirena es de 5 minutos. En el caso de instalaciones de Cuidado Médico en el Hogar UL, el tiempo mínimo de espera de la sirena es de 5 minutos. En el caso de instalaciones de Robo ComercialUL, el tiempo de espera mínimo de la sirena es de 15 minutos.

- Deberá habilitarse señaliz. de fuego temporal de tres (sección [013], opción 8 ENCENDIDO)
- Deberá habilitarse armado/desarmado al usar llave inalámbrica PG4939/PG4929/PG4949 (sección [014], la opción 1 deberá estar ENCENDIDO)
- Un código será necesario para anular (sección [023], la opción 4 estará ENCENDIDO)
- Deberán habilitarse pitidos de avería (sección [022], la opción 7 deberá estar ENCENDIDO)
- Deberá habilitarse LED de indicación de avería CA (Programación de teclado, sección [022], las opciones 5 y 6 deberán estar ENCENDIDO)
- Deberá habilitarse comunicador DACT para monitoreo de estación de supervisión (sección [380], la opción 1 deberá estar ENCENDIDO)

El comunicador DACT para este producto no tiene seguridad de línea.

Deberá habilitarse el Monitoreo de Línea Telefónica (TLM) (sección [015], la opción 7 deberá estar ENCENDIDO)

Este producto está programado para realizar 5 intentos de comunicación de un evento a la estación de monitoreo. Si no puede hacerlo, se genera un problema de Fallo de Comunicación (FTC).

Se deberá definir el ciclo de transmisión de prueba (consulte la sección [351]) para la transmisión mensual en el caso de aplicaciones de robo residencial UL y gasra 7 días en el caso de aplicaciones de incendio residenciales UL.

Para instalaciones residenciales/comerciales ULC, configure transmisión diaria de prueba.

- En el caso de instalaciones de Incendio residenciales UL, [*][2] requiere que se habilite el código (Sección [023] opción 5 ENCENDIDO) y se deberán habilitar los problemas de enclavamiento (Sección [019] opción 2 ENCENDIDO)
- Si se necesita un repetidor, se deberán usar dos repetidores modelo PG9920 para garantizar un enrutamiento de señales adecuado.
- La ventana de supervisión inalámbrica deberá estar fijada a 4 horas para instalaciones de fuego (Programación inalámbrica, la sección [804]>[802] deberá estar programada con el valor 16)
- La ventana de supervisión inalámbrica deberá estar fijada a 24 horas para instalaciones de robo solamente (Programación inalámbrica, la sección [804]>[802] deberá estar programada con el valor 96)
- Deberá habilitarse la detección de interferencia RF (consulte la Programación inalámbrica (sección [804][801], la opción 00 deberá estar APAGADO)
- Las nuevas alarmas desconectarán el audio bidireccional (sección [022], opción 6 APAGADO)

Requisitos para instalaciones compatibles con UL985 6ª edición:

En el caso de aplicaciones de incendio residenciales UL (incluido CO) que cumplen con UL985 6ª edición, se deberán respetar las siguientes pautas:

- Se deberán usar dos teclados compatibles con certificación UL (por ejemplo: HS2LCDPRO, HS2TCHPRO(BLK), HS2LCDRFPRO9), cada uno con cableado de bus de comunicación directamente conectado a los terminales RED/BLK/YEL/GRN ubicados en el conjunto de la placa del panel de control principal.
- El relé de supervisión del bucle de alimentación modelo RM-1(C) o RM-2 se deberá conectar a la salida de alimentación AUX para informar fallas de cableado si se utiliza para alimentar dispositivos de detección de incendio/CO.
- La Sección [023] opción 5 debe estar **ENCENDIDA**. Se requerirá un código de usuario para ver el menú de problemas [*] [2]. Cuando esté habilitada, los pitidos de problemas solo se silenciarán cuando se haya ingresado y salido de [*] [2].
- En la sección [377] [003] se debe enviar una transmisión de prueba a la estación de monitoreo cada 7 días (de fábrica: 007).
- En la sección [377] [004], el tiempo predeterminado se programa para las 4.45 a. m. (0445). El panel generará un tiempo de transmisión de prueba aleatorio dentro de una ventana de ± 60 minutos.
- Si se requiere un repetidor, se deberán usar dos de los modelos PG9920 para un enrutamiento de señal es correcto.
- Deberán habilitarse los problemas de enclavamiento (la sección [019], opción 2 deberá definirse en **ENCENDIDO**).

- En una aplicación combinada de incendio y robo, los dispositivos de detección de alarma de incendio no deberán alimentarse desde la misma salida AUX (panel de control, expansor de zona, fuente de alimentación) que los dispositivos iniciadores de alarma de robo.
    - El cableado de la fuente de alimentación para dispositivos de detección de alarma contra incendios (detectores de humo, detectores de CO) debe conectarse a la salida AUX del panel de control (ubicada en el conjunto de la placa del panel de control principal).
    - El cableado de la fuente de alimentación para dispositivos de inicio de alarma de robo (detectores de movimiento, contactos magnéticos, detectores de rotura de cristales, etc.) se debe conectar a las salidas AUX de los módulos de fuente de alimentación compatibles (ubicadas en el conjunto de la placa del módulo de fuente de alimentación, por ejemplo: HSM3350, HSM3204CX) o a la salida AUX del módulo de expansión (ubicada en el conjunto de la placa del módulo de expansión, por ejemplo: HSM3408).

Niveles de seguridad I - IV de robo comercial ULC:

Los siguientes modelos de dispositivos inalámbricos PowerG se encuentran listados en ULC bajos los requerimientos ULC-S304 para uso en aplicaciones de robo comercial con calificación nominal de seguridad nivel 1.

PG9914	PG9924	PG9939	PG9974P
PG9905	PG9929	PG9944	PG9984
PG9920	PG9934P	PG9945	PG9984P
PG9975	PG9935	PG9949	PG9985
PG9922	PG9938	PG9974	PG9994

La ventana de supervisión inalámbrica deberá ajustarse a 4 h para que estas aplicaciones y la detección de sabotaje por remoción de la ubicación de montaje sean activadas.

La Estación central UL y la Policía se conectan con el servicio de seguridad de línea estándar o cifrada

- La instalación debe usar el comunicador Ethernet integrado o los modelos de módulos celulares enchufables LE9080, LE9080-EU, 3G9080 o 3H9080, que se comunican mediante una red de datos celulares o una red Ethernet de 10/100Base-T al receptor compatible I/II/III/IV del sistema Sur-Gard.
- El tiempo de sondeo será de 200 segundos y el tiempo de detección concertado será 6 minutos.
- Para aplicaciones de seguridad de línea cifrada, el comunicador Ethernet integrado o los modelos de módulos celulares enchufables LE9080, LE9080-EU, 3G9080 o 3H9080 deben tener la clave de cifrado habilitada (el algoritmo de cifrado de 128 bits AES128 está validado bajo los certificados NIST N.º 5371 y 5372).
- Deberá habilitarse la ventana de supervisión inalámbrica (consulte la Programación inalámbrica, secciones [804]>[802])
- Se habilitará el reconocimiento de apertura/cierre (No se requiere para los sistemas conectados a la estación de policía).
- Prueba de sirena para la conexión a la estación de policía.

Mercantil local UL, la Estación central y la Policía se conectan sin servicio de seguridad de línea.

- Todas las zonas deben ser programadas como fin de línea supervisadas.
- Todas las zonas de intrusión se programarán como audibles.
- La instalación deberá usar una sirena homologada por UL para alarmas locales mercantiles (p ej., sirena Honeywell Modelo AB-12M). Las conexiones desde la unidad de control a la sirena serán hechas en conductos. (Opcional para la estación central).
- La sirena se probará diariamente. La opción alternativa es tener habilitado el chirrido de sirena para armar/desarmar. La activación de la sirena no puede retrasarse más de 5 minutos.
- El tiempo de espera de la sirena será programado para 15 minutos como mínimo.
- Por lo menos deberá emplearse un teclado remoto del sistema con interruptor contra sabotaje.
- El comunicador integrado (DACT/IP) o módulo celular enchufable deberá estar habilitado y programado para proporcionar una transmisión con batería baja.
- El panel de control deberá estar en un gabinete resistente a ataques HSC3030CAR homologado por separado.
- El tiempo de retardo máximo de entrada no excederá 45 segundos (25 segundos para local) como resultado de la prueba de ataque. El tiempo de retardo máximo de salida no excederá 60 segundos.
- Deberá usarse un interruptor contra sabotaje para proteger la cubierta del gabinete de la unidad de control. También deberá usarse un interruptor contra sabotaje en el teclado posterior para detectar el retiro de la pared.
- Deberá habilitarse la verificación de 24 h en la transmisión.
- Confirmación de abierto/cerrado habilitada. (No Estación de policía).
- La instalación debe usar el comunicador interno (DACT o IP) solo o junto con los modelos de módulos celulares enchufables LE9080, LE9080-EU, 3G9080 o 3H9080, que se comunican mediante una red de datos celulares o una red Ethernet de 10/100Base-T al receptor compatible I/II/III/IV/5 del sistema Sur-Gard.

UL Equipo de señalización de cuidado médico en el hogar

- Debe haber al menos 2 teclados y uno de ellos debe ser de los modelos de teclado compatibles: HS2LCDPRO, HS2LCDRFPRO9, HS2LCDWFPRO9, HS2LCDWFVPRO9, HS2TCHPRO(BLK).
- Cada sistema será programado para activar una señal de avería audible dentro de 90 segundos de la pérdida de la memoria del microprocesador

Instalaciones de monitoreo de fuego y robo de Estación Central ULC

- Para requisitos de la instalación, niveles de seguridad, módulos de comunicación y configuraciones (consulte la Guía de instalación ULC para el PowerSeries Pro, P/N #29010346).
- El teclado con pantalla táctil HS2TCHPRO(BLK) es para uso complementario con el monitoreo de fuego comerical ULC.
- Para el monitoreo contra incendios comercial, la transmisión principal de falla de energía se retrasará hasta 3 horas y se deshabilitará la sirena.

Según el Boletín 2017-02A de ULC, el ULC Fire and Security Systems Group está aceptando el uso de servicios telefónicos digitales MFVN para la conexión de transmisores de marcador digital con certificación ULC para conectarse al sistema de comunicación de red telefónica pública conmutada. Dado que las tecnologías de canales de comunicación MFVN disponibles no cuentan con energía de reserva de 24 horas en el equipo y las instalaciones utilizadas entre las instalaciones y el centro de recepción de señales, se requiere que, para los canales de comunicación pasiva utilizados en instalaciones de sistemas de señalización de protección monitoreados, el tiempo de prueba de los canales de comunicación pasiva se reduzca de las 24 horas actuales a 6 horas para garantizar de mejor manera que el sistema y los canales de comunicación estén funcionando de la manera prevista para reducir el riesgo de seguridad de la vida. No se requiere un cambio en la frecuencia de prueba para sistemas de alarma de intrusión debido a los muchos niveles diferentes de opciones de seguridad de línea disponibles para estos tipos de sistemas, que deben aplicarse según las necesidades de supervisión de comunicación para cada instalación.

En el caso de paneles PowerSeries Pro, se deberán ajustar las siguientes opciones de programación para cumplir con la nueva transmisión de prueba de 6 horas cuando se usen en instalaciones que cumplan con ULC-S561:

- La Sección [022] ACTIVA la opción 4 durante horas.
- La Sección [377] opción [003] definida en 006 (durante 6 horas).
- La Sección [309] opción [002] habilita la transmisión de prueba para todos los receptores aplicables.

Programación

Las notas en las secciones de programación del Manual de referencia que describan las configuraciones del sistema para las instalaciones UL/ULC se deben implementar.

Control de las instalaciones protegidas

A fin de contar con un sistema certificado UL, el área protegida deberá estar bajo la responsabilidad de un propietario y administración (es decir, una empresa bajo un nombre). Este puede ser un grupo de edificios adyacentes o independientes con direcciones diferentes, pero bajo la responsabilidad de alguien que tiene un interés mutuo. La persona de interés mutuo no es la compañía de instalación de la alarma.

Esto no se aplica a centros comerciales abiertos, donde cada negocio independiente debe tener su propio sistema de alarma separado.

P. ej.,1: Un sistema comercial particionado que tiene una oficina y un área de almacén en un edificio donde cada área puede ser armada o desarmada independientemente. P. ej., 2: Un sistema residencial particionado para armar el área de la cochera por separado de la casa.

Cada uno de los ejemplos antedichos está bajo la única responsabilidad de un solo propietario. La sirena y la fuente de alimentación de DACT deben estar en un área protegida incluyendo los sistemas particionados. La sirena y la fuente de alimentación de DACT deben estar ubicadas donde puedan ser oídas por la persona o las personas responsables de mantener el sistema de seguridad durante el ciclo de armado diario.

Localización de la sirena

El dispositivo de sonido de la alarma (sirena) estará ubicado donde pueda ser oído por la persona que opera el sistema de seguridad durante el ciclo diario de armado y desarmado.

Protección de la unidad de control

La unidad de control local y la fuente de alimentación local se deben proteger en una de las maneras siguientes:

- La unidad de control y el dispositivo de alarma audible deben estar en un área protegida armada 24 horas del día.
- Cada partición debe armar el área que protege a la unidad de control y la fuente de alimentación del dispositivo de alarma audible. Esto puede requerir protección duplicada y armada por cada partición. El acceso a esta área protegida, sin causar una alarma, requerirá que todas las particiones estén desarmadas.
- En todos los casos descritos anteriormente, el área protegida para la unidad de control se debe programar como no anulable.

Usuarios ocasionales

El instalador debe tener cuidado de que el usuario no revele información del sistema (p. ej., códigos, métodos para burlar el sistema, etc.) a usuarios casuales (p. ej., personal de servicio) y solo darles códigos de un solo uso.

Información de usuario

El instalador debe aconsejar a los usuarios y anotar en el manual del usuario:

- El nombre de la empresa de servicio y el número de teléfono
- La hora de salida y entrada programada
- Instrucciones para probar el sistema semanalmente
- Note que el código de instalador no puede armar o desarmar el sistema

Declaración de Innovación, Desarrollo Científico y Económico (Innovation, Scientific and Economic Development, ISED) de Canadá

AVISO: Estos equipos, HS3032/HS3128/HS3248, cumplen con las Especificaciones técnicas de equipos para terminales de la ISED pertinentes. Esto se confirma mediante el número de registro. La abreviatura IC antes del número de registro significa que el registro se realizó sobre la base de una Declaración de Conformidad que indica que se cumplieron las especificaciones técnicas de ISED Canadá. Lo anterior no implica que Industry ISED aprobó el equipo.

AVISO: El Número de equivalencia de timbre (REN) para este equipo terminal es 0,1. El REN asignado a cada equipo terminal ofrece una indicación del número máximo de terminales permitidas a ser conectadas a una interfaz telefónica. La terminación en una interfaz puede consistir de cualquier combinación de dispositivos sujetos solo al requisito de que la suma de los Números de equivalencia de timbre de todos los dispositivos no exceda 5.

Número de registro de HS3032: IC: 160A-HS3256

Número de registro IC de HS3128: 160A-HS3256.

Número de registro IC de HS3248: 160A-HS3256.

L’indice d’équivalence de la sonnerie (IES) sert à indiquer le nombre maximal de terminaux qui peuvent être raccordés à une interface téléphonique. La terminaison d’une interface peut consister en une combinaison quelconque de dispositifs, à la seule condition que la somme d’indices d’équivalence de la sonnerie de tous les dispositifs n’excède pas 5.

Instalaciones de reducción de falsas alarmas SIA: Referencia rápida

El sistema mínimo requerido consiste en una unidad de control modelo HS3032, HS3128 o HS3248, y cualquiera de los teclados compatibles aprobados (consulte Comparación de modelos).

Los siguientes llaveros inalámbricos también se pueden utilizar en instalaciones compatibles con SIA: PG9929, PG9939, PG9949.

ⓘ **Nota:** Para los modelos PG9929 y PG9939, la tecla de pánico/emergencia deberá estar inhabilitada para instalaciones que cumplan con SIA.

Para una lista de los valores de fábrica programados cuando la unidad se envía de fábrica, y para cualquier otra información programada, consulte la tabla siguiente.

Los módulos de subconjunto opcionales siguientes también llevan la clasificación SIA CP-01-2014 y pueden utilizarse si lo desea: Expansor de zona HSM2108, módulo de salida HSM2208 PGM, fuente de alimentación auxiliar HSM2300, módulo de salida HSM2204, transmisor-receptor inalámbrico bidireccional HSM2HOST9, sirena de interiores PG9901, sirena de exteriores PG9911, y celular y módulo de comunicación PSDN LE9080/3G9080/3H9080.

Precaución

- Para instalaciones SIA FAR, solo use módulos/dispositivos listados en esta página.
- La función Verificación de alarma de fuego (Fuego autoverificado Tipo de zona [025]) no está soportada en las zonas con detectores de humo de 2 hilos, modelos FSA-210B(T)(S)(ST)(LST)(R)(RT)(RD)(RST)(LRST). Esta función se puede habilitar solamente para detectores de humo de 4 hilos (FSA-410B(T)(S)(ST)(LST)(R)(RT)(RST)(LRST) y para detectores inalámbricos PG9916/PG9926). El retardo de la alarma de fuego es de 60 s.
- La función Cancelación de llamada en espera (Sección [382], Opción 4) en una línea sin llamada en espera evitará la correcta comunicación con la estación de supervisión.
- Todos los detectores de humo en el sistema deben probarse anualmente mediante la prueba de paso del instalador. Antes de salir del modo de prueba de paso, debe realizarse un reinicio del sensor en el sistema, [*][7][2], para restablecer todos los detectores de humo de 4 hilos con retención. Consulte las instrucciones de instalación proporcionadas con el detector para obtener más detalles.

Notas

- La programación en la instalación puede estar subordinada a otros requisitos de UL para la aplicación prevista.
- Los cruces de zona tienen la capacidad de proteger individualmente el área prevista (por ejemplo, detectores de movimiento que se traslapan).
- No se recomienda el cruce de zona para instalaciones de seguridad de línea ni será implementada en zonas de salida/entrada.
- Este panel de control tiene un retardo de comunicación de 30 segundos. Puede ser eliminado o aumentado hasta a 45 segundos por el usuario final en consulta con el instalador.
- El sistema de seguridad deberá estar instalado con el dispositivo de sonido activado y el comunicador habilitado para la transmisión usando el formato SIA o CID.
- Las instalaciones comerciales de robo ULC requieren resistencias DEOL.

Tabla de referencia rápida SIA

Tabla 47: Tabla 5 Referencia rápida de SIA

Sección de programación de la función SIA	Comentarios	Rango/Predefinido	Requisito
Tiempo de salida [005]>[001], opción 3	Acceso a retardos de entrada y salida y tiempo de espera de la sirena para el sistema.	Rango: 45 - 255 segundos Predeterminado: 60 seg.	Obligatorio (programable)
Reinicio del retardo de salida [018], opción 7	Abrir una puerta de una zona de retardo después de que se haya abierto y cerrado durante un retardo de salida reinicia el temporizador del retardo de salida.	Predeterminado: Habilitado	Obligatorio
Armado Presente automático en instalaciones no desocupadas [001]>[001]-[248] Tipo de zona 05, 06, 09	Tecla de función: Fuerza el sistema a armarse en modo de ausencia si el ocupante no sale de las instalaciones después de presionar la tecla de función Ausente.	Si no sale después de armado completo Predeterminado: Habilitado	Obligatorio

Tabla 47: Tabla 5 Referencia rápida de SIA

Sección de programación de la función SIA	Comentarios	Rango/Predefinido	Requisito
Tiempo de salida y Anuncio/Inhabilitación de progreso o Armado remoto [861]>[001]-[005], opción 4	Los tiempos de sistema y los pitidos de salida audibles pueden inhabilitarse al usar la llave inalámbrica para Armado Presente del sistema. Cuando se Arma Ausente, los pitidos de salida audibles no pueden inhabilitarse. Para el armado remoto (usando el llavero con control remoto), es posible programar el armado presente instantáneo (sin retardo de salida). De fábrica, esta opción está APAGADO. Cuando se arma/desarma con el llavero con control remoto se habilitará la opción de graznido de sirena. La sirena se probará diariamente. De forma alternativa, se puede tener activado el graznido de sirena para el armado/desarmado.	Predeterminado: Habilitado	Permitido
Retardo(s) de entrada [005]>[001]-[008], opciones 1 y 2	Acceso a retardos de entrada y salida y tiempo de espera de la sirena para el sistema ⓘ **Nota:** El retardo de entrada combinado con el retardo de las comunicaciones (ventana de interrupción) no deberá exceder 60 segundos.	Rango: 30 seg. a 4 min. Predeterminado: 30 seg.	Obligatorio (programable)

Tabla 47: Tabla 5 Referencia rápida de SIA

Sección de programación de la función SIA	Comentarios	Rango/Predefinido	Requisito
Ventana de cancelación para zonas sin incendio [002]>[001]-[248], opción 7 ENCENDIDO	Acceso a atributos de zona, es decir, exclusión de zona, retardo de transmisión y cruce de zona. Puede inhabilitarse por zona o tipo de zona.	Predeterminado: Habilitado	Obligatorio
Tiempo de ventana de interrupción - para zonas que no son de fuego [377]>[002], opción 1	Acceso al retardo programable antes de comunicar las alarmas ⓘ **Nota:** El retardo de entrada combinado con el retardo de las comunicaciones (ventana de interrupción) no deberá exceder 60 segundos.	Rango: 00 a 45 seg. De fábrica: 30 seg.	Obligatorio (programable)
Cancelación de anuncio	Se genera un tono audible cuando una alarma se interrumpe durante la ventana de interrupción.	Asignación manual ENCENDIDA	Obligatorio
Función de coacción [*][5]>código maestro>usuario 2-95>5>2	Cuando se habilita esta función, los códigos de usuario seleccionados envían un código de reporte de coacción a la estación central cuando se utilizan para realizar cualquier función en el sistema. Debe estar habilitada la sección [019], opción [6].	De fábrica: N	Obligatorio
Ventana de cancelación [377]>[002], opción 6	Acceso a la ventana de cancelación de comunicaciones. La duración mínima debe ser 5 minutos.	Rango: 005-255 De fábrica: 005	
Anuncio de cancelación [308]>[001], opción 8	Acceso al código de reporte para la alarma cancelada.	Se transmitió una cancelación De fábrica: Habilitado	Obligatorio

Tabla 47: Tabla 5 Referencia rápida de SIA

Sección de programación de la función SIA	Comentarios	Rango/Predefinido	Requisito
Cruce de zona [042]>Selección 3, opción 002	Habilita el cruce de zona para todo el sistema. Las zonas se pueden habilitar para cruce de zona mediante el atributo de zona opción 8 en las secciones [002][101]-[248].	Programación requerida De fábrica: Deshabilitado	Obligatorio
Temporizador de verificación de robo [005]>[000], opción 3	Acceso al Temporizador programable de cruce de zona.	Rango: 000 -255 seg. De fábrica: 60 segundos	Permitido
Apagado automático para alarmas [377]>[001], opción 1	Acceso al límite de apagado automático para alarmas de zona. Para todas las zonas que no son de fuego, apagar en 1 a 6 disparos.	De fábrica: 2 disparos	Obligatorio (programable)
Exclusión de zona habilitada [002]>[001]-[248], opción 6 ENCENDIDO	Atributos de acceso a exclusión de zona, retardo de transmisión y cruce de zona. Atributo de zona opción 6 (Exclusión de zona habilitada) está ENCENDIDO.	Zonas de respuesta o policial De fábrica: Habilitado	Permitido
24 hr. Fuego autoverificado [001]>[001]-[248], Tipo de zona 025 ENCENDIDO	Acceso a 24 horas. Fuego autoverificado. Se activa si no es restaurado dentro del tiempo especificado.	Debe elegir el tipo de zona para la aplicación	Obligatorio
Cancelación de llamada en espera [382], opción 4 APAGADO	Acceso a la secuencia de marcado usada para cancelar la llamada en espera. La cadena de llamada en espera puede programarse en [304].	Depende de la línea de teléfono del usuario De fábrica: Deshabilitado	Obligatorio

Tabla 47: Tabla 5 Referencia rápida de SIA

Sección de programación de la función SIA	Comentarios	Rango/Predefinido	Requisito
Prueba del sistema [*][6] Código maestro, opción 04	El sistema activa todos los dispositivos sonoros del teclado, timbres o sirenas durante 2 segundos y todas las luces del teclado se encienden. Consulte el manual de usuario.		
Modo de Prueba de paso: [*][8][Código de Instalador][901]	Este modo se utiliza para probar el correcto funcionamiento de cada zona en el sistema.		
Comunicaciones de la prueba de paso [382], opción 2	Permite la comunicación de las alarmas de zona mientras la prueba de paso está activa.	De fábrica: Deshabilitado	
Códigos de reporte de inicio/fin de la prueba de paso [308][401], opciones 1 y 2	Acceso a Códigos de reporte para horas de inicio y fin de prueba de paso.		
Código de emergencia	Los códigos de coacción funcionan igual que los códigos de acceso de usuario, excepto que transmiten un código de reporte de coacción cuando se utilizan para realizar cualquier función en el sistema. Los códigos de coacción no se pueden utilizar para tener acceso a los menús [*][5], [*][6] o [*][8]. Los códigos de coacción son creados por el usuario maestro o por los usuarios supervisores.		

Declaración de cumplimiento de la norma europea EN50131

Este producto (HS3032/HS3128/HS3248) cumple con los requisitos de los equipos de Grado 3, Clase II según las normas EN50131-1:2006 + A1:2009 + A2:2017. El panel de control modelo HS3032, HS3128 y HS3248 ha sido certificado por Telefication de acuerdo con EN50131-1: 2006 +A1:2009+A2:2017, EN50131-3:2009 Tipo B, EN50131-6:2017 Tipo A, EN50131-10, EN50136-2:2013 ATS SP3 (marcador), SP4 (Ethernet), DP2 (marcador y Ethernet), DP3 (Ethernet y celular enchufable) cuando son instalados en los modelos de gabinete HSC3020C o HSC3020CP.

Nota: Los modelos HS3032P, HS3128P y HS3248P consisten en un conjunto de placa de panel de control HS3032, HS3128 y HS3248 con Transceptor inalámbrico HSM2HOST8 montado en el gabinete de plástico HSC3020CP que cumple con los requisitos de los equipos de Grado 2, Clase II según las normas EN50131-1:2006 + A1:2009 + A2:2017. El modelo HS3032P, HS3128P, HS3248P ha sido certificado por Telefication de acuerdo con EN50131-1: 2006 +A1:2009+A2:2017, EN50131-3:2009 Tipo B, EN50131-6:2017 Tipo A, EN50131-10, EN50136-2:2013 Grado 2, Clase II, ATS SP3 (marcador), SP4 (Ethernet), DP2 (marcador y Ethernet), DP3 (Ethernet y celular enchufable) cuando son instalados en modelos de gabinete HSC3020CP.

Este dispositivo es adecuado para uso en sistemas con las siguientes opciones de notificación.

- A - se requiere el uso de dos dispositivos de advertencia alimentados de forma remota y un ATS SP3 (marcador interno o ethernet o módulo celular enchufable)

- B - se requiere el uso de un dispositivo de advertencia autoalimentado y un ATS SP3 (marcador interno o ethernet o módulo celular enchufable)

- C - se requiere el uso de un ATS DP2 de vía doble (cualquier combinación de marcador interno y ethernet y/o módulo celular)

- D - se requiere el uso de un ATS SP4 (ethernet interno o módulo celular enchufable con encriptación habilitada)

- E - se requiere el uso de un ATS DP3 de vía doble (combinación de ethernet interno y módulo celular enchufable con encriptación habilitada)

Para instalaciones en conformidad con la norma EN50131, con paneles de control de alarma HS3032, HS3128 y HS3248, solo se puede activar la parte de intrusión del sistema de alarma.

Para instalaciones en conformidad con la norma EN50131, se deben deshabilitar las siguientes funciones:

- Alarma de incendio
- Alarma de CO
- Funciones de Alarma auxiliar (médica)
- En la Sección 861- 21, las opciones 1 y 2 deben estar desactivadas.

Para instalaciones en conformidad con la norma EN50131, no se deben usar los siguientes tipos de zona:

Número de zona	Tipo de zona	Número de zona	Tipo de zona	Número de zona	Tipo de zona
007	Incendio retardado 24 horas	041	CO 24 horas	049	Inundación 24 horas
008	Incendio estándar 24 horas	045	Calor 24 horas	052	Sin alarma 24 horas
025	Incendio autoverificado	046	Médica 24 horas	056	24 horas alta temperatura
027	Supervisión de incendio	047	Emergencia 24 horas	057	Baja temperatura 24 horas
040	Gas 24 horas	048	Rociador 24 horas*	071	Sirena de puerta

En esta configuración, no se generan eventos no obligatorios en la memoria de eventos y se garantiza el cumplimiento del almacenamiento mínimo de 500 eventos obligatorios (Grado 3) según la 8 - Sirena sonora de FTC 8.10.10,1 en la norma EN50131-3. El etiquetado de cumplimiento debe retirarse o modificarse si se seleccionan configuraciones no conformes.

Notas para instalaciones que cumplen con la norma EN50136-1:2012 (aplicable solo a la línea telefónica integrada y al comunicador Ethernet).

El comunicador opera en modo de tránsito y confirma la alarma hacia el panel de control compatible después de que se haya recibido una confirmación desde el receptor de alarma compatible.

1. El comunicador integrado es supervisado por el panel de control y se programa a través del menú disponible en el teclado compatible conectado al panel de control de la alarma HS3032, HS3128, HS3248.
2. La ruta de comunicación es inmune a campos de RF conducidos y radiados con niveles de hasta 10 V/m conforme a las pruebas de la norma EN50130-4.
3. El panel de control con módulo de comunicación integrado cumple con los niveles de emisiones radiadas para equipos de Clase B conforme a las normas EN61000-6-3/EN55032/CISPR32.
4. El panel de control tiene dos rutas de comunicación integradas: Marcador de línea telefónica y ruta de comunicación Ethernet (IP). Se pueden utilizar en un ATS con las siguientes categorías:
    - Modo de vía única SP3 (marcador de línea telefónica) o SP4 (vía IP), o
    - Modo de vía doble DP2 vía Ethernet integrada (IP) junto con el panel de control compatible HS3032/HS3128/HS3248, comunicador PSTN integrado, o
    - Modo de vía doble DP3 vía Ethernet integrada (IP) junto con el módulo celular enchufable 3G9080-EU o GS9080.
5. La vía de comunicación Ethernet (IP) integrada utiliza autenticación secuencial para la seguridad de sustitución y encriptación AES de 128 bits para la seguridad de la información. La clave AES de 128 bits es validada por el NIST, Certificado N.º 5371.
6. Se ha probado el cumplimiento de los comunicadores integrados junto con los siguientes estándares aplicables: EN50136-1:2012, EN50136- 2:2013, EN50131-10:2014, Grado 3, Class II, Configuración ATS: SP3, DP2, DP3. Para instalaciones que cumplen con la norma EN50131-1:2006/A1:2009/A2:2017, se deben configurar las siguientes opciones de programación según se describe. Pulso de supervisión establecido en 180 segundos para la configuración SP4 y DP3, junto con la ventana de supervisión del receptor ARC establecida en 180 segundos. Para la configuración DP2, la supervisión debe establecerse en 30 minutos.

Este producto cumple con la Directiva de Compatibilidad Electromagnética 2014/30/UE, la Directiva de Baja Tensión 2014/35/UE y la Directiva RoHS3 (UE) 2015/863.

El producto está etiquetado con la marca CE como prueba de cumplimiento con las Directivas europeas arriba citadas. Además se puede encontrar una declaración de conformidad de la (DoC) de la CE para este producto en http://www.dsc.com en la sección de Homologación de agencias.

Notas adicionales para sistemas conforme a la norma EN50131

El sistema de alarma se puede armar/desarmar con códigos de acceso de usuario de 6 u 8 dígitos, o utilizando llaves inalámbricas compatibles. Durante el proceso de armado/desarmado, se

proporciona una indicación de armado (aviso de retardo de salida). El armado se detiene si existe una alarma, un problema o una condición de sabotaje. Se proporciona una indicación si el sistema no se arma tras el inicio del proceso de armado. Se proporciona la opción de anular una condición que impide el armado para el período de armado correspondiente. Se puede anular utilizando un código de acceso de usuario válido. Cuando el sistema está armado, se inicia un temporizador de 30 segundos. El LED de Armado del teclado permanece encendido durante 30 segundos. Cuando el sistema está en estado armado, al abrir la puerta de la ruta de entrada/salida se inicia el procedimiento de entrada. El sistema se desarma utilizando un código de acceso de usuario válido o una llave inalámbrica compatible registrada. El sistema de alarma no permite priorizar las indicaciones. Las señales de enmascaramiento se procesan como señales de intrusión.

Declaración de conformidad de UK

En el Reino Unido este producto es adecuado para uso en sistemas instalados de acuerdo con PD 6662:2017 en Grado 3 y Clase ambiental 2 con las siguientes opciones de notificación: A, B, C, D, E. Cuando se utilizan modelos HS3032, HS3128 y HS3248 con un método de señalización de ruta única (como el Marcador digital integrado), tenga en cuenta la siguiente limitación:

IMPORTANTE - La falla o puesta en peligro de una señalización de vía única no puede ser enviado a la policía. Mientras la falla persista, las alarmas subsecuentes no pueden ser notificadas al centro de recepción de alarmas ni enviarse a la policía.

Métodos de configuración

Los equipos HS3032, HS3128 y HS3248 admiten la finalización del procedimiento de configuración completo mediante los siguientes métodos:

a) interruptor de pulsador, montado fuera de las instalaciones supervisadas; o b) interruptor de protección (es decir, contacto de la puerta) fijado a la puerta de salida final de las instalaciones o área con alarma. El procedimiento de armado es un proceso de configuración de dos etapas que inicia con el procedimiento de armado dentro de las instalaciones supervisadas (p. ej., usando una Mini Tarjeta de Proximidad (MPT) o un código de usuario), seguido de la finalización del armado mediante uno de los dos métodos mencionados arriba. Compruebe con el instalador cuál método ha sido habilitado para su sistema.

Métodos de anulación de configuración

Los equipos HS3032, HS3128 y HS3248 admiten los siguientes métodos de anulación de acuerdo con BS8243:

6.4.2 Prevención de entrada a las instalaciones supervisadas antes de que el sistema de alarma esté desarmado. El desarmado usando una llave remota antes de ingresar en las instalaciones supervisadas causa o permite que la puerta de entrada inicial quede desbloqueada.

6.4.5 Finalización del desarmado usando una llave digital (p. ej., MPT o PG8929, PG8939, PG8949) ya sea antes de ingresar a las instalaciones protegidas (usar PG8929, PG8939, PG8949) o después de ingresar a las instalaciones protegidas (usar MPT). El retardo de entrada se activa si la puerta de entrada inicial se abre antes de haber desarmado el HS3032/HS3128/HS3248. Durante el tiempo de entrada, es posible desarmar el sistema de alarma usando solamente una llave digital. Complete la anulación de configuración antes de que expire el retardo de entrada programado.

IMPORTANTE - Si está usando un dispositivo remoto para armar/desarmar remotamente su sistema de alarma de intrusos, tenga en cuenta que cuando una instalación no está supervisada y el sistema de alarma de intrusos no está armado completamente, cualquier cobertura de seguro relacionada podría quedar invalidada. Para obtener asesoramiento sobre este tema, consulte a su(s) aseguradora(s).

El CIE y el equipo de notificación deben ubicarse y supervisarse para minimizar el riesgo de vandalismo o sabotaje. Es preferible que el CIE, el equipo de señalización y de red esté ubicado en un área donde se genere una activación confirmada.

HS3032, HS3128 y HS3248 cumplen con los criterios para los sistemas de alarma de intrusión secuencialmente confirmados según la norma BS8243:2010.

Para que una condición de alarma se considere confirmada secuencialmente:

a) Los equipos HS3032, HS3128 y HS3248 deben ser configurados de modo que por lo menos dos condiciones de alarma separadas sean reportadas, cada una que se origine de un detector independiente dentro del tiempo de confirmación; Sección [042] opción 003 (Detección secuencial), sección [005]>[000], Verificación de Robo. Temporizador fijado en un valor entre 30 y 60.

b) Los dos detectores deben ser ya sea de:

1) diferentes tecnologías que se permite que tengan áreas de cobertura que se traslapan; o

2) la misma tecnología y no tener áreas de cobertura que se solapan.

Para ser considerado como independiente, cada detector se debe configurar para informar condiciones de alarma por separado al HS3032, HS3128 y HS3248.

Los modelos HS3032, HS3128 y HS3248 pueden soportar la terminación del procedimiento completo de configuración por uno de los métodos siguientes:

a) interruptor de pulsador montado fuera de las instalaciones supervisadas. Instrucciones proporcionadas para que el tipo de zona que será programado para armado por teclas; o

b) interruptor de protección (es decir, contacto de la puerta) fijado a la puerta de salida final de las instalaciones o área con alarma. Use el tipo de zona 016 (Ajuste final de puerta) para la puerta de salida final.

En este caso, el procedimiento de configuración es un proceso de dos etapas si inicia el procedimiento de configuración dentro de las instalaciones supervisadas (por ejemplo, usando la llave inalámbrica PG8929, PG8939, PG8938, PG8949 o el código de usuario) seguido por la finalización de la configuración por uno de los dos métodos descritos anteriormente. Esto prohíbe el uso de un procedimiento temporizado de salida.

Si un interruptor de protección (es decir, contacto de puerta) se utiliza como el método para completar la configuración, el teclado se debe ubicar cerca de la puerta de salida final para poder anular la configuración del ISA rápidamente. Donde sea apropiado, debe proporcionarse indicaciones audibles internas adicionales (sirenas de interiores PG8911) de modo que las personas dentro de un edificio estén informadas de que los equipos HS3032, HS3128 y HS3248 van a activarse. Debe proporcionarse teclados adicionales, donde sea apropiado, de modo que si el panel de alarma está configurado, haya medios disponibles localmente dentro de las instalaciones supervisadas para anular la configuración del sistema.

HS3032, HS3128 y HS3248 son capaces de soportar los siguientes métodos de desarme de acuerdo con BS8243:

6.4.2 Prevención de entrada a las instalaciones supervisadas antes de desarmar el HS3032, HS3128 y HS3248. El desarme utilizando las llaves inalámbricas PG8929, PG8939, PG8938, PG8949 antes de ingresar a las instalaciones supervisadas causa o permite que la puerta de entrada inicial quede desbloqueada. Programe PGM1 o PGM2 en la sección [009] para que se active cuando se desarme el sistema y libere el bloqueo magnético de la puerta de entrada.

Diagrama de cableado UL/ULC

Diagrama de cableado UL/ULC para HS3032, HS3128 y HS3248 (solo Norteamérica)

NORMAS UL APLICABLES N.° DE ARCHIVO UL

UL 1610 Unidades de alarma de robo de estación central
UL 365 Unidades y sistemas de alarma de robo conectados con la estación de policía
UL 609 Unidades y sistemas locales de alarma de robo
UL 985 Unidades de sistema de advertencia de fuego en el hogar
UL 1023 Unidades de sistema de alarma de robo en el hogar
UL 1635 Unidades de sistema del comunicador de alarma digital
UL 1637 Equipo de señalización de cuidado médico en el hogar
ANSI/SIA CP-01-2014
ULC-S304-16 Norma para unidades de control, accesorios y equipos de recepción para sistemas de alarma de intrusión
ULC-S559-13 Equipo para Centros y sistemas receptores de señal de fuego
ULC-S545-02 Unidades de control residenciales de sistema de advertencia de fuego
NOTA: Para aplicaciones UL1637, la instalación debe hacerla solo un instalador calificado.

Requisitos mínimos de sistema para SIA-FAR:
1. Panel HS3032/3128
2. Dispositivos de notificación local

Los dispositivos de notificación locales pueden ser una combinación de los teclados: HS2LCDPRO, HS2TCHPRO(BLK), HS2LCDRFPRO9, HS2LCDWF(V)PRO9

Sirena de alarma: Circuito de salida interno de SIRENA o sirenas inalámbricas PG9911 o PG9901
Transmisión remota: DACT interna o Ethernet o módulo celular insertable LE/3G/3IH680

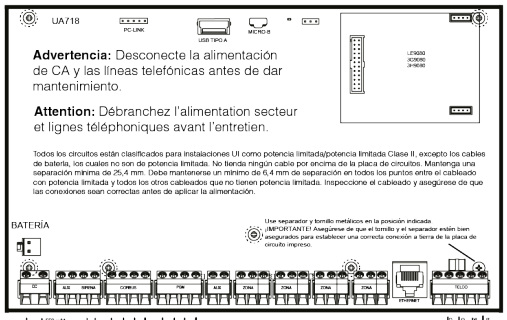

***Cableado AUX**
Use un conductor n.° 14-22 AWG.
AUX+ y el Cortus (ROJO) están conectados internamente
La corriente total consumida por los teclados, salidas PGM y circuitos AUX. no debe exceder de 2000 mA.
Nota: Consulte el manual de instalación para ver los niveles de carga de corriente máximos relacionados con diferentes aplicaciones.

CONEXIÓN DE TIERRA
Apriete la tuerca para romper la pintura y hacer una buena conexión con el gabinete

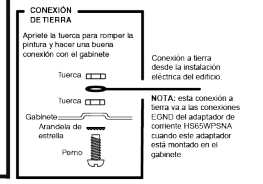

DETECTORES DE HUMO DE 2 HILOS

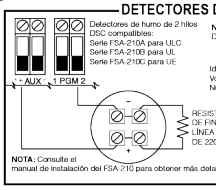

Detectores de humo de 2 hilos DSC compatibles:
Serie FSA-210A para ULC
Serie FSA-210B para UL
Serie FSA-210C para UE

NOMBRE DSC	MODELO	ID DE COMPATIBILIDAD	N.° DSC MÁX.	BASE
	FSA-210B Serie	FS200		NINGUNA

Identificador de compatibilidad: HS3-1
Voltaje máximo de operación: 13,8 V CC
Número máximo de detectores: 18

NO combine modelos diferentes en el mismo circuito, ya que podría perjudicarse la operación.

FSA-210B
FSA-210BT
FSA-210BS
FSA-210BST
FSA-210BLST
FSA-210BR
FSA-210BRT
FSA-210BRS
FSA-210BRST
FSA-210BLRST

NOTA: Consulte el manual de instalación del FSA-210 para obtener más detalles.

DETECTORES DE HUMO DE 4 HILOS

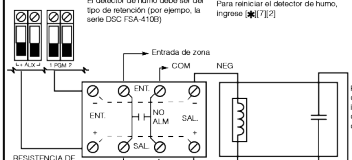

El detector de humo debe ser del tipo de retención (por ejemplo, la serie DSC FSA-410B)

Para reiniciar el detector de humo, ingrese [✱][7][2]

Detectores de humo de 4 hilos DSC compatibles:
Serie FSA-410A para ULC
Serie FSA-410B para UL
Serie FSA-410C para UE

FSA-410B
FSA-410BT
FSA-410BS
FSA-410BST
FSA-410BLST
FSA-410BR
FSA-410BRT
FSA-410BRS
FSA-410BRST
FSA-410BLRST

NOTA: Consulte el manual de instalación y las instrucciones del detector de humo al localizar los detectores.

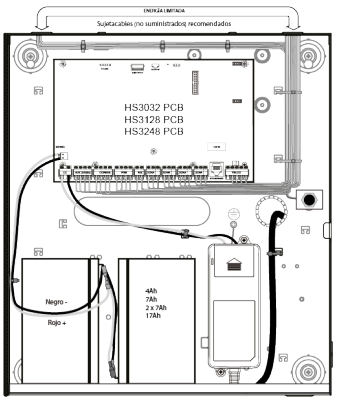

CONEXIONES DE PGM

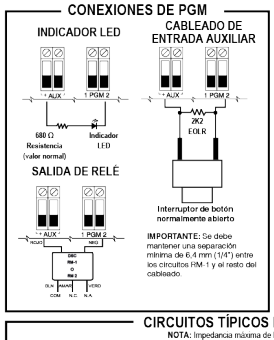

IMPORTANTE: Se debe mantener una separación mínima de 6,4 mm (1/4") entre los circuitos RM-1 y el resto del cableado.

CIRCUITOS TÍPICOS DE ZONA

NOTA: Impedancia máxima de línea 100 Ω

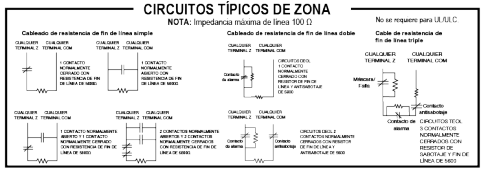

Detalles de cableado de CA para ULC 561 que utilice gabinete HSC3010CR

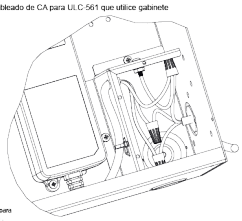

IDENTIFICACIONES DE RESISTENCIA

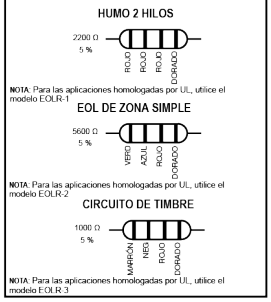

NOTA: Para las aplicaciones homologadas por UL, utilice el modelo EOLR-1

NOTA: Para las aplicaciones homologadas por UL, utilice el modelo EOLR-2

NOTA: Para las aplicaciones homologadas por UL, utilice el modelo EOLR 3

Circuito (zona)	Retardo de unidad de control - s	Detector de humo		
		Modelos		Retardo (segundos)
25	30	PG9926/PG9916		(a)
25	30	**4 hilos homologado por UL** FSA-410B /FSA-410BT/ FSA-410BS/FSA-410BST/ FSA-410BLST/FSA-410BR/ FSA-410BRT/FSA-410BRS/ FSA-410BRST/ FSA-410BLRST	**4 hilos homologado por ULC** FSA-410A/FSA-410AT/ FSA-410AS/FSA-410AST/ FSA-410ALST/FSA-410AR/ FSA-410ART/FSA-410ARS/ FSA-410ARST/ FSA-410ALRST	(a)

ADVERTENCIA: ESTA UNIDAD INCLUYE VERIFICACIÓN DE ALARMA, LA CUAL PROVOCARÁ UN RETRASO EN LA SEÑAL DE ALARMA DEL SISTEMA PROVENIENTE DE LOS CIRCUITOS INDICADOS. EL RETRASO TOTAL (UNIDAD DE CONTROL MÁS DETECTORES DE HUMO) NO DEBERÁ EXCEDER 60 SEGUNDOS. NO DEBE CONECTAR NINGÚN OTRO DETECTOR DE HUMOR A ESTOS CIRCUITOS A MENOS QUE LO APRUEBE LA AUTORIDAD LOCAL CON JURISDICCION.

(a) Debe utilizarse el tiempo del retardo (de encendido) marcado en el esquema eléctrico de la instalación del detector de humo o en los detectores de humo.

El panel de control es adecuado para las siguientes instalaciones de UL:

TIPO DE INSTALACIÓN
Resi Fuego y Robo UL/ULC
Local mercantil UI
Estación central UL (robo)
Conectado a estación de policía UL (robo)
Estación central ULC (robo)
Monitoreo de fuego de estación central ULC

MEDIOS DE SEÑALIZACIÓN
DACT, PSDN (IP/datos de celular) NA
DACT (sin seguridad de línea), PSDN (estándar/seguridad de línea encriptada, utilícese con comunicador Ethernet interno o módulo celular insertable, modelos LE/3G/3IH680
DACT (nivel pasivo P1), PSDN (Pasivo P1-3/Activo A1-4) utilícese con comunicador Ethernet interno o módulo celular insertable, modelos LE/3G/3IH680
DACT+PSDN (Pasivo), PSDN (Activo), utilícese con comunicador Ethernet interno o módulo celular insertable, modelos LE/3G/3IH680

ADVERTENCIA: Nadie debe retirarlo, excepto el ocupante. Este equipo debe instalarse de acuerdo con el capítulo 29 del Código Nacional de Señales y Alarmas de Incendio, ANSI/NFPA 72, (Asociación Nacional de Protección contra Incendios, Batterymarch Park, Quincy, MA 02269). Debe proporcionarse información impresa que describa la instalación, operación, prueba, mantenimiento, planeamiento de evacuación y servicio de reparación apropiados con este equipo. Para conformidad con UL985, por lo menos se requiere un detector de humo. Pruebe el sistema al menos una vez a la semana. El sistema está diseñado para que lo revise un técnico calificado al menos una vez cada 3 años. Para instalaciones UL1637, la prueba también debe realizarse con la CA apagada y utilizando la batería de reserva.

Este dispositivo cumple con las partes 15 y 68 de las reglas de la FCC. La operación está sujeta a las siguientes 2 condiciones: [1] este dispositivo no puede provocar interferencia dañina, y [2] este dispositivo debe aceptar cualquier interferencia recibida, incluso interferencia que pueda provocar una operación no deseada.
Modelos: HS3032/HS3128/HS3248
EE. UU.: F53AL01AHS3256 REN = 0.1
Tipo de inserción: RJ-31X
IC: 160A-HS3256

Notas de ULC
- Para instalaciones de monitoreo de fuego homologadas por ULC y los requisitos del módulo, consulte la Hoja de información de la instalación de ULC, n.° de parte 29010346.
- Todos los circuitos de sabotaje se pueden conectar con la misma zona.

Consumo de corriente de PCB de HS3032/3128/HS3248= 125 mA Corriente de la alarma= 700 mA	Resi Robo UL Resi Robo ULC	COM Robo UL	Resi Fuego UL Resi Fuego UL, HH, ULC Com Robo ULC	Resi Fuego UL con detectores de CO cableados UL985 6ª Ed	Monitoreo de fuego ULC COM
Tiempo de espera y tiempo de alarma	4 h + 4 min 4 h + 5 min	4 h + 15 min	24 h + 4 min 24 h + 5 min 24 h + 4 min	24 h + 4 min + 12 h alarma CO	24 h + 30 min
Gabinete	HSC3010C	HSC3030CAR	HSC3010C	HSC3010C	HSC3010CR
Adaptador de alimentación	HS65WPSNA	HS65WPSNA	HS65WPSNA HS65WPSNAS (nivel de seguridad 4 ULC C8. Requiere kit de protección contra alta tensión)	HS65WPSNA	HS65WPSNAS
Capacidad de la batería/carga máxima	4 Ah/700 mA 7 Ah/1200 mA 14 Ah/2000 mA 17 Ah/2000 mA	4 Ah/700 mA 7 Ah/1200 mA 14 Ah/2000 mA 17 Ah/2000 mA	7 Ah/250 mA 14 Ah/500 mA 17 Ah/600 mA	14 Ah/330 mA 17 Ah/400 mA	14 Ah/500 mA 17 Ah/600 mA
Ajuste de corriente de recarga	Bajo (400 mA) Alto (700 mA)	Bajo (400 mA) Alto (700 mA)	Alto (700 mA)	Alto (700 mA)	Alto (700 mA)

Rango de temperatura: 0 °C-49 °C [32 °F-120 °F]Humedad máxima: 93 % de humedad relativa
Para instrucciones detalladas de instalación y operación, consulte la guía de instalación n.° 29010135 y el manual de usuario n.° 29010134. El modelo HS3032/HS3128 está homologado por UL para instalaciones de energía limitada según el artículo 760 del NEC. Debe utilizarse un cable reconocido de energía limitada. Observe los requisitos del cableado del NEC y de los códigos locales definidos por la autoridad que tiene jurisdicción. Los dispositivos de detección de seguridad que requieran conmiente del panel de control deben estar homologados por UL para la aplicación deseada y operar en el rango de 10,5-12,5 V CC. La serie DSC Bravo son detectores de movimienlo homologados por UL. Teclados de sistema compatibles: HS2LCDPRO, HS2TCHPRO(BLK), HS2LCDRFPRO9, HS2LCDWF(V)PRO9.

Especificaciones

En la siguiente tabla se describen las especificaciones del controlador de alarma PowerSeries Pro.

Característica	Descripción
Configuración de zona	32, 128 o 248 zonas inalámbricas.
	Hasta 8 zonas cableadas.
	41 tipos de zonas.
	15 tipos de zonas programables.
	Resistencia normalmente cerrada, SEOL, DEOL y TEOL.
	Expansión de zona cableada totalmente supervisada utilizando HSM2108 o HSM3408.
	Expansión de zona inalámbrica totalmente supervisada utilizando el módulo de integración inalámbrico bidireccional HSM2HOST o el teclado HS2LCDRFPROx.
Códigos de acceso	Códigos de 4, 6 u 8 dígitos.
	Hasta 1003 códigos de acceso: ⓘ **Nota:** Se deben usar sistemas que cumplan con el Grado 2 de EN50131-1 y que utilicen 100 códigos de acceso o menos, de 6 dígitos cada uno. Si se utilizan más de 100 códigos de acceso, se deben usar códigos de 8 dígitos. Se deben usar códigos de 8 dígitos de sistemas que cumplan con el Grado 3 de EN50131-1.
	Atributos programables
Dispositivos de Advertencia	2 dispositivos de advertencia remotos inalámbricos:
	Programables como constantes, pulsados, temporal 3 o temporal 4 Para sistemas certificados NFA2P, el atraso en la operación del dispositivo de advertencia debe ajustarse en un máximo de 10 min.
Memoria	CMOS EEPROM.
	Conserva la información de la programación y el estado del sistema ante falla de CA o de la batería por 20 años como mínimo (no verificado por UL).
Fuente de alimentación - Norteamérica	HS65WPS - Montada en el mismo gabinete, conectada permanentemente.
	HS65WPSNA - Montada en el mismo gabinete o en el exterior, con cable conectado.
	HS65WPSNAS : Cablado, usar en aplicaciones de monitoreo de incendio comercial ULC y nivel de seguridad IV de robo comercial ULC.
	Primario: 120 V CA, 60 Hz, Eficiencia Energética Clase VI.
	Secundario: 18 V CC, Fuente de alimentación limitada de 3.6 A (LPS).
Fuente de alimentación - Internacional	HS65WPS - Montada en el mismo gabinete, conectada permanentemente.
	Principal: 100 V CC a 240 V CA, 50 Hz, 1.7 A, Eficiencia Energética Clase VI.
	Secundaria: 18 V CC, 3.6 A, LPS.
	ⓘ **Nota:** Para instalaciones que utilicen el módulo de fuente de alimentación montado dentro del gabinete, reemplace el fusible únicamente por otro del mismo tipo (20 mm). El nuevo fusible debe ser de fusión lenta de 250 V/3.15 A nominal.
Fuente de alimentación regulada	3.6 A regulada, supervisada.
	Tipo A de acuerdo con la norma EN50131-6.
	FET protegido para terminales del Timbre, Aux+ y batería.
	Detección/Protección contra batería inversa.
	Supervisión para la energía de entrada y batería baja.

Característica	Descripción
	Opciones de carga de batería normal y de alta corriente.
	Circuito de carga de batería supervisado.
Consumo de corriente (montaje de la tarjeta del panel de control)	120 mA (nominal).

Característica	Descripción
Salida de timbre	10,8 V CC a 12,5 V CC (aplicaciones UL/ULC).
	10 V CC a 14 V CC (aplicaciones EN).
	700 mA supervisada (1 kΩ), corriente limitada a 2 A.
	Cadencias constante, pulsada, temporal 3 o temporal 4.
	Detección de cortocircuito (hardware y software).
Aux+	10,8 V CC a 12,5 V CC (aplicaciones UL/ULC).
	10 V CC a 14 V CC (aplicaciones EN).
	Corriente de 2 A (compartida con las salidas Corbus y PGM).
	Voltaje de ondulación de salida máx. de 600 mVp-p.
	Salidas programables en la placa.
	Protección contra sobrecorriente PGM.
	Proteccion contra sobrevoltaje.
Batería	12 V de plomo-ácido sellada, recargable.
	Tiempo de espera máximo: Consulte Carga aux. y selección de batería para cada tipo de aplicación.
	Recargas al 80% en 72 horas.
	Velocidad de recarga: 400 mA (12 horas máx.), 700 mA (24 horas de reserva).
	Tiempo de respaldo de 24 horas (UL).
	Vida útil de 3 a 5 años.
	Umbral de indicación de problemas de batería baja: 11.3 V CC.
	Voltaje de restauración de 12.5 V.
	FET de reinicio automático para protección contra cortorcircuitos/sobrecarga de corriente en la placa del circuito.
	Reloj interno enlazado al reloj de tiempo real interno.
	Consumo de corriente del tablero principal: HS3032/HS3128/HS3248 (sin comunicador alterno) de reserva 100 mA CC. HS3032/HS3128/HS3248 (incluyendo comunicador insertable) de reserva 120 mA CC.
	La batería de reserva no se recargará automáticamente al volver a conectar la red de CA (fuente de alimentación externa) si la tensión de los terminales de la batería es inferior a 9.6 V CC. El nivel mínimo de energía de la batería de reserva en su estado de carga completa (como porcentaje de la capacidad nominal para el tipo de baterías que pueden utilizarse con la fuente de alimentación) es del 90% para baterías de 17 Ah.
Condiciones ambientales de funcionamiento	Rango de temperatura: UL/ULC: 0°C a +49°C (32°F a 120°F), para aplicaciones EN50131: -10˚C a +55˚C
	Humedad relativa: 5% a 93% de HR, sin condensación
	El panel de alarma no es adecuado para uso externo en las instalaciones supervisadas.
Equipo transmisor de alarma	Marcador digital integral a la tarjeta de control principal
	Soporta SIA y Contact ID
	Cumple con los requisitos de los equipos de telecomunicaciones TS203 021-1, -2, -3 y EN50136-1, EN50136-2, ATS SP3, DP2 (cuando se utiliza junto con Ethernet y/o rutas celulares).

Característica	Descripción
	El puerto de comunicación Ethernet integrado y el módulo celular insertable opcional (modelos 3G9080, 3H9080, LE9080 para UL/ULC y 3G9080-EU, GS9080 para aplicaciones que cumplen con la norma EN50131) pueden instalarse en el mismo gabinete y configurarse como principal o de respaldo, con cifrado AES de 128 bits.
	Cumple con las normas EN50136-1, EN50136-2 ATS SP4, DP3.
Supervisión del sistema	Falla de alimentación de CA
	Problema de zona
	Problema de incendio
	Problema de línea telefónica
	Problema del comunicador
	Condición de batería baja
	Interferencia de RF
	Falla de fuente de alimentación AUX
	Fallo de comunicación
	Fallo del módulo (supervisión o antisabotaje)
	Sobrecarga del sistema
Adicional	Compatible con dispositivo inalámbrico bidireccional
	Verificación visual (imágenes + audio)*
	Compatible con tag di prossimità
	Programación de PGM
	Armado rápido
	Etiquetas de usuario, partición, módulo, zona y sistema
	Prueba de observación*
	Respuesta de bucle de sistema programable
	Versiones del teclado y del software del panel directamente visibles mediante el teclado
	Tipo de zona de sirena de puerta
	Falla de la unidad de alimentación
	Baja batería tipo PGM
	* Función no evaluada por UL/ULC.

Colocación de detectores y plan de escape

Colocación de detectores y plan de escape

La siguiente información es solo para orientación general y se recomienda consultar los códigos y reglamentos contra incendios locales al momento de colocar e instalar alarmas de detección de humo y de CO.

Detectores de humo

Las investigaciones han demostrado que los incendios hostiles en hogares generan humo en mayor o menor grado. Los experimentos en incendios típicos en hogares indican que las cantidades detectables de humo preceden a los niveles detectables de calor en la mayoría de los casos. Por estas razones, las alarmas de detección de humo se deben instalar fuera de cada dormitorio y en cada piso de la casa. Se deberán instalar alarmas con detección de humo además de las requeridas para aumentar la protección.

Las áreas adicionales que deben ser protegidas incluyen: sótano, dormitorios, en particular aquellos donde duermen fumadores; comedor, cuartos de calderas y de servicio; y entradas no protegidas por los detectores requeridos. En techos lisos, los detectores se pueden espaciar a 9,1 m (30 pies) de distancia como guía. Puede que se requiera otro espaciado dependiendo de la altura del techo, el movimiento de aire, la presencia de vigas, techos no aislados, etc. Consulte el Código nacional de alarmas contra incendio NFPA 72, CAN/ULC-S553-02 u otras normas nacionales apropiadas para las recomendaciones de instalación.

- No coloque los detectores de humo en la parte más alta del techo o tejado; el espacio de aire muerto en estas ubicaciones puede evitar que los detectores detecten el humo.
- Evite áreas con corrientes de turbulencia de aire, como cerca de puertas, ventiladores o ventanas. El movimiento rápido de aire alrededor del detector puede evitar que el humo entre en la unidad.
- No coloque los detectores en áreas con alta humedad.
- No coloque los detectores en áreas donde la temperatura aumente por encima de los 38 °C (100 °F) o caiga por debajo de los 5 °C (41 °F).

En EE.UU., los detectores de humo deberían instalarse de acuerdo con el Capítulo 29 de NFPA 72, el Código Nacional de Alarmas de Incendios:

Donde sea exigido por otras legislaciones, códigos o normas aplicables para un tipo específico de ocupación, las alarmas de humo de estación simple y múltiple aprobadas deberán instalarse de la siguiente manera:

1. En todos los dormitorios y las habitaciones de huéspedes.
2. Afuera de cada área de dormir de una unidad de vivienda separada, dentro de 6,4 m (21 pies) de cualquier puerta de un dormitorio, con la distancia medida a lo largo de una ruta de desplazamiento.
3. En cada nivel de una unidad de vivienda, incluyendo los sótanos.
4. En cada nivel de un establecimiento residencial de hospedaje y cuidado (instalación pequeña), incluyendo los sótanos y sin considerar los espacios de techos muy bajos y los áticos no acabados.
5. En las zonas de estar de una habitación de huésped.
6. En las zonas de estar de un establecimiento residencial de hospedaje y cuidado (instalación pequeña).

Figura 1

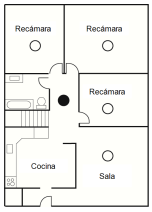

Figura 2

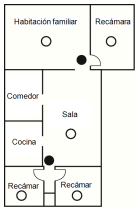

Figura 3

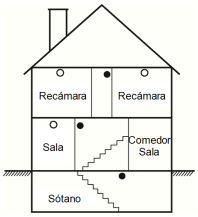

Figura 3a

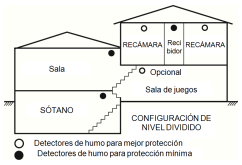

Figura 4

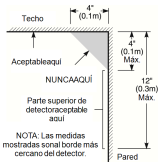

Plan de escape en caso de incendio

Con frecuencia hay muy poco tiempo entre la detección de incendio y el tiempo en que se convierte en mortal. Por lo tanto, es muy importante desarrollar y ensayar un plan de escape familiar.

1. Todos los miembros de la familia deben participar en el desarrollo del plan de escape.
2. Estudie las rutas de escape posibles desde cada ubicación dentro de la casa. Preste especial atención a las rutas de escape desde los dormitorios ya que la mayoría de incendios ocurren durante la noche.
3. El escape desde un dormitorio debe ser posible sin abrir la puerta interior.

Considere lo siguiente cuando elabore su plan de escape:

- Asegúrese de que todas las puertas y ventanas exteriores puedan abrirse fácilmente. Asegúrese de que no estén selladas con pintura y de que los mecanismos de bloqueo funcionen sin problemas.
- Si es muy difícil abrir o utilizar la salida para los niños, personas mayores o discapacitados, debe desarrollarse planes para su rescate. Esto incluye asegurarse de que quienes deben realizar el rescate puedan oír inmediatamente la señal de alarma de incendio.
- Si la salida está sobre el nivel del suelo, debe proporcionarse una escalera en caso de incendio aprobada o una cuerda, así como entrenamiento en su uso.
- Las salidas al nivel del suelo deben mantenerse despejadas. Asegúrese de retirar la nieve de las puertas de patios exteriores durante el invierno y de que los muebles o equipos exteriores no bloqueen las salidas.
- Cada persona deberá conocer el punto de reunión predeterminado donde todos se pueden concentrar (p. ej., al otro lado de la calle o en la casa del vecino). Una vez que todos estén fuera de casa, llame al departamento de bomberos.
- Un buen plan de escape prioriza el escape rápido. No intente combatir el incendio ni retirar sus pertenencias ya que esto puede representar una pérdida de tiempo valioso. Una vez afuera, no vuelva a entrar a la casa. Espere hasta que los bomberos lleguen al lugar.
- Redacte el plan de escape en caso de fuego y haga simulacros con frecuencia para que, en caso de emergencia, todos sepan que hacer. Modofique el plan según cambien las condiciones, tales como el número de personas en la casa, o si hay cambios en la construcción del edificio.

- Asegúrese de que su sistema de alarma de incendio funcione correctamente mediante pruebas semanales. Si no está seguro sobre la operación del sistema, póngase en contacto con su instalador.
- Le recomendamos que se ponga en contacto con su departamento de bomberos local y que solicite información adicional sobre seguridad contra incendios y planificación de escape. Si es posible, solicite al encargado local de protección contra incendios que lleve a cabo una inspección de seguridad contra incendios en su casa.

Figura 5

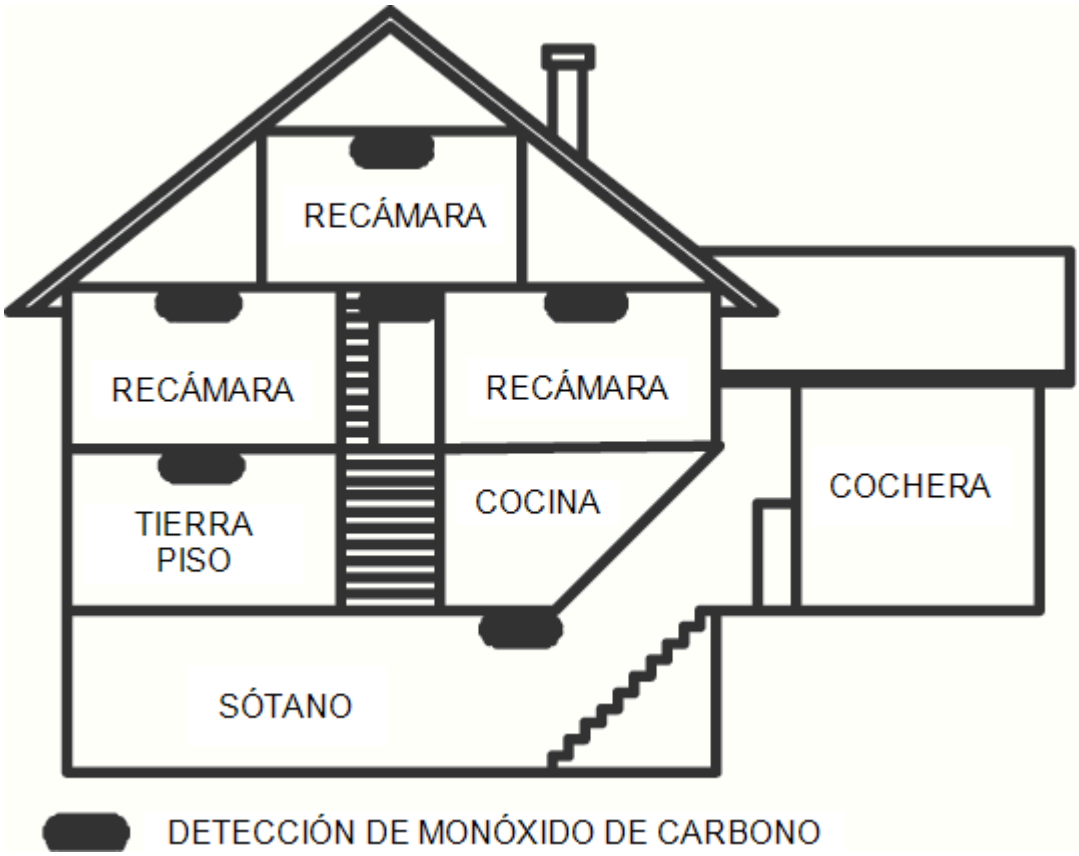

Detectores de monóxido de carbono

El monóxido de carbono es incoloro, inodoro, sin sabor y muy tóxico, además se mueve libremente en el aire. Los detectores de CO pueden medir la concentración y hacen sonar una alarma estridente antes de que se alcance un nivel potencialmente dañino. El cuerpo humano es más vulnerable a los efectos del gas de CO durante las horas de sueño; por lo tanto, los detectores de CO deberán colocarse en o tan cerca como sea posible de los dormitorios de la casa. Para aumentar la protección, la alarma de CO deberá colocarse fuera de los dormitorios principales o en cada nivel de la casa. La Figura 5 indica las ubicaciones sugeridas en la casa.

NO coloque la alarma de CO en las siguientes áreas:

- Donde la temperatura puede descender por debajo de -10 °C o exceder de 40 °C
- Cerca de humos tóxicos de diluyentes de pintura
- Dentro de un radio de 1,5 m de aparatos de flama abierta como hornos, estufas y chimeneas
- En corrientes de escape de motores a gas, conductos de aire, conductos de humos o chimeneas

- En cercanía con un tubo de escape de automóvil; esto dañará el detector.

CONSULTE EL INSTRUCTIVO DE INSTALACIÓN Y OPERACIÓN DEL DETECTOR DE CO PARA INSTRUCCIONES DE SEGURIDAD E INFORMACIÓN DE EMERGENCIA.

Listado de nuevas características

Versión 1.2

- Soporte para 32 teclados y 32 particiones para el modelo HS3248
- Soporte para 30 módulos HSM3408
- Admite 32 teclados HS2TCH
- Soporte para 16 teclados HS2LCDWF
- Soporte para 16 módulos HSM3204CX para el panel HS3248
- Código de instalador del comunicador agregado para la opción [851][011]
- Soporte nativo para PGx309
- Soporte para PSP de instalación de Alarma y para la aplicación de usuario final PowerManage
- Edición de códigos de acceso DLS disponible durante la creación de cuentas
- Opciones de fábrica del comunicador [851][999] y sección [993]

Versión 1.3

- Soporte para video a pedido usando ITv2
- Soporte para un máximo de asociación de ocho zonas a la cámara PIR

Garantía Limitada

Garantía Limitada

Digital Security Controls (DSC) garantiza al comprador original que, por un periodo de doce meses desde la fecha de compra, el producto estará libre de defectos materiales y mano de obra bajo uso normal. Durante el periodo de la garantía, DSC decidirá si reparará o reemplazará o no cualquier producto defectuoso devolviendo el producto a su fábrica, sin costo por mano de obra y materiales. Cualquier repuesto o pieza reparada está garantizada por: el resto de la garantía original o noventa (90) días, cualquiera de las dos opciones de mayor tiempo. El propietario original debe notificar puntualmente a DSC por escrito que hay un defecto en el material o en la mano de obra; tal aviso escrito debe ser recibido en todo evento antes del vencimiento del periodo de la garantía. No hay absolutamente ningún tipo de garantía sobre software y todos los productos de software son vendidos como una licencia de usuario bajo los términos del contrato de licencia del software incluido con el producto. El comprador asume toda responsabilidad por la apropiada selección, instalación, operación y mantenimiento de cualquier producto comprado a DSC. La garantía de los productos hechos a medida alcanza solamente a aquellos productos que no funcionen al momento de la entrega. En tales casos, DSC puede reemplazarlos o acreditarlos, a opción de DSC.

Garantía Internacional

La garantía para clientes internacionales es la misma que para cualquier cliente de Canadá y de Estados Unidos, con la excepción de que DSC no será responsable por ningún costo aduanero, impuestos o VAT que pueda ser aplicado.

Procedimiento de la Garantía

Para obtener el servicio con esta garantía, por favor devuelva el(los) artículo(s) en cuestión, al punto de compra. Todos los distribuidores autorizados tienen un programa de garantía. Cualquiera que devuelva los artículos a Digital Security Controls Ltd., debe primero obtener un número de autorización. Digital Security Controls Ltd., no aceptará ningún envío sin una autorización previa.

Condiciones para Cancelar la Garantía

Esta garantía se aplica solamente a defectos en partes y en hechura concerniente al uso normal. Esta no cubre:

- daños incurridos en el manejo de envío o cargamento
- daños causados por desastres tales como incendio, inundación, vientos, terremotos o rayos eléctricos;
- daños debidos a causas que escapan al control de DSC, tales como excesivo voltaje, choque mecánico o daño por agua;
- daños causados por acoplamientos no autorizados, alteraciones, modificaciones u objetos extraños.
- daños causados por periféricos (a menos que dichos periféricos fuesen suministrados por DSC);
- defectos causados por no proporcionar un ambiente apropiado para la instalación de los productos;
- daños causados por el uso de productos, para propósitos diferentes, para los cuales fueron designados;
- daño por mantenimiento no apropiado;
- daño ocasionado por otros abusos, mal manejo o una aplicación no apropiada de los productos.

Articles non couverts par la garantie

Además de los elementos que anulan la garantía, esta no cubrirá los siguientes: (i) costo de flete hasta el centro de reparación; (ii) los productos que no sean identificados con la etiqueta de producto de DSC y su número de lote o número de serie; (iii) los productos que hayan sido desensamblados o reparados de manera tal que afecten negativamente el funcionamiento o no permitan la adecuada inspección o pruebas para verificar cualquier reclamo de garantía. Las tarjetas o etiquetas de acceso devueltas para su reemplazo bajo la garantía, serán acreditadas o reemplazadas a opción de DSC. Los productos no cubiertos por la presente garantía, o de otra manera fuera de la garantía debido al transcurso del tiempo, mal uso o daño, serán evaluados y se proveerá una estimación para la reparación. No se realizará ningún trabajo de reparación hasta que una orden de compra válida enviada por el Cliente sea recibida y un número de Autorización de Mercadería Devuelta (RMA) sea emitido por el Servicio al Cliente de DSC. La responsabilidad de Digital Security Controls en la falla para reparar el producto bajo esta garantía después de un número razonable de intentos será limitada a un reemplazo del producto, como el remedio exclusivo para el rompimiento de la garantía. Bajo ninguna circunstancia DSC será responsable por cualquier daño especial, incidental o consecuente basado en el incumplimiento de la garantía, incumplimiento del contrato, negligencia, responsabilidad estricta o cualquier otra teoría legal. Tales daños incluyen, pero no se limitan a, pérdida de beneficios, pérdida del producto de software o cualquier equipo asociado, coste de capital, coste de sustitución o reemplazo del equipo, instalaciones o servicios, tiempo de inactividad, tiempo del comprador, reclamaciones de terceros , incluyendo clientes, y daños a la propiedad. Las leyes de algunas jurisdicciones limitan o no permiten la renuncia de daños consecuentes. Si las leyes de dicha jurisdicción son aplicables sobre cualquier reclamo por o en contra de DSC, las limitaciones y renuncias aquí contenidas serán las de mayor alcance permitido por la ley. Algunos estados no permiten la exclusión o limitación de daños incidentales o consecuentes, en tal caso lo arriba mencionado puede no ser aplicable a Ud.

Renuncia de Garantías

Esta garantía contiene la garantía total y debe prevalecer sobre cualquier otra garantía y todas las otras garantías, ya sea expresa o implícita (incluyendo todas las garantías implícitas en la mercancía o fijada para un propósito en particular), además de todas las otras obligaciones o responsabilidades por parte de Digital Security Controls. Digital Security Controls no acepta ninguna responsabilidad ni autoriza a ninguna otra persona a actuar en su nombre para modificar o cambiar esta garantía, ni para aceptar en su nombre ninguna otra garantía o responsabilidad relativa a este producto. Esta renuncia de garantía y garantía limitada son regidas por el gobierno y las leyes de la provincia de Ontario, Canadá.

⚠ **ADVERTENCIA:** Digital Security Controls Ltd., recomienda que todo el sistema sea completamente probado en forma regular. Sin embargo, a pesar de pruebas frecuentes, y debido entre otros, a interferencia criminal o cortes eléctricos, es posible que este producto no funcione de la forma esperada.

Reparaciones Fuera de la Garantía

Digital Security Controls, en su opción reemplazará o reparará los productos por fuera de la garantía que sean devueltos a su fábrica de acuerdo a las siguientes condiciones. Cualquiera que devuelva los artículos a Digital Security Controls Ltd., debe primero obtener un número de autorización. Digital Security Controls Ltd., no aceptará ningún envío sin una autorización previa. Los productos que Digital Security Controls Ltd., determine que son reparables serán reparados y regresados. Un cargo fijo que Digital Security Controls Ltd., ha predeterminado y el cual será revisado de tiempo en tiempo, se exige por cada unidad reparada. Los productos que Digital Security Controls, determine que no son reparables serán reemplazados por el producto más equivalente disponible en ese momento. Un cargo fijo que Digital Security Controls Ltd., ha predeterminado y el cual será revisado de tiempo en tiempo, se exige por cada unidad reparada.

ADVERTENCIA: LEA ATENTAMENTE la nota para los instaladores

Esta advertencia contiene información vital. Para el único individuo en contacto con el sistema del usuario, es su responsabilidad tratar a cada artículo en esta advertencia para la atención a los usuarios de este sistema.

Fallas del Sistema

El sistema ha sido cuidadosamente diseñado para ser tan efectivo como sea posible. Hay circunstancias, sin embargo, incluyendo incendio, robo u otro tipo de emergencias donde no podrá proveer protección. Cualquier sistema de alarma de cualquier tipo puede ser comprometido deliberadamente o puede fallar al operar como se espera por una cantidad de razones. Algunas pero no todas pueden ser:

Instalación Inadecuada

Un sistema de seguridad debe ser instalado correctamente para proporcionar una adecuada protección. Cada instalación debe ser evaluada por un profesional de seguridad, para asegurar que todos los puntos y las áreas de acceso estén cubiertas. Las cerraduras y enganches en ventanas y puertas deben estar seguras y funcionar según lo previsto. Las ventanas, puertas, paredes, cielos rasos y otros materiales de construcción deben tener la resistencia y estructura adecuada para proporcionar el nivel de protección esperado. Se debe realizar una reevaluación durante y después de cualquier actividad de construcción. .Se recomienda una evaluación por parte del departamento de bomberos y/o policía si este servicio está disponible.

Conocimiento Criminal

Este sistema contiene características de seguridad las cuales fueron conocidas para ser efectivas en el momento de la fabricación. Es posible que personas con intenciones criminales desarrollen técnicas las cuales reducen la efectividad de estas características. Es muy importante que el sistema de seguridad se revise periódicamente, para asegurar que sus características permanezcan efectivas y que sean actualizadas o reemplazadas si se ha encontrado que no proporcionan la protección esperada.

Acceso por Intrusos

Los intrusos pueden entrar a través de un punto de acceso no protegido, burlar un dispositivo de sensor, evadir detección moviéndose a través de un área de cubrimiento insuficiente, desconectar un dispositivo de advertencia, o interferir o evitar el funcionamiento correcto del sistema.

Falla de Energía

Las unidades de control, los detectores de intrusión, detectores de humo y muchos otros dispositivos de seguridad requieren un suministro de energía adecuada para su correcto funcionamiento. Si un dispositivo funciona por baterías, es posible que las baterías fallen. Aún si las baterías no han fallado, estas deben ser cargadas, en buena condición e instaladas correctamente. Si un dispositivo funciona por alimentación de CA, cualquier interrupción, aún lenta, hará que el dispositivo no funcione si no tiene energía. Las interrupciones de energía de cualquier duración son a menudo acompañadas por fluctuaciones en el voltaje lo cual puede dañar equipos electrónicos tales como sistemas de seguridad. Después de que ocurre una interrupción de energía, inmediatamente conduzca una prueba completa del sistema para asegurarse que el sistema esté funcionando como es debido.

Falla en Baterías Reemplazables

Los transmisores inalámbricos de este sistema han sido diseñados para proporcionar años de duración de la batería bajo condiciones normales. La vida útil de la batería depende del entorno, el uso y el tipo de dispositivo. Las condiciones ambientales tales como la humedad excesiva, altas o bajas temperaturas, o cantidades de oscilaciones de temperaturas pueden reducir la duración de la batería. Aunque cada dispositivo de transmisión tenga un monitor de batería bajo el cual identifica cuando la batería necesita ser reemplazada, es posible que este monitor no funcione según lo previsto. Las pruebas y mantenimiento regulares mantendrán el sistema en buenas condiciones de funcionamiento.

Compromiso de los Dispositivos de Frecuencia de Radio (Inalámbricos)

Las señales no podrán alcanzar el receptor bajo todas las circunstancias las cuales incluyen objetos metálicos colocados en o cerca del camino del radio o interferencia deliberada y otra interferencia de señal de radio inadvertida.

Usuarios del Sistema

Un usuario no podrá operar un interruptor de pánico o emergencias posiblemente debido a una inhabilidad física permanente o temporal, incapaz de alcanzar el dispositivo a tiempo, o no está familiarizado con la correcta operación. Es muy importante que todos los usuarios del sistema sean entrenados en la correcta operación del sistema de alarma y que ellos sepan como responder cuando el sistema indica una alarma.

Detectores de Humo

Los detectores de humo, que son una parte del sistema, pueden no alertar correctamente a los ocupantes de un incendio por un número de razones, algunas son las siguientes. Los detectores de humo pueden haber sido instalados o ubicados incorrectamente. El humo no puede ser capaz de alcanzar los detectores de humo, como cuando el fuego es en la chimenea, paredes o techos, o en el otro lado de las puertas cerradas. Los detectores de humo no pueden detectar humo de incendios en otros niveles de la residencia o edificio. Cada incendio es diferente en la cantidad de humo producida y la velocidad del incendio. Los detectores de humo no pueden detectar igualmente bien todos los tipos de incendio. Los detectores de humo no pueden proporcionar una advertencia rápidamente de incendios causados por descuido o falta de seguridad como el fumar en cama, explosiones violentas, escape de gas, el incorrecto almacenamiento de materiales de combustión, circuitos eléctricos sobrecargados, el juego con fósforos por parte de los niños o un incendio provocado. Aún si el detector de humo funciona como está diseñado, pueden haber circunstancias donde hay insuficiente tiempo de advertencia para permitir a los ocupantes escapar a tiempo para evitar heridas o muerte.

Detectores de Movimiento

Los detectores de movimiento solamente pueden detectar movimiento dentro de las áreas designadas como se muestra en las respectivas instrucciones de instalación. Los detectores de movimiento no pueden distinguir entre intrusos y los que habitan el local o residencia. Los detectores de movimiento no proporcionan un área de protección volumétrica. Estos poseen múltiples rayos de detección y el movimiento solamente puede ser detectado en áreas no obstruidas que están cubiertas por estos rayos. No pueden detectar movimiento que ocurre detrás de las paredes, cielo rasos, pisos, puertas cerradas, separaciones de vidrio, puertas o ventanas de vidrio. Cualquier tipo de sabotaje ya sea intencional o sin intención, como enmascarar, pintar o rociar cualquier tipo de material en los lentes, espejos, ventanas o cualquier otra parte del sistema de detección perjudicará su correcto funcionamiento. Los detectores de movimiento pasivos infrarrojos funcionan detectando cambios en la temperatura. Sin embargo su efectividad puede ser reducida cuando la temperatura del ambiente aumenta o disminuye de la temperatura del cuerpo o si hay orígenes intencionales o sin intención de calor en o cerca del área de detección. Algunas de estas fuentes de calor pueden ser calentadores, radiadores, estufas, asadores, chimeneas, luz solar, ventiladores de vapor, alumbrado, etc.

Dispositivos de Advertencia

Los dispositivos de advertencia, tales como sirenas, timbres, bocinas, o estroboscópicos no podrán alertar o despertar a alguien durmiendo si hay una puerta o pared intermedia. Si los dispositivos de advertencia están localizados en un nivel diferente de la residencia o local, por lo tanto es menos posible que los ocupantes puedan ser advertidos o despertados. Los dispositivos de advertencia audibles pueden ser interferidos por otros orígenes de ruidos como equipos de sonido, radios, televisión, acondicionadores de aire u otros electrodomésticos, o el tráfico. Los dispositivos de advertencia audibles, inclusive de ruido fuerte, pueden no ser escuchados por personas con problemas del oído.

Líneas Telefónicas

Si las líneas telefónicas son usadas para transmitir alarmas, ellas puedan estar fuera de servicio u ocupadas por cierto tiempo. También un intruso puede cortar la línea o sabotear su operación por medios más sofisticados lo cual sería de muy difícil la detección.

Tiempo Insuficiente

Pueden existir circunstancias en la que el sistema funcione como está diseñado, y aun así, los ocupantes no estén protegidos de emergencias debido a su incapacidad para responder a las advertencias de manera oportuna. Si el sistema es supervisado, la respuesta puede no ocurrir a tiempo para proteger a los ocupantes o sus pertenencias.

Falla de un Componente

A pesar que todos los esfuerzos que se han realizado para hacer que el sistema sea lo más confiable, el sistema puede fallar en su función como se ha diseñado debido a la falla de un componente.

Prueba Incorrecta

La mayoría de los problemas que evitan que un sistema de alarma falle en operar como es debido puede ser encontrada por medio de pruebas y mantenimiento regular. Todo el sistema debe ser probado semanalmente e inmediatamente después de una intrusión, un intento de intrusión, incendio, tormenta, terremoto, accidente o cualquier clase de actividad de construcción dentro o fuera del local. La prueba debe incluir todos los dispositivos de sensor, teclados, consolas, dispositivos para indicar alarmas y otros dispositivos operacionales que sean parte del sistema.

Seguridad y Seguro

A pesar de sus capacidades, un sistema de alarma no es un sustituto de un seguro de propiedad o vida. Un sistema de alarma tampoco es un substituto para los dueños de la propiedad, inquilinos, u otros ocupantes para actuar prudentemente a prevenir o minimizar los efectos dañinos de una situación de emergencia.

IMPORTANTE LEA CUIDADOSAMENTE:

el Software DSC comprado con o sin Productos y Componentes tiene marca registrada y es adquirido bajo los siguientes términos de licencia:

- Este Acuerdo de Licencia de Usuario Final (End-User License Agreement — “EULA”) es un acuerdo legal entre Usted (la compañía, individuo o entidad que ha adquirido el Software y cualquier Hardware relacionado) y Digital Security Controls, una división de Tyco Safety Products Canada Ltd. (“DSC”), el fabricante de los sistemas de seguridad integrados y programador del software y de todos los productos o componentes relacionados (“HARDWARE”) que usted ha adquirido.
- Si el producto de software DSC (“PRODUCTO DE SOFTWARE” o “SOFTWARE”) necesita estar acompañado de HARDWARE y NO está acompañado de nuevo HARDWARE, usted no puede usar, copiar ni instalar el PRODUCTO DE SOFTWARE. El PRODUCTO DE SOFTWARE incluye software y puede incluir medios asociados, materiales impresos y documentación “en línea” o electrónica.
- Cualquier software provisto con el PRODUCTO DE SOFTWARE que esté asociado a un acuerdo de licencia de usuario final separado es licenciado a Usted bajo los términos de ese acuerdo de licencia.
- Al instalar, copiar, descargar, almacenar, acceder o, de otro modo, usar el PRODUCTO DE SOFTWARE, Usted se somete incondicionalmente a los límites de los términos de este EULA, incluso si este EULA se considerase una modificación de cualquier acuerdo o contrato previo. Si no está de acuerdo con los términos de este EULA, DSC no podrá licenciarle el PRODUCTO DE SOFTWARE y Usted no tendrá el derecho de usarlo.

Licencia del producto de software

Licencia del producto de software

El PRODUCTO DE SOFTWARE está protegido por leyes de derecho de autor y acuerdos de derecho de autor internacionales, así como por otros tratados y leyes de propiedad intelectual. El PRODUCTO DE SOFTWARE es licenciado, no vendido.

1. CONCESIÓN DE LICENCIA. Este EULA le concede los siguientes derechos:

(a) Instalación y uso del software - Para cada licencia que Usted adquiere, puede instalar tan solo una copia del PRODUCTO DE SOFTWARE.

(b) Almacenamiento/Uso en red – El PRODUCTO DE SOFTWARE no puede ser instalado, accedido, mostrado, ejecutado, compartido o usado al mismo tiempo desde diferentes ordenadores, incluyendo una estación de trabajo, terminal u otro dispositivo electrónico (“Dispositivo”). En otras palabras, si Usted tiene varias estaciones de trabajo, Usted tendrá que adquirir una licencia para cada estación de trabajo donde usará el SOFTWARE.

(c) Copia de seguridad - Usted puede tener copias de seguridad del PRODUCTO DE SOFTWARE, pero solo puede tener una copia por licencia instalada en un momento determinado. Usted puede usar la copia de seguridad solamente para propósitos de archivo. Excepto del modo en que está expresamente previsto en este EULA, Usted no puede hacer copias del PRODUCTO DE SOFTWARE de otro modo, incluyendo los materiales impresos que acompañan al SOFTWARE.

2. DESCRIPCIÓN DE OTROS DERECHOS Y LIMITACIONES

(a) Limitaciones en Ingeniería Inversa, Descompilación y Desmontaje - Usted no puede realizar ingeniería inversa, descompilar o desmontar el PRODUCTO DE SOFTWARE, excepto y solamente en la medida en que dicha actividad esté expresamente permitida por la ley aplicable, no obstante esta limitación. Usted no puede realizar cambios ni modificaciones al Software, sin el permiso escrito de un oficial de DSC. Usted no puede eliminar avisos de propiedad, marcas o etiquetas del Producto de Software. Usted deberá establecer medidas razonables que aseguren el cumplimiento de los términos y condiciones de este EULA.

(b) Separación de los Componentes – El PRODUCTO DE SOFTWARE se licencia como un producto único. Sus partes componentes no pueden ser separadas para el uso en más de una unidad de HARDWARE.

(c) Producto ÚNICO INTEGRADO - Si usted adquirió este SOFTWARE con HARDWARE, entonces el PRODUCTO DE SOFTWARE está licenciado con el HARDWARE como un producto único integrado. En este caso, el PRODUCTO DE SOFTWARE puede ser usado solamente con el HARDWARE, tal y como se establece más adelante en este EULA.

(d) Alquiler - Usted no puede alquilar, prestar o arrendar el PRODUCTO DE SOFTWARE. No puede disponibilizarlo a terceros ni colgarlo en un servidor o una página web.

(e) Transferencia de Producto de Software - Usted puede transferir todos sus derechos bajo este EULA sólo como parte de una venta permanente o transferencia del HARDWARE, desde que Usted no retenga copias y transfiera todo el PRODUCTO DE SOFTWARE (incluyendo todas las partes componentes, los materiales impresos y mediáticos y cualquier actualización y este EULA) y desde que el receptor esté conforme con los términos de este EULA. Si el PRODUCTO DE SOFTWARE es una actualización, cualquier transferencia debe incluir también todas las versiones previas del PRODUCTO DE SOFTWARE.

(f) Terminación – Sin perjuicio de otros derechos, DSC puede terminar este EULA si Usted omite el cumplimiento de los términos y condiciones de este EULA. En tal caso, usted debe destruir todas las copias del PRODUCTO DE SOFTWARE y todas sus partes componentes.

(g) Marcas comerciales - Este EULA no le concede ningún derecho conectado con ninguna de las marcas comerciales de DSC o de sus proveedores.

3. DERECHOS DE AUTOR

Todos los derechos de título y propiedad intelectual en este y relativos a este PRODUCTO DE SOFTWARE (incluyendo, pero no limitándose a todas las imágenes, fotografías y textos incorporados al PRODUCTO DE SOFTWARE), los materiales impresos que acompañan, y todas las copias del PRODUCTO DE SOFTWARE, son propiedad de DSC o de sus proveedores. Usted no puede copiar los materiales impresos que acompañan al PRODUCTO DE SOFTWARE. Todos los títulos y derechos de propiedad intelectual en y relativos al contenido al que se puede acceder a través del uso del PRODUCTO DE SOFTWARE son de propiedad del dueño del contenido respectivo y pueden estar protegidos por derechos de autor u otros tratados y leyes de propiedad intelectual. Este EULA no le concede ningún derecho de usar tal contenido. Todos los derechos no expresamente concedidos por este EULA están reservados a DSC y sus proveedores.

4. RESTRICCIONES DE EXPORTACIÓN

Usted se compromete a no exportar o reexportar el PRODUCTO DE SOFTWARE a ningún país, persona o entidad sujetos a las restricciones de exportación de Canadá.

5. ELECCIÓN DE LEY

Este Acuerdo de Licencia de Software se rige por las leyes de la Provincia de Ontario, Canadá.

6. ARBITRAJE

Todas las disputas que surjan con relación a este Acuerdo estarán determinadas por medio del arbitraje final y vinculante, de acuerdo con el Arbitration Act, y las partes acuerdan someterse a la decisión del árbitro. El lugar del arbitraje será Toronto, Canadá, y el idioma del arbitraje será el inglés.

7. GARANTÍA LIMITADA

(a) SIN GARANTÍA – DSC PROVEE EL SOFTWARE “TAL COMO ES”, SIN GARANTÍA. DSC NO GARANTIZA QUE EL SOFTWARE SATISFARÁ SUS NECESIDADES O QUE LA OPERACIÓN DEL SOFTWARE SERÁ ININTERRUMPA O LIBRE DE ERRORES.

(b) CAMBIOS EN EL ENTORNO OPERATIVO - DSC no se responsabilizará por problemas causados por cambios en las características operativas del HARDWARE, ni por problemas en la interacción del PRODUCTO DE SOFTWARE con PRODUCTOS DE SOFTWARE o HARDWARE que no sean de DSC.

(c) LIMITACIÓN DE RESPONSABILIDAD, CUOTA DE RIESGO DE LA GARANTÍA - EN CUALQUIER CASO, SI ALGUNA LEY IMPLICA GARANTÍAS O CONDICIONES NO ESTABLECIDAS EN ESTE ACUERDO DE LICENCIA, TODA LA RESPONSABILIDAD DE DSC BAJO CUALQUIER DISPOSICIÓN DE ESTE ACUERDO DE LICENCIA SE LIMITARÁ A LA MAYOR CANTIDAD YA PAGADA POR USTED PARA LICENCIAR EL PRODUCTO DE SOFTWARE Y CINCO DÓLARES CANADIENSES (CAD$5.00). DEBIDO A QUE ALGUNAS JURISDICCIONES NO ACEPTAN LA EXCLUSIÓN O LIMITACIÓN DE LA RESPONSABILIDAD PARA DAÑOS CONSECUENTES O INCIDENTALES, LAS LIMITACIONES CITADAS PUEDEN NO APLICARSE A USTED.

(d) EXENCIÓN DE LAS GARANTÍAS – ESTA GARANTÍA CONTIENE LA GARANTÍA COMPLETA Y ES VÁLIDA, EN LUGAR DE CUALQUIER OTRA GARANTÍA, YA EXPRESA O IMPLÍCITA (INCLUYENDO TODAS LAS GARANTÍAS IMPLÍCITAS DE MERCANTIBILIDAD O APTITUD PARA UN PROPÓSITO DETERMINADO) Y DE TODAS LAS OBLIGACIONES O RESPONSABILIDADES POR PARTE DE DSC. DSC NO CONCEDE OTRAS GARANTÍAS. DSC TAMPOCO ASUME NI AUTORIZA A NINGUNA OTRA PERSONA QUE PRETENDA ACTUAR EN SU NOMBRE PARA MODIFICAR O CAMBIAR ESTA GARANTÍA NI PARA ASUMIR PARA ELLA NINGUNA OTRA GARANTÍA O RESPONSABILIDAD RELATIVA A ESTE PRODUCTO DE SOFTWARE.

(e) REPARACIÓN EXCLUSIVA Y LIMITACIÓN DE GARANTÍA – BAJO NINGUNA CIRCUNSTANCIA DSC SERÁ RESPONSABLE DE CUALQUIER DAÑO ESPECIAL, IMPREVISTO O CONSECUENTE O DAÑOS INDIRECTOS BASADOS EN INFRACCIÓN DE LA GARANTÍA, INFRACCIÓN DEL CONTRATO, NEGLIGENCIA, RESPONSABILIDAD ESTRICTA O CUALQUIER OTRA TEORÍA LEGAL. TALES DAÑOS INCLUYEN, PERO NO SE LIMITAN A, PÉRDIDA DE BENEFICIOS, PÉRDIDA DEL PRODUCTO DE SOFTWARE O CUALQUIER EQUIPO ASOCIADO, COSTE DE CAPITAL, COSTE DE SUSTITUCIÓN O

REEMPLAZO DEL EQUIPO, INSTALACIONES O SERVICIOS, TIEMPO DE INACTIVIDAD, TIEMPO DEL COMPRADOR, RECLAMACIONES DE TERCEROS, INCLUYENDO CLIENTES, Y DAÑOS A LA PROPIEDAD.

⚠ **ADVERTENCIA:** DSC recomienda que se pruebe todo el sistema completamente de modo regular. Sin embargo, a pesar de las pruebas frecuentes, y debido a, pero no limitado a, manipulación criminal o interrupción eléctrica, es posible que este Producto de Software falle con relación al desempeño esperado.

© 2019 Johnson Controls. Todos los derechos reservados. JOHNSON CONTROLS, TYCO y DSC son marcas comerciales o marcas comerciales registradas. El uso no autorizado está estrictamente prohibido.